Partnership. With Guarantee.

Pločasti zasun sa ručnim točkom
Serija A1V2





Konstrukcija	Pločasti zasun sa ručnim točkom, Međuflansna izvedba, jednostrano zaptiveno, rastuće vreteno, Ručna regulacija pakovanja
Aktiviranje	pomoću ručnog točka
Priključak	Prirubnice DN50...DN500 prema EN1092-2 PN10
Materijali	vidi tabelu materijala
Temperatura medijuma	Kućište Sivi liv EN-GJL-250 odnosno Nodularni liv EN-GJS-500-7 -10...120°C, Kućište Nerđajući čelik 1.4408 -30...120°C, dodatno još u zavisnosti od materijala pakovanja i zaptivnog materijala - vidi tabelu, više temperature na upit
Radni pritisak	do nominalnog pritiska prema tabeli PAŽNJA: Klizač može biti pod pritiskom suprotno smeru protoka sa 30% maksimalnog radnog pritiska. Može doći do blagog curenja u zatvorenom položaju.
Smer protoka	Označeno strelicom. Kod suvih medija preporučujemo protok suprotno smeru strelice. PAŽNJA: Klizač može biti pod pritiskom suprotno smeru protoka sa 30% maksimalnog radnog pritiska. Može doći do blagog curenja u zatvorenom položaju.
Način pričvršćivanja	Ugradnja u kruti cevovodni sistem
Položaj ugradnje	vertikalno nagore, druga ugradna pozicija na upit
Pribor	montiran mehanički granični prekidači odnosno induktivni senzori blizine
ATEX	može se koristiti u eksplozivno ugroženom području Zona 2 i 22 (ATEX zona 1 i 21 na zahtev)
Specijalne izvedbe	Nazivni prečnici do 1200mm, nepodizno vreteno, jednostruko delujući ili dvostruko delujući pneumatski pogon, Električni pogon, Klizne pločice klizna ploča ventila PTFE, Ispirni otvori, drugi nazivni pritisci na zahtev

+381 11 2399521
balkan@stasto.eu
© STASTO Automatizacija d.o.o.

Tabela materijala:

Tip	A1V2H2-5-...-B	A1V2I2-5-...
Kućište	Sivi liv EN-GJL-250 odnosno Nodularni liv EN-GJS-500-7 epoksidno premazano RAL5015, Premazivanje 80µm	Nerđajući čelik 1.4408
Klizna ploča	Nerđajući čelik 1.4301	Nerđajući čelik 1.4401
Priključne ploče	Čelik obložen	Čelik obložen
Pakovanje (standardno)	PTFE-sintetički/EPDM	PTFE-sintetički/EPDM
Zaptivka sedišta (standard)	EPDM	EPDM
Klizne pločice klizna ploča ventila	RCH-1000(Polietilen)	RCH-1000(Polietilen)
Vreteno	Nerđajući čelik 1.4305	Nerđajući čelik 1.4305
Ručni točak	Nodularni liv EN-GJS-500-7	Nodularni liv EN-GJS-500-7

Varijante sedišta jednostrano zaptivno:

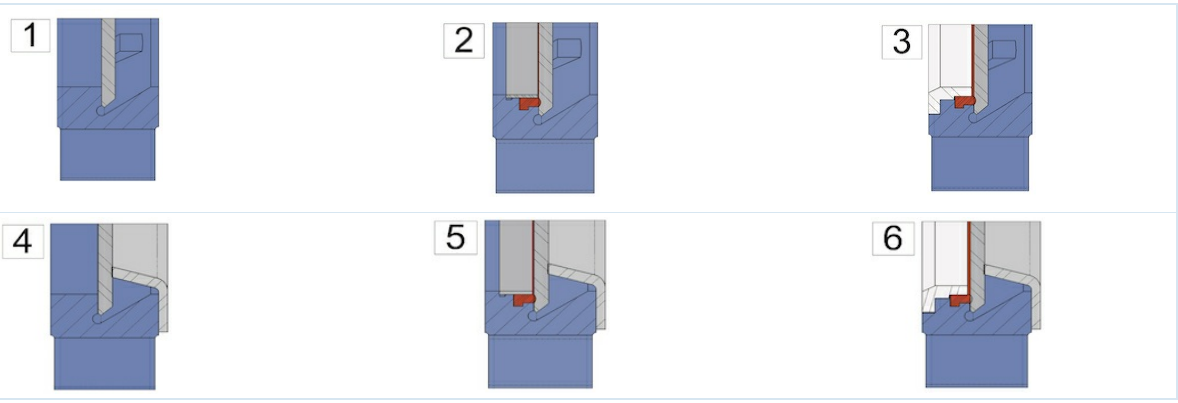

1 ...metalno zaptivanje	2 ...meko zaptivanje sa fiksirajućim prstenom (Standardno)	3 ...meko zaptiveno sa ojačanim Fixi prstenom odnosno Brisač za kliznu ploču
4 ...metalno zaptivanje sa zaštitom od abrazije	5 ...meko zaptivanje sa fiksirajućim prstenom i zaštitom od abrazije	6 ...meko zaptiveno sa ojačanim Fixi prstenom odnosno Brisač za kliznu ploču i zaštita od abrazije

Moguća pakovanja:

Pakovanje	Temperatura medijuma [°C]	Primeri primene
PTFE-sintetički/EPDM	-15 ...+90	neutralne tečnosti, Tečnosti sa 5% udela čvrstih materija, Granulat, Mulj
PTFE-sintetički/FKM	-15 ...+180	Tečnosti, Tečnosti sa 5% udela čvrstih materija, Granulat, Mulj
PTFE	-30 ...+200	za gotovo sve tečnosti

Moguće zaptivke sedišta:

Zaptivka	Temperatura medijuma [°C]	Curenje [u % od protoka]	Primeri primene
EPDM	-5...+90	0	neutralne tečnosti, Tečnosti sa 5% udela čvrstih materija, Granulat, Mulj
metalni	-20...+650	1,5	suvi mediji i tečnosti sa 5% udela čvrstih čestica, Granulat, Mulj
PTFE	-20 ...+180	0,5	Lužine i kiseline
FKM	0...+180	0	Kiseline, Goriva i tečnosti koje sadrže ulje
NBR	-20...+90	0	Ulja i tečnosti koje sadrže ulje
Silikon	-25...+200	0	Prehrambeni i farmaceutski proizvodi

+381 11 2399521
balkan@stasto.eu
© STASTO Automatizacija d.o.o.

Dimenzije:

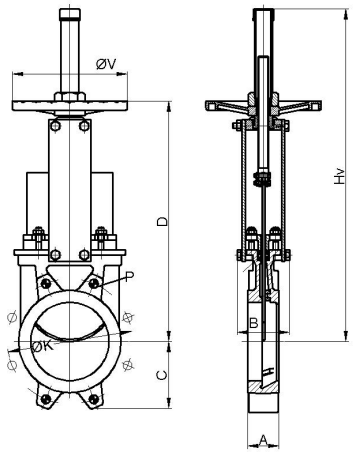

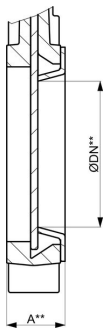

uklj. Zaštita od abrazije

Nazivni prečnik DN[mm]	ØDN**	maks. radni pritisak [bar]	A	A**	B	C	D	Hv	ØK	Dubina* P	ØV	Kv vrednost [m 3 /h]	Kv vrednost*** [m 3 /h]	Težina [kg]
50	25	10	40	46	92	63	280	409	125	8	225	206	28	7
65	39	10	40	46	92	70	308	436	145	8	225	305	72	8
80	52	10	50	56	92	92	333	469	160	9	225	485	137	9
100	72	10	50	56	92	105	373	502	180	9	225	895	279	11
125	97	10	50	56	102	120	406	585	210	9	225	1550	548	13
150	119	10	60	66	102	130	458	644	240	10	225	2095	851	17
200	167	10	60	66	119	160	578	815	295	10	325	3834	1888	28
250	217	10	70	77	119	198	679	1016	350	12	325	5375	3400	40
300	259	6	70	77	119	234	779	1116	400	12	380	8083	4845	56
350	302	6	96	105	290	256	906	1336	460	21	450	10700	6808	94
400	352	6	100	109	290	292	1012	1442	515	21	450	14200	9746	116
450	400	5	106	115	290	308	1098	1628	565	22	450	18405	12442	162
500	449	4	110	119	290	340S	1210	1738	620	22	450	23215	15979	191

*Dubina navoja, DN600 ...DN1200 na zahtev
***Kv vrednost uklj. Zaštita od abrazije

Krajnji prekidač

Tip	MSU01A	MSU05	MSU03	MSU04
	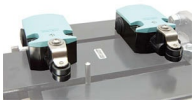			
Proizvođač/tip	Siemens 3SE5122	IFM IG0011	IFM IGS208	IFM NG501A
Opis	Otvarač/zatvarač	M18, 20-250VAC/DC, NO, 2-žični, Kabl 2m	M18, 10-30VDC, NO, 2-žični ili 3-žični, Kabl 2m	M18, ATEX EEx i, Kabl 2m
Temperatura okoline	-25 ...+85°C	-25 ...+80°C	-25 ...+70°C	-20 ...+70°C
Stepen zaštite	IP66	IP67	IP67	IP67
maksimalna prekidna snaga	230VAC/6A 24VDC/0,27A	AC 250mA, DC 100mA	DC 100mA	-

+381 11 2399521
balkan@stasto.eu
© STASTO Automatizacija d.o.o.

Informacije o prirubnici:

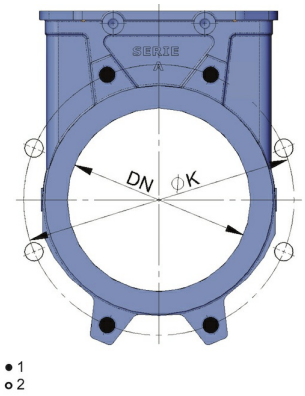

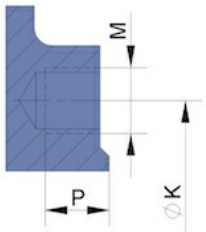

1...Slepi navoj, 2...Prolazni otvor

Nazivni prečnik DN[mm]	Broj slepih navojnih rupa	Broj prolaznih provrta	ØK	M	Dubina Slepi navoj P
50	4	-	125	M16	8
65	4	-	145	M16	8
80	4	4	160	M16	9
100	4	4	180	M16	9
125	4	4	210	M16	9
150	4	4	240	M20	10
200	4	4	295	M20	10
250	6	6	350	M20	12
300	6	6	400	M20	12
350	10	6	460	M20	21
400	10	6	515	M24	21
450	14	6	565	M24	22
500	14	6	620	M24	22
DN600 ...DN1200 na zahtev					

Ilustracije nisu obavezujuće
Zadržavamo pravo na konstruktivne, dimenzione i promene materijala.

+381 11 2399521
balkan@stasto.eu
© STASTO Automatizacija d.o.o.