Partnership. With Guarantee.

# Sertar cu placă cu volantă manuală
# Serie A1V2





| | |
|---|---|
| Tip constructiv | Sertar cu placă cu volantă manuală, Execuție cu flanșă intermediară, etanșare pe o singură parte, tijă ascendentă, Pachet reglabil manual |
| Acționare | cu roată de mână |
| Racordare | Flanșe DN50...DN500 conform EN1092-2 PN10 |
| Materiale | consultați tabelul de materiale |
| Temperatura mediului | Carcasă Fontă cenușie EN-GJL-250 respectiv Fontă nodulară EN-GJS-500-7 -10...120°C, Carcasă Oțel inoxidabil 1.4408 -30...120°C, suplimentar, încă dependent de materialul de ambalare și de etanșare - vezi tabelul, temperaturi mai ridicate la cerere |
| Presiune de lucru | până la presiunea nominală conform tabelului<br>ATENȚIE: Sertarul poate fi presurizat împotriva direcției de curgere cu 30% din presiunea maximă de lucru. În acest caz, poate apărea o ușoară scurgere în poziția închisă. |
| Direcția de curgere | Este marcat printr-o săgeată. Pentru medii uscate recomandăm un debit în sens opus direcției săgeții.<br>ATENȚIE: Sertarul poate fi presurizat împotriva direcției de curgere cu 30% din presiunea maximă de lucru. În acest caz, poate apărea o ușoară scurgere în poziția închisă. |
| Tip de fixare | Montaj în sistem de conducte rigid |
| Poziție de montaj | vertical în sus, altă poziție de montaj la cerere |
| Accesorii | montat limitatoare de cursă mecanice respectiv senzori de proximitate inductivi |
| ATEX | utilizabil în zone cu pericol de explozie Zona 2 și 22 (ATEX Zona 1 și 21 la cerere) |
| Execuții speciale | Diametre nominale până la 1200mm, tijă neascendentă, actuator pneumatic cu simplă acțiune sau cu dublă acțiune, Acționare electrică, Discuri de alunecare placă glisantă PTFE, Orificii de spălare, alte presiuni nominale la cerere |



romania@promcom.eu
© MS PROMCOM S.R.L.

## Tabel de materiale:

| Tip | A1V2H2-5-...-B | A1V2I2-5-... |
|---|---|---|
| Carcasă | Fontă cenușie EN-GJL-250 respectiv Fontă nodulară EN-GJS-500-7 acoperit cu epoxidic RAL5015, Acoperire 80µm | Oțel inoxidabil 1.4408 |
| Placă glisantă | Oțel inoxidabil 1.4301 | Oțel inoxidabil 1.4401 |
| Plăci de conexiune | Oțel acoperit cu strat de acoperire | Oțel acoperit cu strat de acoperire |
| Pachet (standard) | PTFE-sintetic/EPDM | PTFE-sintetic/EPDM |
| Garnitură de etanșare a scaunului (standard) | EPDM | EPDM |
| Discuri de alunecare placă glisantă | RCH-1000(Polietilenă) | RCH-1000(Polietilenă) |
| Ax filetat | Oțel inoxidabil 1.4305 | Oțel inoxidabil 1.4305 |
| Roată de mână | Fontă nodulară EN-GJS-500-7 | Fontă nodulară EN-GJS-500-7 |

## Variante de scaun etanșare pe o singură parte:

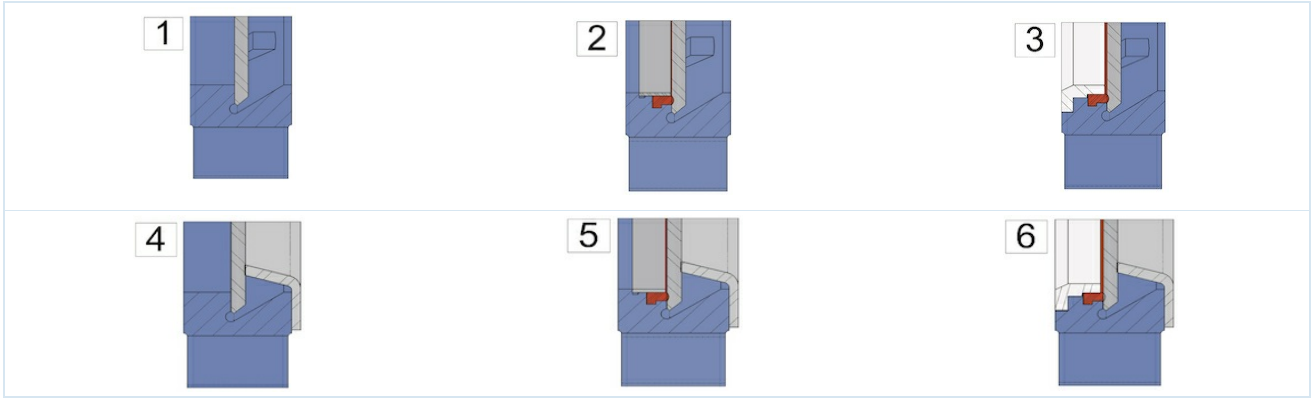


| | | |
|---|---|---|
| 1 ...etanșare metal-metal | 2 ...etanșare moale cu inel de fixare Fixierrring (Standard) | 3 ...etanșare moale cu inel de fixare ranforsat respectiv Raclor pentru placă glisantă |
| 4 ...etanșare metal-metal cu protecție la abraziune | 5 ...etanșare moale cu inel de fixare și protecție la abraziune | 6 ...etanșare moale cu inel de fixare ranforsat respectiv Raclor pentru placă glisantă și protecție împotriva abraziunii |

## Ambalaje posibile:

| Pachet | Temperatura mediului [°C] | Exemple de aplicații |
|---|---|---|
| PTFE-sintetic/EPDM | -15 ...+90 | lichide neutre, Lichide cu 5% conținut de particule solide, Granulat, Nămoluri |
| PTFE-sintetic/FKM | -15 ...+180 | Fluide, Lichide cu 5% conținut de particule solide, Granulat, Nămoluri |
| PTFE | -30 ...+200 | pentru aproape toate lichidele |

## Etanșări posibile ale scaunului supapei:

| Garnitură de etanșare | Temperatura mediului [°C] | Scurgere [în % din debitul de curgere] | Exemple de aplicații |
|---|---|---|---|
| EPDM | -5...+90 | 0 | lichide neutre, Lichide cu 5% conținut de particule solide, Granulat, Nămoluri |
| metalic | -20...+650 | 1,5 | medii uscate și lichide cu 5% conținut de particule solide, Granulat, Nămoluri |
| PTFE | -20 ...+180 | 0,5 | Alcalii și acizi |
| FKM | 0...+180 | 0 | Acizi, Carburanți și lichide care conțin ulei |
| NBR | -20...+90 | 0 | Uleiuri și lichide care conțin ulei |
| Silicon | -25...+200 | 0 | Produse alimentare și farmaceutice |


© MS PROMCOM S.R.L.

## Dimensiuni:

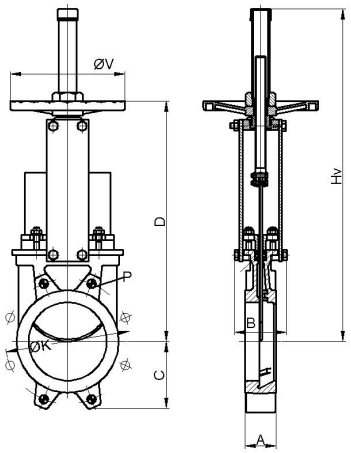


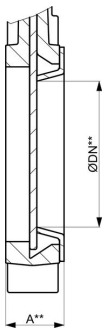


incl. Protecție la abraziune

| Diametru nominal DN[mm] | ØDN** | presiune max. de lucru [bar] | A | A** | B | C | D | Hv | ØK | Adâncime* P | ØV | Valoare Kv [m 3 /h] | Valoare Kv*** [m 3 /h] | Greutate [kg] |
|---|---|---|---|---|---|---|---|---|---|---|---|---|---|---|
| 50 | 25 | 10 | 40 | 46 | 92 | 63 | 280 | 409 | 125 | 8 | 225 | 206 | 28 | 7 |
| 65 | 39 | 10 | 40 | 46 | 92 | 70 | 308 | 436 | 145 | 8 | 225 | 305 | 72 | 8 |
| 80 | 52 | 10 | 50 | 56 | 92 | 92 | 333 | 469 | 160 | 9 | 225 | 485 | 137 | 9 |
| 100 | 72 | 10 | 50 | 56 | 92 | 105 | 373 | 502 | 180 | 9 | 225 | 895 | 279 | 11 |
| 125 | 97 | 10 | 50 | 56 | 102 | 120 | 406 | 585 | 210 | 9 | 225 | 1550 | 548 | 13 |
| 150 | 119 | 10 | 60 | 66 | 102 | 130 | 458 | 644 | 240 | 10 | 225 | 2095 | 851 | 17 |
| 200 | 167 | 10 | 60 | 66 | 119 | 160 | 578 | 815 | 295 | 10 | 325 | 3834 | 1888 | 28 |
| 250 | 217 | 10 | 70 | 77 | 119 | 198 | 679 | 1016 | 350 | 12 | 325 | 5375 | 3400 | 40 |
| 300 | 259 | 6 | 70 | 77 | 119 | 234 | 779 | 1116 | 400 | 12 | 380 | 8083 | 4845 | 56 |
| 350 | 302 | 6 | 96 | 105 | 290 | 256 | 906 | 1336 | 460 | 21 | 450 | 10700 | 6808 | 94 |
| 400 | 352 | 6 | 100 | 109 | 290 | 292 | 1012 | 1442 | 515 | 21 | 450 | 14200 | 9746 | 116 |
| 450 | 400 | 5 | 106 | 115 | 290 | 308 | 1098 | 1628 | 565 | 22 | 450 | 18405 | 12442 | 162 |
| 500 | 449 | 4 | 110 | 119 | 290 | 340S | 1210 | 1738 | 620 | 22 | 450 | 23215 | 15979 | 191 |

*Adâncime filetare, DN600 ...DN1200 la cerere
***Valoare Kv incl. Protecție la abraziune

## Comutator de capăt de cursă

| Tip | MSU01A | MSU05 | MSU03 | MSU04 |
|---|---|---|---|---|
| | 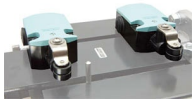 |  |  |  |
| Producător/Tip | Siemens 3SE5122 | IFM IG0011 | IFM IGS208 | IFM NG501A |
| Descriere | Normal deschis/normal închis | M18, 20-250VAC/DC, NO, 2 fire, Cablu 2m | M18, 10-30VDC, NO, 2 fire sau 3 fire, Cablu 2m | M18, ATEX EEx i, Cablu 2m |
| Temperatura ambiantă | -25 ...+85°C | -25 ...+80°C | -25 ...+70°C | -20 ...+70°C |
| Grad de protecție | IP66 | IP67 | IP67 | IP67 |
| putere maximă de comutare | 230VAC/6A 24VDC/0,27A | AC 250mA, DC 100mA | DC 100mA | - |


© MS PROMCOM S.R.L.

## Informații despre flanșă:

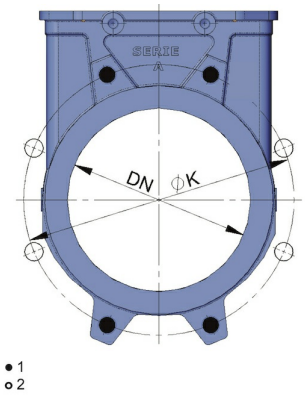


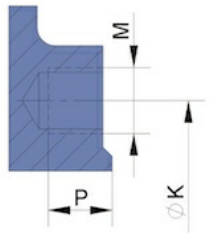


1...Filet orb (gaură oarbă), 2...Orificiu de trecere

| Diametru nominal DN[mm] | Număr de filete oarbe | Număr de găuri de trecere | ØK | M | Adâncime Filet orb (gaură oarbă) P |
|---|---|---|---|---|---|
| 50 | 4 | - | 125 | M16 | 8 |
| 65 | 4 | - | 145 | M16 | 8 |
| 80 | 4 | 4 | 160 | M16 | 9 |
| 100 | 4 | 4 | 180 | M16 | 9 |
| 125 | 4 | 4 | 210 | M16 | 9 |
| 150 | 4 | 4 | 240 | M20 | 10 |
| 200 | 4 | 4 | 295 | M20 | 10 |
| 250 | 6 | 6 | 350 | M20 | 12 |
| 300 | 6 | 6 | 400 | M20 | 12 |
| 350 | 10 | 6 | 460 | M20 | 21 |
| 400 | 10 | 6 | 515 | M24 | 21 |
| 450 | 14 | 6 | 565 | M24 | 22 |
| 500 | 14 | 6 | 620 | M24 | 22 |
| DN600 ...DN1200 la cerere | | | | | |

Imaginile sunt orientative
Ne rezervăm dreptul de a efectua modificări de construcție, dimensionale și de material.




romania@promcom.eu
© MS PROMCOM S.R.L.