Zasuwa płytowa z kołem ręcznym
Seria A1V2





Konstrukcja	Zasuwa płytowa z kołem ręcznym, Wersja z kołnierzem pośrednim, jednostronnie uszczelniający, wznoszący trzpień, Opakowanie z ręczną regulacją skoku
Uruchamianie	za pomocą pokrętła ręcznego
Przyłącze	Kołnierze DN50...DN500 wg EN1092-2 PN10
Materiały	patrz tabela materiałów
Temperatura medium	Obudowa Żeliwo szare EN-GJL-250 wzgl. Żeliwo sferoidalne EN-GJS-500-7 -10...120°C, Obudowa Stal nierdzewna 1.4408 -30...120°C, dodatkowo zależnie od materiału uszczelnienia i materiału uszczelniającego - patrz tabela, wyższe temperatury na zapytanie
Ciśnienie robocze	do ciśnienia nominalnego zgodnie z tabelą UWAGA: Suwak może być poddany ciśnieniu przeciwnie do kierunku przepływu przy 30% maksymalnego ciśnienia roboczego. Może przy tym wystąpić niewielki przeciek w pozycji zamkniętej.
Kierunek przepływu	Jest oznaczone strzałką. W przypadku suchych mediów zalecamy przepływ przeciwnie do kierunku strzałki. UWAGA: Suwak może być poddany ciśnieniu przeciwnie do kierunku przepływu przy 30% maksymalnego ciśnienia roboczego. Może przy tym wystąpić niewielki przeciek w pozycji zamkniętej.
Rodzaj mocowania	Montaż w sztywnym systemie przewodów
Pozycja montażowa	pionowo do góry, inna pozycja montażowa na zapytanie
Akcesoria	zamontowany mechaniczne wyłączniki krańcowe wzgl. indukcyjne czujniki zbliżeniowe
ATEX	do stosowania w strefie zagrożonej wybuchem Zone 2 i 22 (ATEX strefa 1 i 21 na zapytanie)
Wykonania specjalne	Średnice nominalne do 1200mm, trzpień niewznoszący się, jednostronnego lub dwustronnego działania napęd pneumatyczny, Napęd elektryczny, Tarcze ślizgowe płyta suwakowa PTFE, Otwory płuczące, inne ciśnienia nominalne na zapytanie

+48 22 412 14 50
poland@stasto.eu
© STASTO Automation Sp.z o.o.

Tabela materiałów:

Typ	A1V2H2-5-...-B	A1V2I2-5-...
Obudowa	Żeliwo szare EN-GJL-250 wzgl. Żeliwo sferoidalne EN-GJS-500-7 powlekany epoksydowo RAL5015, Powłoka 80µm	Stal nierdzewna 1.4408
Płyta suwakowa	Stal nierdzewna 1.4301	Stal nierdzewna 1.4401
Płyty przyłączeniowe	Stal powlekany	Stal powlekany
Opakowanie (standardowe)	PTFE-syntetyczny/EPDM	PTFE-syntetyczny/EPDM
Uszczelnienie gniazda (standard)	EPDM	EPDM
Tarcze ślizgowe płyta suwakowa	RCH-1000(Polietylen)	RCH-1000(Polietylen)
Trzpień	Stal nierdzewna 1.4305	Stal nierdzewna 1.4305
Pokrętło ręczne	Żeliwo sferoidalne EN-GJS-500-7	Żeliwo sferoidalne EN-GJS-500-7

Warianty gniazda uszczelniane jednostronnie:

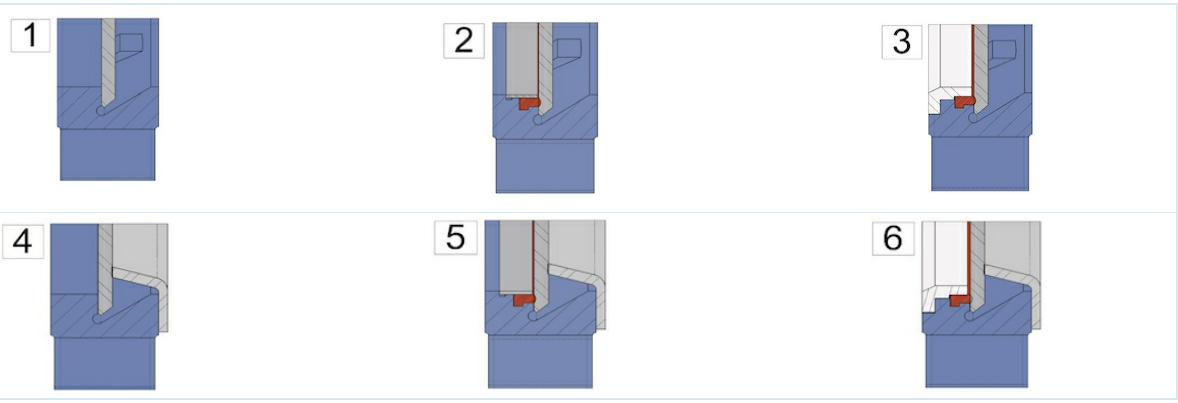

1 ...uszczelnienie metal-metal	2 ...miękkouszczelniający z pierścieniem mocującym Fixierring (Standard)	3 ...miękkouszczelniający z wzmocnionym pierścieniem mocującym Fixierring wzgl. Zgarniacz do płyty suwakowej
4 ...metalicznie uszczelniający z ochroną przed ścieraniem	5 ...miękkouszczelniający z pierścieniem mocującym i ochroną przed ścieraniem	6 ...miękkouszczelniający z wzmocnionym pierścieniem mocującym Fixierring wzgl. Zgarniacz do płyty suwakowej i ochrona przed ścieraniem

Możliwe opakowania:

Opakowanie	Temperatura medium [°C]	Przykłady zastosowania
PTFE-syntetyczny/EPDM	-15 ...+90	ciecze obojętne, Ciecze z 5% zawartością cząstek stałych, Granulat, Szlamy
PTFE-syntetyczny/FKM	-15 ...+180	Ciecze, Ciecze z 5% zawartością cząstek stałych, Granulat, Szlamy
PTFE	-30 ...+200	do niemal wszystkich cieczy

Możliwe uszczelnienia gniazda zaworu:

Uszczelnienie	Temperatura medium [°C]	Przeciek [w % przepływu]	Przykłady zastosowania
EPDM	-5...+90	0	ciecze obojętne, Ciecze z 5% zawartością cząstek stałych, Granulat, Szlamy
metaliczny	-20...+650	1,5	suche media i ciecze z 5% zawartością cząstek stałych, Granulat, Szlamy
PTFE	-20 ...+180	0,5	Ługi i kwasy
FKM	0...+180	0	Kwasy, Paliwa i ciecze zawierające olej
NBR	-20...+90	0	Oleje i ciecze zawierające olej
Silikon	-25...+200	0	Produkty spożywcze i farmaceutyczne

+48 22 412 14 50
poland@stasto.eu

© STASTO Automation Sp.z o.o.

Wymiary:

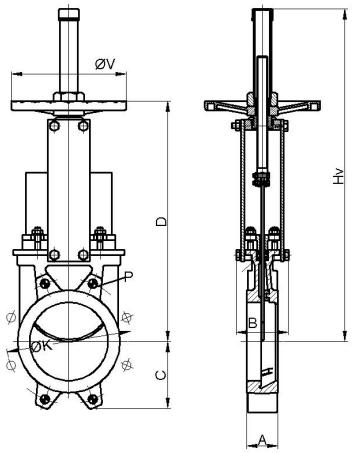

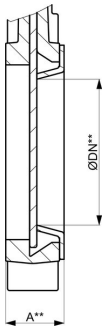

w tym Ochrona przed ścieraniem

Średnica nominalna DN[mm]	ØDN**	maks. ciśnienie robocze [bar]	A	A**	B	C	D	Hv	ØK	Głębokość* P	ØV	Wartość Kv [m 3 /h]	Wartość Kv*** [m 3 /h]	Masa [kg]
50	25	10	40	46	92	63	280	409	125	8	225	206	28	7
65	39	10	40	46	92	70	308	436	145	8	225	305	72	8
80	52	10	50	56	92	92	333	469	160	9	225	485	137	9
100	72	10	50	56	92	105	373	502	180	9	225	895	279	11
125	97	10	50	56	102	120	406	585	210	9	225	1550	548	13
150	119	10	60	66	102	130	458	644	240	10	225	2095	851	17
200	167	10	60	66	119	160	578	815	295	10	325	3834	1888	28
250	217	10	70	77	119	198	679	1016	350	12	325	5375	3400	40
300	259	6	70	77	119	234	779	1116	400	12	380	8083	4845	56
350	302	6	96	105	290	256	906	1336	460	21	450	10700	6808	94
400	352	6	100	109	290	292	1012	1442	515	21	450	14200	9746	116
450	400	5	106	115	290	308	1098	1628	565	22	450	18405	12442	162
500	449	4	110	119	290	340S	1210	1738	620	22	450	23215	15979	191

*Głębokość gwintu, DN600 ...DN1200 na zapytanie
***Wartość Kv w tym Ochrona przed ścieraniem

Wyłącznik krańcowy

Typ	MSU01A	MSU05	MSU03	MSU04
	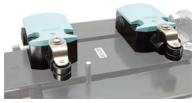			
Producent/typ	Siemens 3SE5122	IFM IG0011	IFM IGS208	IFM NG501A
Opis	Styk rozwierny/styk zwierny	M18, 20-250VAC/DC, NO, 2-przewodowy, Kabel 2m	M18, 10-30VDC, NO, 2-przewodowy lub 3-przewodowy, Kabel 2m	M18, ATEX EEx i, Kabel 2m
Temperatura otoczenia	-25 ...+85°C	-25 ...+80°C	-25 ...+70°C	-20 ...+70°C
Stopień ochrony	IP66	IP67	IP67	IP67
maksymalna moc łączeniowa	230VAC/6A 24VDC/0,27A	AC 250mA, DC 100mA	DC 100mA	-

© STASTO Automation Sp.z o.o.

Informacje o kołnierzu:

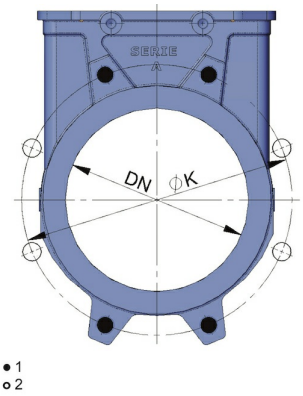

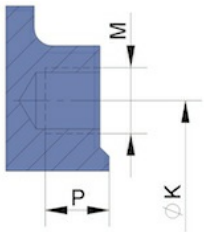

1...gwint nieprzelotowy, 2...Otwór przelotowy

Średnica nominalna DN[mm]	Liczba gwintów nieprzelotowych	Liczba otworów przelotowych	ØK	M	Głębokość gwint nieprzelotowy P
50	4	-	125	M16	8
65	4	-	145	M16	8
80	4	4	160	M16	9
100	4	4	180	M16	9
125	4	4	210	M16	9
150	4	4	240	M20	10
200	4	4	295	M20	10
250	6	6	350	M20	12
300	6	6	400	M20	12
350	10	6	460	M20	21
400	10	6	515	M24	21
450	14	6	565	M24	22
500	14	6	620	M24	22
DN600 ...DN1200 na zapytanie					

Ilustracje niewiążące
Zastrzega się możliwość zmian konstrukcyjnych, wymiarowych i materiałowych