Partnership. With Guarantee.

Platenafsluiter met handwiel
Serie A1V2





Constructie	Platenafsluiter met handwiel, Tussenflensuitvoering, enkelzijdig afdichtend, stijgende spindel, Handmatig instelbare pakking
Bediening	met handwiel
Aansluiting	Flenzen DN50...DN500 volgens EN1092-2 PN10
Materialen	zie materiaal tabel
Mediumtemperatuur	Behuizing Grijs gietijzer EN-GJL-250 resp. Nodulair gietijzer EN-GJS-500-7 -10...120°C, Behuizing Roestvast staal 1.4408 -30...120°C, bovendien nog afhankelijk van het pakking- en afdichtmateriaal - zie tabel, hogere temperaturen op aanvraag
Bedrijfsdruk	tot nominale druk volgens tabel LET OP: Schuifafsluiter kan tegen de doorstroomrichting in met 30% van de maximale bedrijfsdruk onder druk worden gezet. Hierbij kan in gesloten stand een lichte lekkage ontstaan.
Stroomrichting	Is gemarkeerd met een pijl. Bij droge media adviseren wij een doorstroming tegen de pijlrichting in. LET OP: Schuifafsluiter kan tegen de doorstroomrichting in met 30% van de maximale bedrijfsdruk onder druk worden gezet. Hierbij kan in gesloten stand een lichte lekkage ontstaan.
Bevestigingswijze	Inbouw in star leidingstelsel
Inbouwpositie	verticaal omhoog, andere inbouwpositie op aanvraag
Toebehoren	opgebouwd mechanische eindschakelaars resp. inductieve naderingsschakelaars
ATEX	bruikbaar in explosiegevaarlijke zone 2 en 22 (ATEX-zone 1 en 21 op aanvraag)
Speciale uitvoeringen	Nominale diameters tot en met 1200mm, niet-stijgende spindel, enkelwerkende of dubbelwerkende pneumatische aandrijving, Elektrische aandrijving, Glijschijven schuifplaat PTFE, Spoelboringen, andere nominale drukken op aanvraag

+43 512 52076
austria@stasto.eu
© STASTO Automation KG

Materiaal tabel:

Type	A1V2H2-5-...-B	A1V2I2-5-...
Behuizing	Grijs gietijzer EN-GJL-250 resp. Nodulair gietijzer EN-GJS-500-7 epoxy gecoat RAL5015, Coating 80µm	Roestvast staal 1.4408
Schuifplaat	Roestvast staal 1.4301	Roestvast staal 1.4401
Verbindingsplaten	Staal gecoat	Staal gecoat
Verpakking (standaard)	PTFE-synthetisch/EPDM	PTFE-synthetisch/EPDM
Zittingafdichting (standaard)	EPDM	EPDM
Glijschijven schuifplaat	RCH-1000(Polyethyleen)	RCH-1000(Polyethyleen)
Spindel	Roestvast staal 1.4305	Roestvast staal 1.4305
Handwiel	Nodulair gietijzer EN-GJS-500-7	Nodulair gietijzer EN-GJS-500-7

Zittingvarianten enkelzijdig afdichtend:

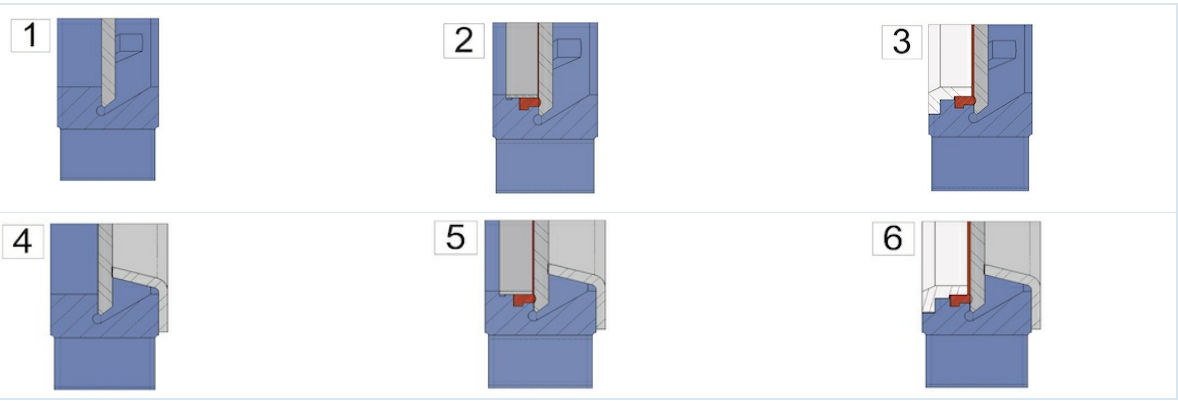

1 ...metaalafdichtend	2 ...zacht afdichtend met Fixierring (Standaard)	3 ...zacht afdichtend met versterkte Fixierring resp. Schraper voor schuifplaat
4 ...metaalafdichtend met slijtagebescherming	5 ...zacht afdichtend met Fixierring en slijtagebescherming	6 ...zacht afdichtend met versterkte Fixierring resp. Schraper voor schuifplaat en slijtagebescherming

Mogelijke verpakkingen:

Verpakking	Mediumtemperatuur [°C]	Toepassingsvoorbeelden
PTFE-synthetisch/EPDM	-15 ...+90	neutrale vloeistoffen, Vloeistoffen met 5% vaste-stofgehalte, Granula, Slurry
PTFE-synthetisch/FKM	-15 ...+180	Vloeistoffen, Vloeistoffen met 5% vaste-stofgehalte, Granula, Slurry
PTFE	-30 ...+200	voor vrijwel alle vloeistoffen

Mogelijke zittingafdichtingen:

Afdichting	Mediumtemperatuur [°C]	Lekverlies [in % van het debiet]	Toepassingsvoorbeelden
EPDM	-5...+90	0	neutrale vloeistoffen, Vloeistoffen met 5% vaste-stofgehalte, Granula, Slurry
metaalachtig	-20...+650	1,5	droge media en vloeistoffen met 5% vaste-stofgehalte, Granula, Slurry
PTFE	-20 ...+180	0,5	Logen en zuren
FKM	0...+180	0	Zuren, Brandstoffen en oliehoudende vloeistoffen
NBR	-20...+90	0	Oliën en oliehoudende vloeistoffen
Siliconen	-25...+200	0	Levensmiddelen en farmaceutische producten

+43 512 52076
austria@stasto.eu
© STASTO Automation KG

Afmetingen:

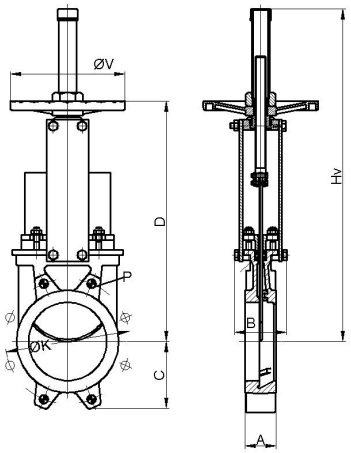

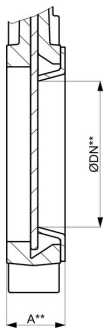

incl. Slijtagebescherming

Nominale diameter DN[mm]	ØDN**	max. bedrijfsdruk [bar]	A	A**	B	C	D	Hv	ØK	Diepte* P	ØV	Kv-waarde [m 3 /h]	Kv-waarde*** [m 3 /h]	Gewicht [kg]
50	25	10	40	46	92	63	280	409	125	8	225	206	28	7
65	39	10	40	46	92	70	308	436	145	8	225	305	72	8
80	52	10	50	56	92	92	333	469	160	9	225	485	137	9
100	72	10	50	56	92	105	373	502	180	9	225	895	279	11
125	97	10	50	56	102	120	406	585	210	9	225	1550	548	13
150	119	10	60	66	102	130	458	644	240	10	225	2095	851	17
200	167	10	60	66	119	160	578	815	295	10	325	3834	1888	28
250	217	10	70	77	119	198	679	1016	350	12	325	5375	3400	40
300	259	6	70	77	119	234	779	1116	400	12	380	8083	4845	56
350	302	6	96	105	290	256	906	1336	460	21	450	10700	6808	94
400	352	6	100	109	290	292	1012	1442	515	21	450	14200	9746	116
450	400	5	106	115	290	308	1098	1628	565	22	450	18405	12442	162
500	449	4	110	119	290	340S	1210	1738	620	22	450	23215	15979	191

*Schroefdraaddiepte, DN600 ...DN1200 op aanvraag
***Kv-waarde incl. Slijtagebescherming

Eindschakelaar

Type	MSU01A	MSU05	MSU03	MSU04
	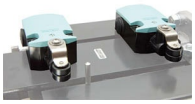			
Fabrikant/type	Siemens 3SE5122	IFM IG0011	IFM IGS208	IFM NG501A
Beschrijving	Verbreek-/maakcontact	M18, 20-250VAC/DC, NO, 2-draads, Kabel 2m	M18, 10-30VDC, NO, 2-draads of 3-draads, Kabel 2m	M18, ATEX EEx i, Kabel 2m
Omgevingstemperatuur	-25 ...+85°C	-25 ...+80°C	-25 ...+70°C	-20 ...+70°C
Beschermingsgraad	IP66	IP67	IP67	IP67
maximaal schakelvermogen	230VAC/6A 24VDC/0,27A	AC 250mA, DC 100mA	DC 100mA	-

Flensinformatie:

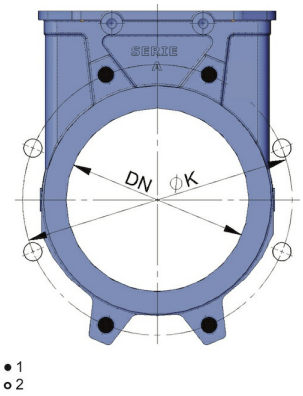

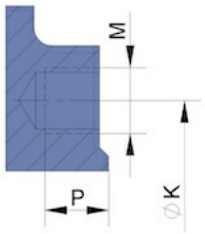

1...blind gat schroefdraad, 2...Doorlopende boring

Nominale diameter DN[mm]	Aantal blindgatbinnendraad	Aantal doorvoerboringen	ØK	M	Diepte blind gat schroefdraad P
50	4	-	125	M16	8
65	4	-	145	M16	8
80	4	4	160	M16	9
100	4	4	180	M16	9
125	4	4	210	M16	9
150	4	4	240	M20	10
200	4	4	295	M20	10
250	6	6	350	M20	12
300	6	6	400	M20	12
350	10	6	460	M20	21
400	10	6	515	M24	21
450	14	6	565	M24	22
500	14	6	620	M24	22
DN600 ...DN1200 op aanvraag					

Afbeeldingen niet bindend
Constructie-, maat- en materiaalwijzigingen voorbehouden

+43 512 52076
austria@stasto.eu
© STASTO Automation KG