Partnership. With Guarantee.

Valvola a saracinesca a piastra con volantino manuale
Serie A1V2





Tipo di costruzione	Valvola a saracinesca a piastra con volantino manuale, Versione con flangia intermedia, tenuta unilaterale, stelo saliente, Confezione regolabile manualmente
Azionamento	mediante volantino manuale
Connessione	Flange DN50...DN500 secondo EN1092-2 PN10
Materiali	vedere tabella materiali
Temperatura del fluido	Corpo alloggiamento Ghisa grigia EN-GJL-250 ovvero Ghisa sferoidale EN-GJS-500-7 -10...120°C, Corpo alloggiamento Acciaio inox 1.4408 -30...120°C, inoltre dipendente dal materiale dell'imballaggio e della guarnizione - vedi tabella, temperature più elevate su richiesta
Pressione di esercizio	fino alla pressione nominale secondo tabella ATTENZIONE: Il cursore può essere pressurizzato in senso opposto alla direzione del flusso con il 30% della pressione massima di esercizio.. In questo caso, in posizione chiusa può verificarsi una leggera perdita di tenuta.
Direzione del flusso	È contrassegnato da una freccia. Con fluidi secchi consigliamo un flusso in direzione opposta alla freccia. ATTENZIONE: Il cursore può essere pressurizzato in senso opposto alla direzione del flusso con il 30% della pressione massima di esercizio.. In questo caso, in posizione chiusa può verificarsi una leggera perdita di tenuta.
Tipo di fissaggio	Installazione in sistema di tubazioni rigido
Posizione di montaggio	verticale verso l'alto, altro orientamento di montaggio su richiesta
Accessori	montato finecorsa meccanici ovvero sensori di prossimità induttivi
ATEX	utilizzabile in area a rischio di esplosione Zona 2 e 22 (ATEX Zona 1 e 21 su richiesta)
Esecuzioni speciali	Diametri nominali fino a 1200mm, stelo non saliente, attuatore pneumatico a semplice effetto o a doppio effetto, Attuatore elettrico, Dischi di scorrimento piastra a cassetto PTFE, Fori di lavaggio, altri valori di pressione nominale su richiesta

+43 512 52076
austria@stasto.eu
© STASTO Automation KG

Tabella dei materiali:

Tipo	A1V2H2-5-...-B	A1V2I2-5-...
Corpo alloggiamento	Ghisa grigia EN-GJL-250 ovvero Ghisa sferoidale EN-GJS-500-7 rivestito in resina epossidica RAL5015, Rivestimento 80µm	Acciaio inox 1.4408
Piastra a cursore	Acciaio inox 1.4301	Acciaio inox 1.4401
Piastre di collegamento	Acciaio rivestito	Acciaio rivestito
Confezione (standard)	PTFE-sintetico/EPDM	PTFE-sintetico/EPDM
Guarnizione della sede (standard)	EPDM	EPDM
Dischi di scorrimento piastra a cassetto	RCH-1000(Polietilene)	RCH-1000(Polietilene)
Mandrino	Acciaio inox 1.4305	Acciaio inox 1.4305
Volantino manuale	Ghisa sferoidale EN-GJS-500-7	Ghisa sferoidale EN-GJS-500-7

Varianti di sede a tenuta unilaterale:

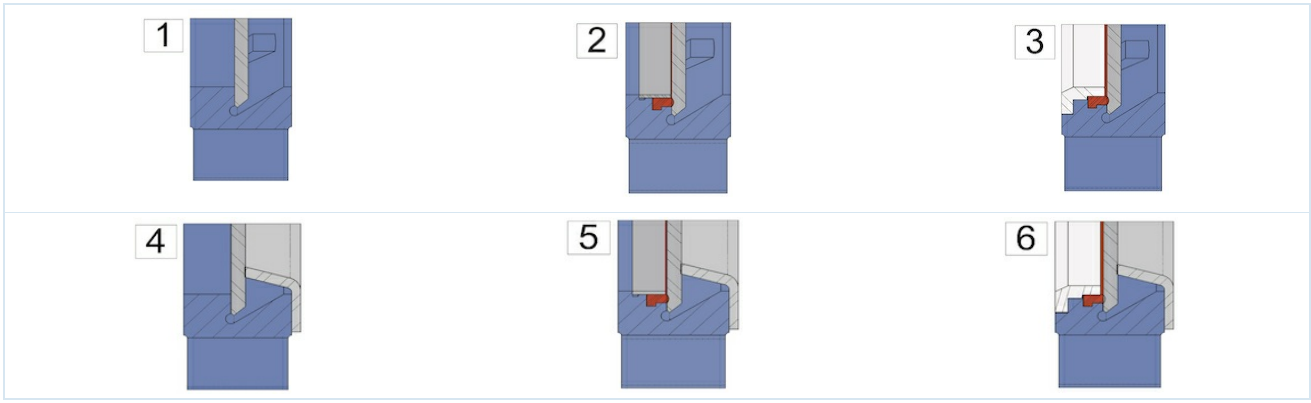

1 ...tenuta metallica	2 ...a tenuta morbida con anello di fissaggio Fixi (Standard)	3 ...a tenuta morbida con anello di fissaggio rinforzato ovvero Raschiatore per piastra a cassetto
4 ...tenuta metallo-metallo con protezione antiabrasione	5 ...a tenuta morbida con anello di fissaggio e protezione antiabrasione	6 ...a tenuta morbida con anello di fissaggio rinforzato ovvero Raschiatore per piastra a cassetto e protezione dall'abrasione

Confezioni possibili:

Confezione	Temperatura del fluido [°C]	Esempi di applicazione
PTFE-sintetico/EPDM	-15 ...+90	liquidi neutri, Fluidi con 5% di contenuto di solidi, Granulato, Fanghi
PTFE-sintetico/FKM	-15 ...+180	Liquidi, Fluidi con 5% di contenuto di solidi, Granulato, Fanghi
PTFE	-30 ...+200	per quasi tutti i liquidi

Possibili guarnizioni di tenuta della sede valvola:

Guarnizione	Temperatura del fluido [°C]	Perdita (trafilamento) [in % della portata]	Esempi di applicazione
EPDM	-5...+90	0	liquidi neutri, Fluidi con 5% di contenuto di solidi, Granulato, Fanghi
metallico	-20...+650	1,5	fluidi e liquidi secchi con 5% di contenuto di solidi, Granulato, Fanghi
PTFE	-20 ...+180	0,5	Soluzioni alcaline e acidi
FKM	0...+180	0	Acidi, Carburanti e liquidi contenenti olio
NBR	-20...+90	0	Oli e liquidi contenenti olio
Silicone	-25...+200	0	Prodotti alimentari e farmaceutici

+43 512 52076
austria@stasto.eu
© STASTO Automation KG

Dimensioni:

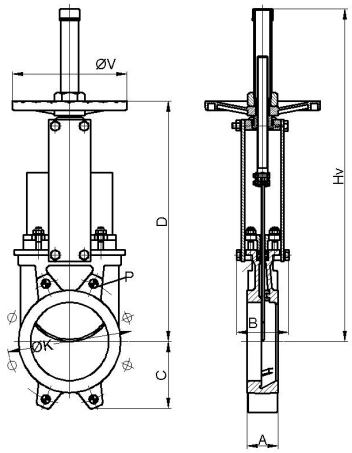

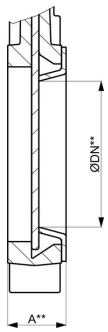

incl. Protezione antiabrasione

Diametro nominale DN[mm]	ØDN**	pressione d'esercizio max. [bar]	A	A**	B	C	D	Hv	ØK	Profondità* P	ØV	Valore Kv [m 3 /h]	Valore Kv*** [m 3 /h]	Peso [kg]
50	25	10	40	46	92	63	280	409	125	8	225	206	28	7
65	39	10	40	46	92	70	308	436	145	8	225	305	72	8
80	52	10	50	56	92	92	333	469	160	9	225	485	137	9
100	72	10	50	56	92	105	373	502	180	9	225	895	279	11
125	97	10	50	56	102	120	406	585	210	9	225	1550	548	13
150	119	10	60	66	102	130	458	644	240	10	225	2095	851	17
200	167	10	60	66	119	160	578	815	295	10	325	3834	1888	28
250	217	10	70	77	119	198	679	1016	350	12	325	5375	3400	40
300	259	6	70	77	119	234	779	1116	400	12	380	8083	4845	56
350	302	6	96	105	290	256	906	1336	460	21	450	10700	6808	94
400	352	6	100	109	290	292	1012	1442	515	21	450	14200	9746	116
450	400	5	106	115	290	308	1098	1628	565	22	450	18405	12442	162
500	449	4	110	119	290	340S	1210	1738	620	22	450	23215	15979	191

*Profondità della filettatura, DN600 ...DN1200 su richiesta
***Valore Kv incl. Protezione antiabrasione

Finecorsa

Tipo	MSU01A	MSU05	MSU03	MSU04
	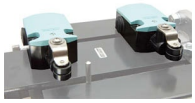			
Produttore/Tipo	Siemens 3SE5122	IFM IG0011	IFM IGS208	IFM NG501A
Descrizione	Normalmente aperto/Normalmente chiuso	M18, 20-250VAC/DC, NO, 2 fili, Cavo 2m	M18, 10-30VDC, NO, 2 fili oppure 3 conduttori, Cavo 2m	M18, ATEX EEx i, Cavo 2m
Temperatura ambiente	-25 ...+85°C	-25 ...+80°C	-25 ...+70°C	-20 ...+70°C
Grado di protezione	IP66	IP67	IP67	IP67
potenza di commutazione massima	230VAC/6A 24VDC/0,27A	AC 250mA, DC 100mA	DC 100mA	-

Informazioni sulla flangia:

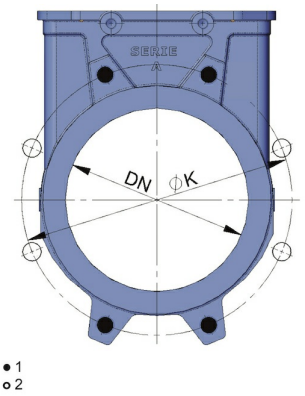

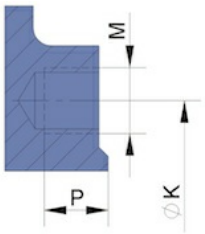

1...Filettatura cieca, 2...Foro passante

Diametro nominale DN[mm]	Numero di filettature cieche	Numero di fori passanti	ØK	M	Profondità Filettatura cieca P
50	4	-	125	M16	8
65	4	-	145	M16	8
80	4	4	160	M16	9
100	4	4	180	M16	9
125	4	4	210	M16	9
150	4	4	240	M20	10
200	4	4	295	M20	10
250	6	6	350	M20	12
300	6	6	400	M20	12
350	10	6	460	M20	21
400	10	6	515	M24	21
450	14	6	565	M24	22
500	14	6	620	M24	22
DN600 ...DN1200 su richiesta					

Immagini non vincolanti
Con riserva di modifiche costruttive, dimensionali e dei materiali.

+43 512 52076
austria@stasto.eu
© STASTO Automation KG