Partnership. With Guarantee.

Kézikerékkel működtetett tolózár
Sorozat A1V2





Kivitel	Kézikerékkel működtetett tolózár, Köztes karimás kivitel, egyoldali tömítésű, emelkedő orsó, Kézzel utánállítható tömítéscsomag
Működtetés	kézikerékkel
Csatlakozás	Karimák DN50...DN500 az EN1092-2 szerint PN10
Anyagok	lásd az anyagtáblázatot
Közeg hőmérséklete	Ház Szürkeöntvény EN-GJL-250 illetve Gömbgrafitos öntöttvas EN-GJS-500-7 -10...120°C, Ház Rozsdamentes acél 1.4408 -30...120°C, továbbá a csomagoló- és tömítőanyag függvényében is - lásd a táblázatot, magasabb hőmérsékletek kérésre
Üzemi nyomás	a táblázat szerinti névleges nyomásig FIGYELEM: A tolózár az áramlási iránnyal ellentétesen a maximális üzemi nyomás 30%-ával nyomás alá helyezhető. Ennek során zárt helyzetben enyhe szivárgás keletkezhet.
Áramlási irány	Nyíllal jelölve van. Száraz közegek esetén a nyíl irányával ellentétes áramlást javasolunk. FIGYELEM: A tolózár az áramlási iránnyal ellentétesen a maximális üzemi nyomás 30%-ával nyomás alá helyezhető. Ennek során zárt helyzetben enyhe szivárgás keletkezhet.
Rögzítési mód	Beépítés merev csővezetékrendszerbe
Beépítési helyzet	függőlegesen felfelé, egyéb beépítési helyzet kérésre
Tartozékok	összeszerelt mechanikus végálláskapcsolók illetve induktív közelítéskapcsolók
ATEX	alkalmazható robbanásveszélyes területen, 2-es és 22-es zónában (ATEX 1. és 21. zóna kérésre)
Különleges kivitelek	Névleges átmérőkig 1200mm, nem emelkedő orsó, egyszeres működésű vagy kettős működésű pneumatikus hajtómű, Elektromos hajtómű, Csúszótárcsák tolózárlemez PTFE, Öblítőfuratok, egyéb névleges nyomások kérésre

+36 20 461 3279
emese.valis@stasto.eu
© STASTO Automatizálás Kft.

Anyagtáblázat:

Típus	A1V2H2-5-...-B	A1V2I2-5-...
Ház	Szürkeöntvény EN-GJL-250 illetve Gömbgrafitos öntöttvas EN-GJS-500-7 epoxival bevonva RAL5015, Bevonat 80µm	Rozsdamentes acél 1.4408
Tolattyúlemez	Rozsdamentes acél 1.4301	Rozsdamentes acél 1.4401
Csatlakozólemezek	Acél bevonatos	Acél bevonatos
Csomag (standard)	PTFE-szintetikus/EPDM	PTFE-szintetikus/EPDM
Ülék tömítés (standard)	EPDM	EPDM
Csúszótárcsák tolózárlemez	RCH-1000(Polietilén)	RCH-1000(Polietilén)
Orsó	Rozsdamentes acél 1.4305	Rozsdamentes acél 1.4305
Kézikerék	Gömbgrafitos öntöttvas EN-GJS-500-7	Gömbgrafitos öntöttvas EN-GJS-500-7

Ülékvariánsok egyoldali tömítéssel:

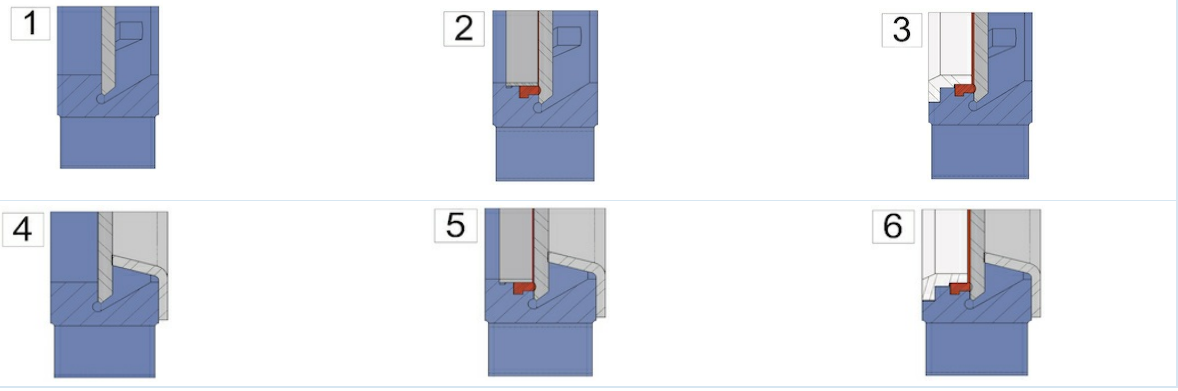

1 ...fémesen tömítő	2 ...lágytömítésű Fixierringgel (Standard)	3 ...lágytömítésű, megerősített rögzítőgyűrűvel illetve Lehúzógyűrű tolólaphoz
4 ...fémesen tömítő, kopásvédelemmel	5 ...lágytömítésű Fixierringgel és kopásvédelemmel	6 ...lágytömítésű, megerősített rögzítőgyűrűvel illetve Lehúzógyűrű tolólaphoz és kopásvédelem

Lehetséges csomagolások:

Csomagolás	Közeg hőmérséklete [°C]	Alkalmazási példák
PTFE-szintetikus/EPDM	-15 ...+90	semleges folyadékok, 5% szilárdanyag-tartalmú folyadékok, Granulátum, Iszap
PTFE-szintetikus/FKM	-15 ...+180	Folyadékok, 5% szilárdanyag-tartalmú folyadékok, Granulátum, Iszap
PTFE	-30 ...+200	szinte minden folyadékhoz

Lehetséges ülék tömítések:

Tömítés	Közeg hőmérséklete [°C]	Szivárgás [a térfogatáram %-ában]	Alkalmazási példák
EPDM	-5...+90	0	semleges folyadékok, 5% szilárdanyag-tartalmú folyadékok, Granulátum, Iszap
fémes	-20...+650	1,5	száraz közegek és folyadékok 5% szilárdanyag-tartalommal, Granulátum, Iszap
PTFE	-20 ...+180	0,5	Lúgok és savak
FKM	0...+180	0	Savak, Üzemanyagok és olajtartalmú folyadékok
NBR	-20...+90	0	Olajok és olajtartalmú folyadékok
Szilikon	-25...+200	0	Élelmiszer- és gyógyszeripari termékek

+36 20 461 3279
emese.valis@stasto.eu
© STASTO Automatizálás Kft.

Méretek:

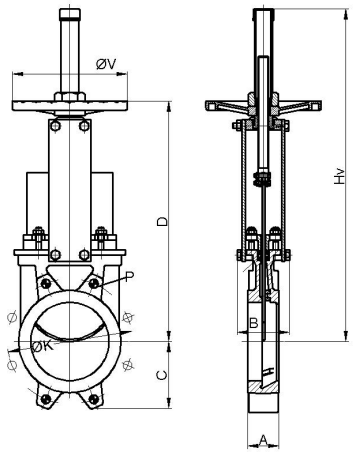

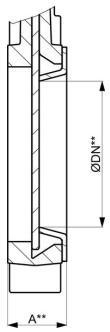

tartalmazza Kopásvédelem

Névleges átmérő DN[mm]	ØDN**	max. üzemi nyomás [bar]	A	A**	B	C	D	Hv	ØK	Mélység* P	ØV	Kv-érték [m 3 /h]	Kv-érték*** [m 3 /h]	Tömeg [kg]
50	25	10	40	46	92	63	280	409	125	8	225	206	28	7
65	39	10	40	46	92	70	308	436	145	8	225	305	72	8
80	52	10	50	56	92	92	333	469	160	9	225	485	137	9
100	72	10	50	56	92	105	373	502	180	9	225	895	279	11
125	97	10	50	56	102	120	406	585	210	9	225	1550	548	13
150	119	10	60	66	102	130	458	644	240	10	225	2095	851	17
200	167	10	60	66	119	160	578	815	295	10	325	3834	1888	28
250	217	10	70	77	119	198	679	1016	350	12	325	5375	3400	40
300	259	6	70	77	119	234	779	1116	400	12	380	8083	4845	56
350	302	6	96	105	290	256	906	1336	460	21	450	10700	6808	94
400	352	6	100	109	290	292	1012	1442	515	21	450	14200	9746	116
450	400	5	106	115	290	308	1098	1628	565	22	450	18405	12442	162
500	449	4	110	119	290	340S	1210	1738	620	22	450	23215	15979	191

*Menetmélység, DN600 ...DN1200 kérésre
***Kv-érték tartalmazza Kopásvédelem

Végálláskapcsoló

Típus	MSU01A	MSU05	MSU03	MSU04
	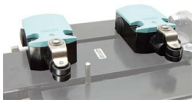			
Gyártó/típus	Siemens 3SE5122	IFM IG0011	IFM IGS208	IFM NG501A
Leírás	Nyitó/záró kapcsoló	M18, 20-250VAC/DC, NO, 2-vezetékes, Kábel 2m	M18, 10-30VDC, NO, 2-vezetékes vagy 3-vezetékes, Kábel 2m	M18, ATEX EEx i, Kábel 2m
Környezeti hőmérséklet	-25 ...+85°C	-25 ...+80°C	-25 ...+70°C	-20 ...+70°C
Védettségi fokozat	IP66	IP67	IP67	IP67
maximális kapcsolási teljesítmény	230VAC/6A 24VDC/0,27A	AC 250mA, DC 100mA	DC 100mA	-

© STASTO Automatizálás Kft.

Karimainformációk:

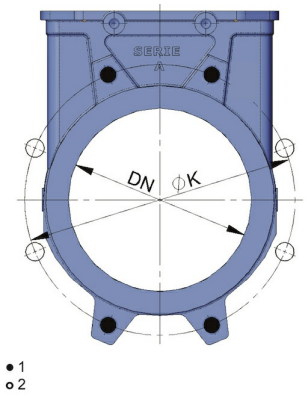

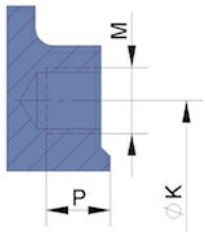

1...zsákfuratos menet, 2...Átmenő furat

Névleges átmérő DN[mm]	Vakfurat menetek száma	Átmenő furatok száma	ØK	M	Mélység zsákfuratos menet P
50	4	-	125	M16	8
65	4	-	145	M16	8
80	4	4	160	M16	9
100	4	4	180	M16	9
125	4	4	210	M16	9
150	4	4	240	M20	10
200	4	4	295	M20	10
250	6	6	350	M20	12
300	6	6	400	M20	12
350	10	6	460	M20	21
400	10	6	515	M24	21
450	14	6	565	M24	22
500	14	6	620	M24	22
DN600 ...DN1200 kérésre					

Az ábrák nem kötelező érvényűek
A konstrukció, a méretek és az anyagok változtatásának joga fenntartva

+36 20 461 3279
emese.valis@stasto.eu
© STASTO Automatizálás Kft.