Partnership. With Guarantee.

Pločasti zasun s ručnim kotačem
Serija A1V2





Izvedba	Pločasti zasun s ručnim kotačem, Međupirubnička izvedba, jednostrano brtvljenje, rastuće vreteno, Ručna regulacija pakiranja
Aktiviranje	pomoću ručnog kotača
Priključak	Prirubnice DN50...DN500 prema EN1092-2 PN10
Materijali	vidi tablicu materijala
Temperatura medija	Kućište Sivi lijev EN-GJL-250 odnosno Nodularni lijev EN-GJS-500-7 -10...120°C, Kućište Nehrđajući čelik 1.4408 -30...120°C, dodatno još ovisno o materijalu pakiranja i brtvenom materijalu - vidi tablicu, više temperature na upit
Radni tlak	do nazivnog tlaka prema tablici PAŽNJA: Zasun se može tlačno opteretiti suprotno smjeru protoka s 30% maksimalnog radnog tlaka. Pri tome može doći do blagog propuštanja u zatvorenom položaju.
Smjer protoka	Označeno strelicom. Za suhe medije preporučujemo protok suprotno smjeru strelice. PAŽNJA: Zasun se može tlačno opteretiti suprotno smjeru protoka s 30% maksimalnog radnog tlaka. Pri tome može doći do blagog propuštanja u zatvorenom položaju.
Način pričvršćivanja	Ugradnja u kruti cjevovodni sustav
Položaj ugradnje	okomito prema gore, drugi položaj ugradnje na upit
Pribor	montirani mehanički granični prekidači odnosno induktivni senzori blizine
ATEX	može se koristiti u eksplozivno ugroženom području Zone 2 i 22 (ATEX zona 1 i 21 na upit)
Posebne izvedbe	Nazivni promjeri do 1200mm, neuzlazno vreteno, jednodjelujući ili dvodjelujući pneumatski pogon, Električni pogon, Klizne pločice klizna ploča ventila PTFE, Ispirni provrti, ostali nazivni tlakovi na upit

+381 11 2399521
balkan@stasto.eu
© STASTO Automatizacija d.o.o.

Tablica materijala:

Tip	A1V2H2-5-...-B	A1V2I2-5-...
Kućište	Sivi lijev EN-GJL-250 odnosno Nodularni lijev EN-GJS-500-7 epoksidno premazano RAL5015, Premazivanje 80µm	Nehrđajući čelik 1.4408
Klizna ploča	Nehrđajući čelik 1.4301	Nehrđajući čelik 1.4401
Priključne ploče	Čelik premazan	Čelik premazan
Pakiranje (standardno)	PTFE-sintetički/EPDM	PTFE-sintetički/EPDM
Brtva sjedišta (standard)	EPDM	EPDM
Klizne pločice klizna ploča ventila	RCH-1000(Polietilen)	RCH-1000(Polietilen)
Vreteno	Nehrđajući čelik 1.4305	Nehrđajući čelik 1.4305
Ručni kotač	Nodularni lijev EN-GJS-500-7	Nodularni lijev EN-GJS-500-7

Varijante sjedišta s brtvljenjem na jednoj strani:

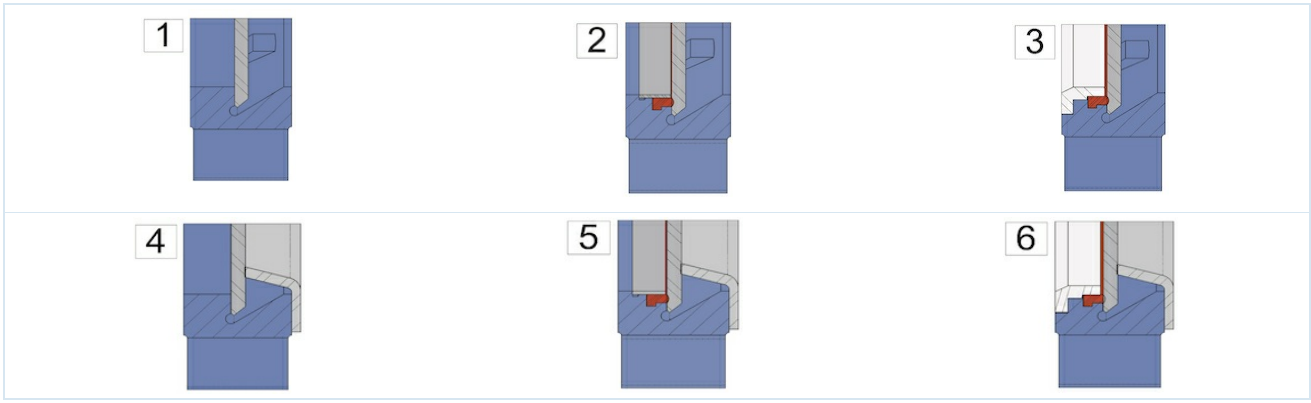

1 ...metalno brtvljenje	2 ...mekano brtvljenje s fiksirnim prstenom (Standardno)	3 ...mekano brtvljenje s ojačanim fiksirnim prstenom odnosno Brisač za kliznu ploču
4 ...metalno brtvljenje s zaštitom od abrazije	5 ...mekano brtvljenje s fiksnim prstenom i zaštitom od abrazije	6 ...mekano brtvljenje s ojačanim fiksirnim prstenom odnosno Brisač za kliznu ploču i zaštita od abrazije

Moguća pakiranja:

Pakiranje	Temperatura medija [°C]	Primjeri primjene
PTFE-sintetički/EPDM	-15 ...+90	neutralne tekućine, Tekućine s 5% udjelom krutih tvari, Granulat, Mulj
PTFE-sintetički/FKM	-15 ...+180	Tekućine, Tekućine s 5% udjelom krutih tvari, Granulat, Mulj
PTFE	-30 ...+200	za gotovo sve tekućine

Moguće brtve sjedišta ventila:

Brtva	Temperatura medija [°C]	Propuštanje [u % od protoka]	Primjeri primjene
EPDM	-5...+90	0	neutralne tekućine, Tekućine s 5% udjelom krutih tvari, Granulat, Mulj
metalni	-20...+650	1,5	suhi mediji i tekućine s 5% udjelom krutih tvari, Granulat, Mulj
PTFE	-20 ...+180	0,5	Lužine i kiseline
FKM	0...+180	0	Kiseline, Goriva i tekućine koje sadrže ulje
NBR	-20...+90	0	Ulja i tekućine koje sadrže ulje
Silikon	-25...+200	0	Prehrambeni i farmaceutski proizvodi

+381 11 2399521
balkan@stasto.eu
© STASTO Automatizacija d.o.o.

Dimenzije:

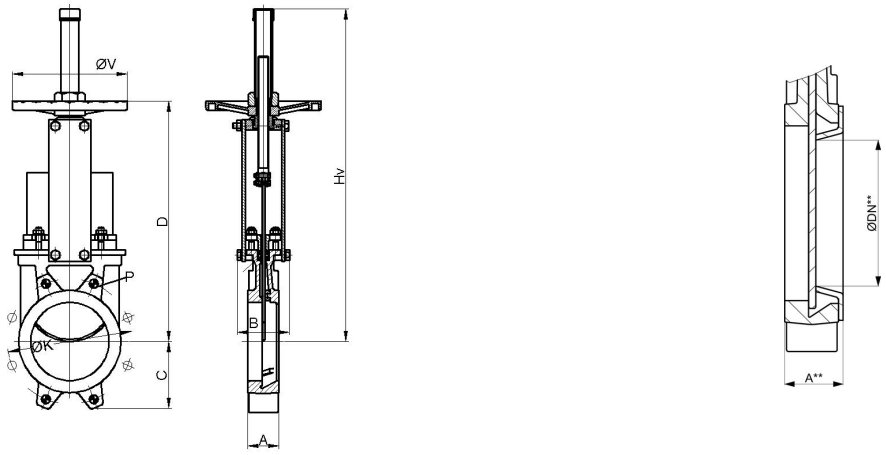

uklj. Zaštita od abrazije

Nazivni promjer DN[mm]	ØDN**	maks. radni tlak [bar]	A	A**	B	C	D	Hv	ØK	Dubina* P	ØV	Kv vrijednost [m 3 /h]	Kv vrijednost*** [m 3 /h]	Težina [kg]
50	25	10	40	46	92	63	280	409	125	8	225	206	28	7
65	39	10	40	46	92	70	308	436	145	8	225	305	72	8
80	52	10	50	56	92	92	333	469	160	9	225	485	137	9
100	72	10	50	56	92	105	373	502	180	9	225	895	279	11
125	97	10	50	56	102	120	406	585	210	9	225	1550	548	13
150	119	10	60	66	102	130	458	644	240	10	225	2095	851	17
200	167	10	60	66	119	160	578	815	295	10	325	3834	1888	28
250	217	10	70	77	119	198	679	1016	350	12	325	5375	3400	40
300	259	6	70	77	119	234	779	1116	400	12	380	8083	4845	56
350	302	6	96	105	290	256	906	1336	460	21	450	10700	6808	94
400	352	6	100	109	290	292	1012	1442	515	21	450	14200	9746	116
450	400	5	106	115	290	308	1098	1628	565	22	450	18405	12442	162
500	449	4	110	119	290	340S	1210	1738	620	22	450	23215	15979	191

*Dubina navoja, DN600 ...DN1200 na upit
***Kv vrijednost uklj. Zaštita od abrazije

Granični prekidač

Tip	MSU01A	MSU05	MSU03	MSU04
	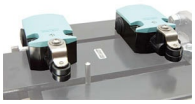			
Proizvođač/tip	Siemens 3SE5122	IFM IG0011	IFM IGS208	IFM NG501A
Opis	Otvarač/zatvarač	M18, 20-250VAC/DC, NO, 2-žilni, Kabel 2m	M18, 10-30VDC, NO, 2-žilni ili 3-žilni, Kabel 2m	M18, ATEX EEx i, Kabel 2m
Temperatura okoline	-25 ...+85°C	-25 ...+80°C	-25 ...+70°C	-20 ...+70°C
Stupanj zaštite	IP66	IP67	IP67	IP67
maksimalna sklopna snaga	230VAC/6A 24VDC/0,27A	AC 250mA, DC 100mA	DC 100mA	-

+381 11 2399521
balkan@stasto.eu
© STASTO Automatizacija d.o.o.

Informacije o prirubnici:

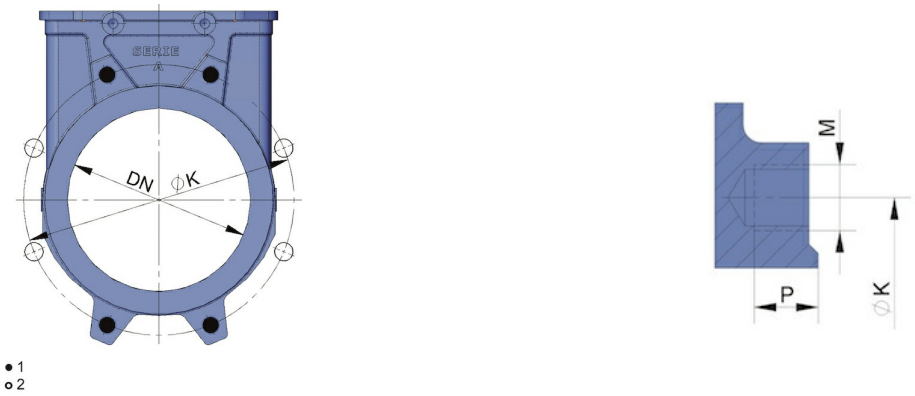

1...slijepi navojni otvor, 2...Prolazni provrt

Nazivni promjer DN[mm]	Broj slijepih unutarnjih navoja	Broj prolaznih provrta	ØK	M	Dubina slijepi navojni otvor P
50	4	-	125	M16	8
65	4	-	145	M16	8
80	4	4	160	M16	9
100	4	4	180	M16	9
125	4	4	210	M16	9
150	4	4	240	M20	10
200	4	4	295	M20	10
250	6	6	350	M20	12
300	6	6	400	M20	12
350	10	6	460	M20	21
400	10	6	515	M24	21
450	14	6	565	M24	22
500	14	6	620	M24	22
DN600 ...DN1200 na upit					

Slike nisu obvezujuće
Zadržavamo pravo na konstrukcijske, dimenzijske i promjene materijala.

+381 11 2399521
balkan@stasto.eu
© STASTO Automatizacija d.o.o.