Partnership. With Guarantee.

Vanne à guillotine à volant manuel
Série A1V2





Type de construction	Vanne à guillotine à volant manuel, Version à bride intermédiaire, étanchéité unilatérale, tige montante, Réglage manuel de l'emballage possible
Actionnement	au moyen d'un volant manuel
Raccordement	Brides DN50...DN500 selon EN1092-2 PN10
Matériaux	voir tableau des matériaux
Température du fluide	Boîtier Fonte grise EN-GJL-250 ou plutôt Fonte à graphite sphéroïdal EN-GJS-500-7 -10...120°C, Boîtier Acier inoxydable 1.4408 -30...120°C, en outre, dépend également du matériau d'emballage et d'étanchéité - voir tableau, températures plus élevées sur demande
Pression de service	jusqu'à la pression nominale selon le tableau ATTENTION: Le tiroir peut être mis sous pression à contre-sens du débit avec 30% de la pression de service maximale.. Une légère fuite peut alors se produire en position fermée.
Sens d'écoulement	Est indiqué par une flèche. Pour les fluides secs, nous recommandons un débit dans le sens opposé à la direction de la flèche.. ATTENTION: Le tiroir peut être mis sous pression à contre-sens du débit avec 30% de la pression de service maximale.. Une légère fuite peut alors se produire en position fermée.
Type de fixation	Montage dans un système de tuyauterie rigide
Position de montage	verticalement vers le haut, autre position de montage sur demande
Accessoires	monté fins de course mécaniques ou plutôt détecteurs de proximité inductifs
ATEX	utilisable en zone à risque d'explosion Zone 2 et 22 (ATEX Zone 1 et 21 sur demande)
Versions spéciales	Diamètres nominaux jusqu'à 1200mm, tige non montante, actionneur pneumatique simple effet ou double effet, Actionneur électrique, Disques de glissement plaque de tiroir PTFE, Orifices de purge, autres pressions nominales sur demande

+43 512 52076
austria@stasto.eu
© STASTO Automation KG

Tableau des matériaux:

Type	A1V2H2-5-...-B	A1V2I2-5-...
Boîtier	Fonte grise EN-GJL-250 ou plutôt Fonte à graphite sphéroïdal EN-GJS-500-7 revêtu d'époxy RAL5015, Revêtement 80µm	Acier inoxydable 1.4408
Plaque coulissante	Acier inoxydable 1.4301	Acier inoxydable 1.4401
Plaques de raccordement	Acier revêtu	Acier revêtu
Emballage (standard)	PTFE-synthétique/EPDM	PTFE-synthétique/EPDM
Joint de siège (standard)	EPDM	EPDM
Disques de glissement plaque de tiroir	RCH-1000(Polyéthylène)	RCH-1000(Polyéthylène)
Tige filetée	Acier inoxydable 1.4305	Acier inoxydable 1.4305
Volant	Fonte à graphite sphéroïdal EN-GJS-500-7	Fonte à graphite sphéroïdal EN-GJS-500-7

Variantes de siège étanches d’un seul côté:

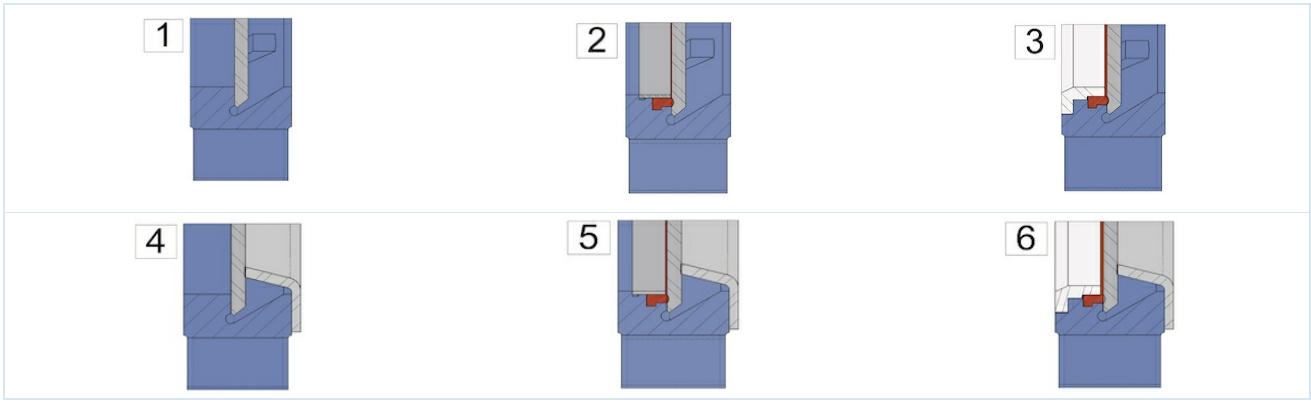

1 ...étanchéité métal sur métal	2 ...étanchéité souple avec bague de fixation Fixi (Standard)	3 ...à étanchéité souple avec anneau de fixation renforcé ou plutôt Racleur pour plaque de tiroir
4 ...étanchéité métallique avec protection contre l’abrasion	5 ...à étanchéité souple avec bague de fixation et protection contre l’abrasion	6 ...à étanchéité souple avec anneau de fixation renforcé ou plutôt Racleur pour plaque de tiroir et protection contre l’abrasion

Emballages possibles:

Emballage	Température du fluide [°C]	Exemples d'application
PTFE-synthétique/EPDM	-15 ...+90	liquides neutres, Liquides avec 5 % de teneur en matières solides, Granulés, Boues
PTFE-synthétique/FKM	-15 ...+180	Liquides, Liquides avec 5 % de teneur en matières solides, Granulés, Boues
PTFE	-30 ...+200	pour presque tous les liquides

Joints d’étanchéité de siège possibles:

Joint d’étanchéité	Température du fluide [°C]	Fuite [en % du débit]	Exemples d'application
EPDM	-5...+90	0	liquides neutres, Liquides avec 5 % de teneur en matières solides, Granulés, Boues
métallique	-20...+650	1,5	milieux secs et liquides avec 5% de teneur en solides, Granulés, Boues
PTFE	-20 ...+180	0,5	Bases et acides
FKM	0...+180	0	Acides, Carburants et liquides contenant de l’huile
NBR	-20...+90	0	Huiles et liquides contenant de l’huile
Silicone	-25...+200	0	Produits alimentaires et pharmaceutiques

Dimensions:

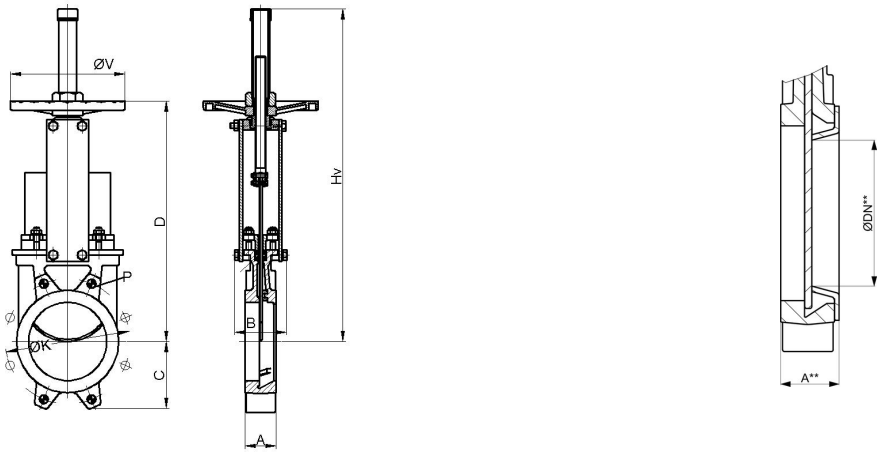

incl. Protection contre l'abrasion

Diamètre nominal DN[mm]	ØDN**	pression de service max. [bar]	A	A**	B	C	D	Hv	ØK	Profondeur* P	ØV	Valeur Kv [m ³ /h]	Valeur Kv*** [m ³ /h]	Poids [kg]
50	25	10	40	46	92	63	280	409	125	8	225	206	28	7
65	39	10	40	46	92	70	308	436	145	8	225	305	72	8
80	52	10	50	56	92	92	333	469	160	9	225	485	137	9
100	72	10	50	56	92	105	373	502	180	9	225	895	279	11
125	97	10	50	56	102	120	406	585	210	9	225	1550	548	13
150	119	10	60	66	102	130	458	644	240	10	225	2095	851	17
200	167	10	60	66	119	160	578	815	295	10	325	3834	1888	28
250	217	10	70	77	119	198	679	1016	350	12	325	5375	3400	40
300	259	6	70	77	119	234	779	1116	400	12	380	8083	4845	56
350	302	6	96	105	290	256	906	1336	460	21	450	10700	6808	94
400	352	6	100	109	290	292	1012	1442	515	21	450	14200	9746	116
450	400	5	106	115	290	308	1098	1628	565	22	450	18405	12442	162
500	449	4	110	119	290	340S	1210	1738	620	22	450	23215	15979	191

*Profondeur de filetage, DN600 ...DN1200 sur demande
***Valeur Kv incl. Protection contre l'abrasion

Fin de course

Type	MSU01A	MSU05	MSU03	MSU04
	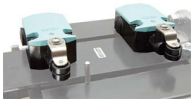			
Fabricant/Type	Siemens 3SE5122	IFM IG0011	IFM IGS208	IFM NG501A
Description	Normalement ouvert/normalement fermé	M18, 20-250VAC/DC, NO, 2 fils, Câble 2m	M18, 10-30VDC, NO, 2 fils ou 3 fils, Câble 2m	M18, ATEX EEx i, Câble 2m
Température ambiante	-25 ...+85°C	-25 ...+80°C	-25 ...+70°C	-20 ...+70°C
Indice de protection	IP66	IP67	IP67	IP67
puissance de commutation maximale	230VAC/6A 24VDC/0,27A	AC 250mA, DC 100mA	DC 100mA	-

© STASTO Automation KG

Informations sur la bride:

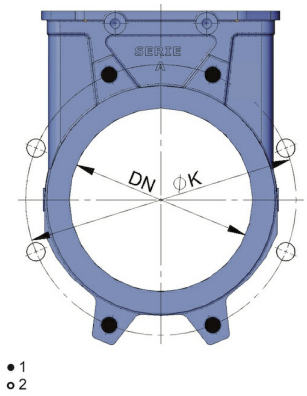

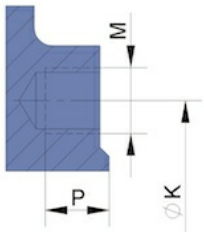

1...Taraudage borgne, 2...Alésage traversant

Diamètre nominal DN[mm]	Nombre de taraudages borgnes	Nombre de trous traversants	ØK	M	Profondeur Taraudage borgne P
50	4	-	125	M16	8
65	4	-	145	M16	8
80	4	4	160	M16	9
100	4	4	180	M16	9
125	4	4	210	M16	9
150	4	4	240	M20	10
200	4	4	295	M20	10
250	6	6	350	M20	12
300	6	6	400	M20	12
350	10	6	460	M20	21
400	10	6	515	M24	21
450	14	6	565	M24	22
500	14	6	620	M24	22
DN600 ...DN1200 sur demande					

Illustrations non contractuelles
Sous réserve de modifications de conception, de dimensions et de matériaux

+43 512 52076
austria@stasto.eu
© STASTO Automation KG