Partnership. With Guarantee.

Válvula de guillotina con volante de mano Serie A1V2





Tipo de construcción	Válvula de guillotina con volante de mano, Versión con brida intermedia, estanco por un lado, vástago ascendente, Paquete ajustable manualmente
Accionamiento	mediante volante manual
Conexión	Bridas DN50...DN500 según EN1092-2 PN10
Materiales	ver tabla de materiales
Temperatura del medio	Carcasa Hierro fundido gris EN-GJL-250 o bien Fundición nodular EN-GJS-500-7 -10...120°C, Carcasa Acero inoxidable 1.4408 -30...120°C, además, también en función del material del embalaje y de la junta de estanqueidad - ver tabla, temperaturas más altas bajo pedido
Presión de funcionamiento	hasta la presión nominal según la tabla ATENCIÓN: El obturador puede presurizarse en sentido contrario a la dirección de flujo con el 30% de la presión máxima de servicio.. Puede producirse una ligera fuga en posición cerrada.
Dirección de flujo	Está marcado con una flecha. Para medios secos recomendamos un caudal en sentido contrario a la dirección de la flecha. ATENCIÓN: El obturador puede presurizarse en sentido contrario a la dirección de flujo con el 30% de la presión máxima de servicio.. Puede producirse una ligera fuga en posición cerrada.
Tipo de fijación	Montaje en sistema de tuberías rígido
Posición de montaje	vertical hacia arriba, otra posición de montaje bajo pedido
Accesorios	montado finales de carrera mecánicos o bien sensores de proximidad inductivos
ATEX	utilizable en zona con riesgo de explosión Zona 2 y 22 (ATEX Zona 1 y 21 bajo pedido)
Versiones especiales	Diámetros nominales hasta 1200mm, husillo no ascendente, actuador neumático de simple efecto o de doble efecto, Accionamiento eléctrico, Discos deslizantes placa corredera PTFE, Orificios de purga, otros presiones nominales bajo pedido

+43 512 52076
austria@stasto.eu
© STASTO Automation KG

Tabla de materiales:

Tipo	A1V2H2-5-...-B	A1V2I2-5-...
Carcasa	Hierro fundido gris EN-GJL-250 o bien Fundición nodular EN-GJS-500-7 recubierto de epoxi RAL5015, Revestimiento 80µm	Acero inoxidable 1.4408
Placa deslizante	Acero inoxidable 1.4301	Acero inoxidable 1.4401
Placas de conexión	Acero recubierto	Acero recubierto
Paquete (estándar)	PTFE-sintético/EPDM	PTFE-sintético/EPDM
Junta de asiento (estándar)	EPDM	EPDM
Discos deslizantes placa corredera	RCH-1000(Polietileno)	RCH-1000(Polietileno)
Husillo	Acero inoxidable 1.4305	Acero inoxidable 1.4305
Volante de mano	Fundición nodular EN-GJS-500-7	Fundición nodular EN-GJS-500-7

Variantes de asiento con estanqueidad unilateral:

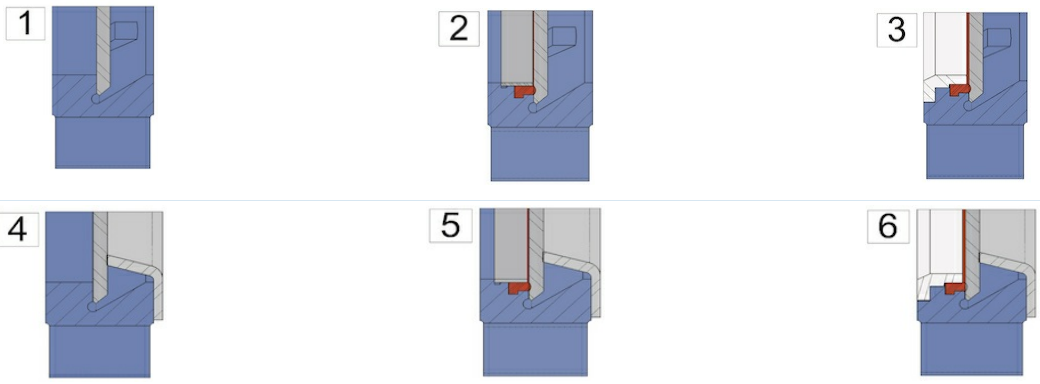

1 ...sellado metálico	2 ...estanqueidad blanda con anillo de fijación Fixierring (Estándar)	3 ...estanqueidad blanda con anillo de fijación reforzado o bien Rascador para placa deslizante
4 ...sellado metálico con protección contra la abrasión	5 ...estanqueidad blanda con anillo de fijación y protección contra la abrasión	6 ...estanqueidad blanda con anillo de fijación reforzado o bien Rascador para placa deslizante y protección contra la abrasión

Paquetes posibles:

Paquete	Temperatura del medio [°C]	Ejemplos de aplicación
PTFE-sintético/EPDM	-15 ...+90	líquidos neutros, Líquidos con 5% de contenido de sólidos, Granulado, Lodos
PTFE-sintético/FKM	-15 ...+180	Líquidos, Líquidos con 5% de contenido de sólidos, Granulado, Lodos
PTFE	-30 ...+200	para casi todos los líquidos

Posibles sellos de asiento:

Junta de estanqueidad	Temperatura del medio [°C]	Fuga [en % del caudal]	Ejemplos de aplicación
EPDM	-5...+90	0	líquidos neutros, Líquidos con 5% de contenido de sólidos, Granulado, Lodos
metálico	-20...+650	1,5	medios secos y líquidos con un 5% de contenido de sólidos, Granulado, Lodos
PTFE	-20 ...+180	0,5	Álcalis y ácidos
FKM	0...+180	0	Ácidos, Combustibles y líquidos que contienen aceite
NBR	-20...+90	0	Aceites y líquidos que contienen aceite
Silicona	-25...+200	0	Productos alimentarios y farmacéuticos

Dimensiones:

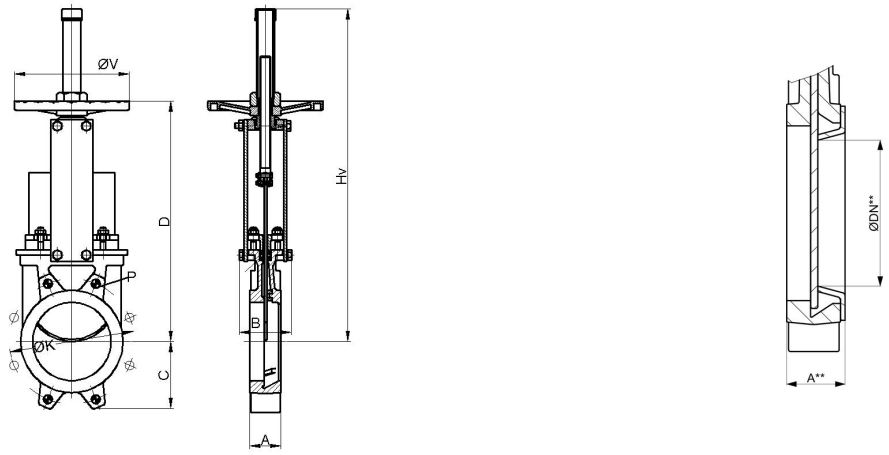

incl. Protección contra la abrasión

Diámetro nominal DN[mm]	ØDN**	presión máx. de funcionamiento [bar]	A	A**	B	C	D	Hv	ØK	Profundidad* P	ØV	Valor Kv [m ^{3} /h]	Valor Kv*** [m ^{3} /h]	Peso [kg]
50	25	10	40	46	92	63	280	409	125	8	225	206	28	7
65	39	10	40	46	92	70	308	436	145	8	225	305	72	8
80	52	10	50	56	92	92	333	469	160	9	225	485	137	9
100	72	10	50	56	92	105	373	502	180	9	225	895	279	11
125	97	10	50	56	102	120	406	585	210	9	225	1550	548	13
150	119	10	60	66	102	130	458	644	240	10	225	2095	851	17
200	167	10	60	66	119	160	578	815	295	10	325	3834	1888	28
250	217	10	70	77	119	198	679	1016	350	12	325	5375	3400	40
300	259	6	70	77	119	234	779	1116	400	12	380	8083	4845	56
350	302	6	96	105	290	256	906	1336	460	21	450	10700	6808	94
400	352	6	100	109	290	292	1012	1442	515	21	450	14200	9746	116
450	400	5	106	115	290	308	1098	1628	565	22	450	18405	12442	162
500	449	4	110	119	290	340S	1210	1738	620	22	450	23215	15979	191

*Profundidad de rosca, DN600 ...DN1200 bajo pedido
***Valor Kv incl. Protección contra la abrasión

Final de carrera

Tipo	MSU01A	MSU05	MSU03	MSU04
	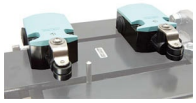			
Fabricante/Tipo	Siemens 3SE5122	IFM IG0011	IFM IGS208	IFM NG501A
Descripción	Normalmente abierto/normalmente cerrado	M18, 20-250VAC/DC, NO, 2 hilos, Cable 2m	M18, 10-30VDC, NO, 2 hilos o 3 hilos, Cable 2m	M18, ATEX EEx i, Cable 2m
Temperatura ambiente	-25 ...+85°C	-25 ...+80°C	-25 ...+70°C	-20 ...+70°C
Grado de protección	IP66	IP67	IP67	IP67
potencia máxima de conmutación	230VAC/6A 24VDC/0,27A	AC 250mA, DC 100mA	DC 100mA	-

+43 512 52076
austria@stasto.eu
© STASTO Automation KG

Información de brida:

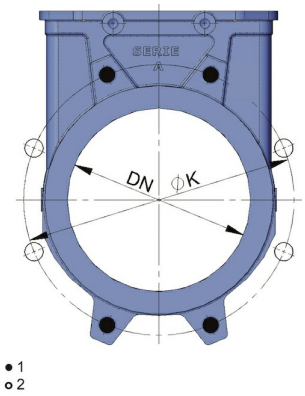

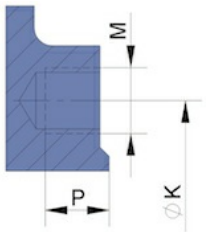

1...Rosca ciega, 2...Orificio pasante

Diámetro nominal DN[mm]	Número de roscas ciegas	Número de taladros pasantes	ØK	M	Profundidad Rosca ciega P
50	4	-	125	M16	8
65	4	-	145	M16	8
80	4	4	160	M16	9
100	4	4	180	M16	9
125	4	4	210	M16	9
150	4	4	240	M20	10
200	4	4	295	M20	10
250	6	6	350	M20	12
300	6	6	400	M20	12
350	10	6	460	M20	21
400	10	6	515	M24	21
450	14	6	565	M24	22
500	14	6	620	M24	22
DN600 ...DN1200 bajo pedido					

Las ilustraciones no son vinculantes
Reservado el derecho a modificaciones de diseño, dimensiones y materiales

© STASTO Automation KG