Partnership. With Guarantee.

Πλακοειδής συρταρωτή δικλείδα με χειροτροχό Σειρά A1V2





Τύπος κατασκευής	Πλακοειδής συρταρωτή δικλείδα με χειροτροχό, Ενδιάμεση φλαντζωτή εκτέλεση, μονόπλευρα στεγανοποιούμενο, ανερχόμενο στέλεχος, Χειροκίνητα ρυθμιζόμενη συσκευασία
Ενεργοποίηση	με χειροτροχό
Σύνδεση	Φλάντζες DN50...DN500 σύμφωνα με EN1092-2 PN10
Υλικά κατασκευής	βλέπε πίνακα υλικών
Θερμοκρασία μέσου	Περίβλημα Φαιός χυτοσίδηρος EN-GJL-250 ή αντίστοιχα Ελατός χυτοσίδηρος EN-GJS-500-7 -10...120°C, Περίβλημα Ανοξείδωτος χάλυβας 1.4408 -30...120°C, επιπλέον, επίσης ανάλογα με το υλικό συσκευασίας και στεγανοποίησης - βλέπε πίνακα, υψηλότερες θερμοκρασίες κατόπιν αιτήματος
Πίεση λειτουργίας	έως ονομαστική πίεση σύμφωνα με τον πίνακα ΠΡΟΣΟΧΗ: Το συρτάρι μπορεί να τεθεί υπό πίεση αντίθετα από τη διεύθυνση ροής με 30% της μέγιστης πίεσης λειτουργίας.. Σε αυτή την περίπτωση μπορεί να προκύψει μικρή διαρροή στη θέση κλειστότητας.
Κατεύθυνση ροής	Σημειώνεται με ένα βέλος. Για ξηρά μέσα συνιστούμε ροή αντίθετα από τη φορά του βέλους. ΠΡΟΣΟΧΗ: Το συρτάρι μπορεί να τεθεί υπό πίεση αντίθετα από τη διεύθυνση ροής με 30% της μέγιστης πίεσης λειτουργίας.. Σε αυτή την περίπτωση μπορεί να προκύψει μικρή διαρροή στη θέση κλειστότητας.
Τύπος στερέωσης	Εγκατάσταση σε άκαμπτο σύστημα σωληνώσεων
Θέση εγκατάστασης	κατακόρυφα προς τα πάνω, άλλη θέση εγκατάστασης κατόπιν αιτήματος
Εξαρτήματα	ενσωματωμένο μηχανικοί τερματικοί διακόπτες ή αντίστοιχα επαγωγικοί αισθητήρες εγγύτητας
ATEX	κατάλληλο για χρήση σε εκρήξιμη περιοχή Ζώνη 2 και 22 (ATEX Ζώνη 1 και 21 κατόπιν αιτήματος)
Ειδικές εκδόσεις	Ονομαστικές διαμέτρους έως 1200mm, μη ανερχόμενο στέλεχος (spindle), πνευματικός ενεργοποιητής απλής ή διπλής ενέργειας, Ηλεκτρικός ενεργοποιητής, Δίσκοι ολίσθησης πλάκα ολισθητήρα PTFE, Οπές έκπλυσης, άλλες ονομαστικές πιέσεις κατόπιν αιτήματος

+43 512 52076
austria@stasto.eu
© STASTO Automation KG

Πίνακας υλικών:

Τύπος	A1V2H2-5-...-B	A1V2I2-5-...
Περίβλημα	Φαιός χυτοσίδηρος EN-GJL-250 ή αντίστοιχα Ελατός χυτοσίδηρος EN-GJS-500-7 επικαλυμμένο με εποξική ρητίνη RAL5015, Επίστρωση 80µm	Ανοξείδωτος χάλυβας 1.4408
Πλάκα ολισθητήρα	Ανοξείδωτος χάλυβας 1.4301	Ανοξείδωτος χάλυβας 1.4401
Πλάκες σύνδεσης	Χάλυβας επικαλυμμένο	Χάλυβας επικαλυμμένο
Συσκευασία (στάνταρ)	PTFE-συνθετικό/EPDM	PTFE-συνθετικό/EPDM
Έδρα στεγανοποίησης (στάνταρ)	EPDM	EPDM
Δίσκοι ολίσθησης πλάκα ολισθητήρα	RCH-1000(Πολυαιθυλένιο)	RCH-1000(Πολυαιθυλένιο)
Άτρακτος	Ανοξείδωτος χάλυβας 1.4305	Ανοξείδωτος χάλυβας 1.4305
Χειροτροχός	Ελατός χυτοσίδηρος EN-GJS-500-7	Ελατός χυτοσίδηρος EN-GJS-500-7

Παραλλαγές έδρας, στεγανές από τη μία πλευρά:

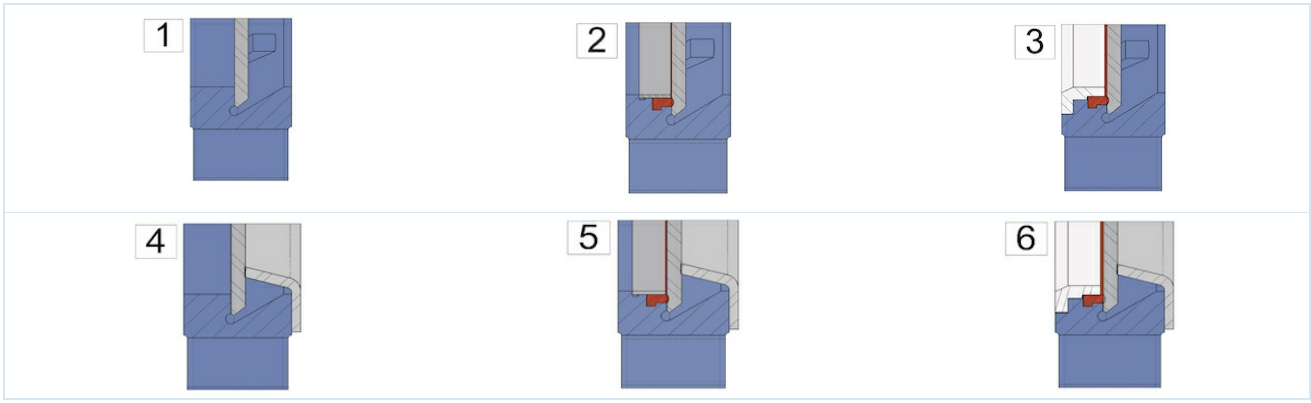

1 ...μεταλλική στεγανοποίηση	2 ...μαλακής στεγανοποίησης με δακτύλιο στερέωσης Fixierring (Τυπικό)	3 ...μαλακής στεγανοποίησης με ενισχυμένο δακτύλιο στερέωσης Fixierring ή αντίστοιχα Ξύστρα σκόνης για πλάκα ολίσθησης
4 ...μεταλλική στεγανοποίηση με προστασία από τριβή/αποτριβή	5 ...μαλακής στεγανοποίησης με δακτύλιο Fixi και προστασία από τριβή/φθορά	6 ...μαλακής στεγανοποίησης με ενισχυμένο δακτύλιο στερέωσης Fixierring ή αντίστοιχα Ξύστρα σκόνης για πλάκα ολίσθησης και προστασία από τριβή/απόξεση

Δυνατές συσκευασίες:

Συσκευασία	Θερμοκρασία μέσου [°C]	Παραδείγματα εφαρμογής
PTFE-συνθετικό/EPDM	-15 ...+90	ουδέτερα υγρά, Υγρά με 5% περιεκτικότητα σε στερεά σωματίδια, Κοκκώδες υλικό, Ιλύς
PTFE-συνθετικό/FKM	-15 ...+180	Υγρά, Υγρά με 5% περιεκτικότητα σε στερεά σωματίδια, Κοκκώδες υλικό, Ιλύς
PTFE	-30 ...+200	για σχεδόν όλα τα υγρά

Πιθανές στεγανοποιήσεις έδρας:

Στεγανοποίηση	Θερμοκρασία μέσου [°C]	Διαρροή [σε % της παροχής]	Παραδείγματα εφαρμογής
EPDM	-5...+90	0	ουδέτερα υγρά, Υγρά με 5% περιεκτικότητα σε στερεά σωματίδια, Κοκκώδες υλικό, Ιλύς
μεταλλικό	-20...+650	1,5	ξηρά μέσα και υγρά με 5% περιεκτικότητα σε στερεά σωματίδια, Κοκκώδες υλικό, Ιλύς
PTFE	-20 ...+180	0,5	Αλκάλια και οξέα
FKM	0...+180	0	Οξέα, Καύσιμα και ελαιώδη υγρά
NBR	-20...+90	0	Έλαια και υγρά που περιέχουν έλαιο
Σιλικόνη	-25...+200	0	Τρόφιμα και φαρμακευτικά προϊόντα

© STASTO Automation KG

Διαστάσεις:

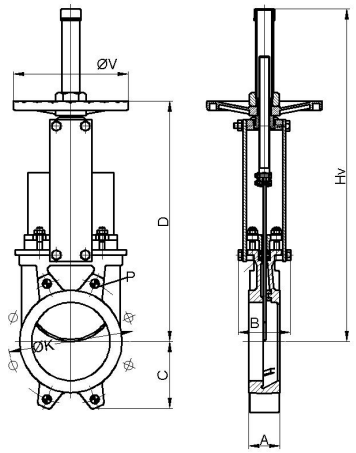

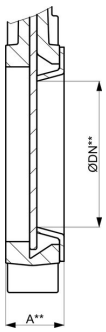

περιλ. Προστασία από τριβή

Ονομαστική διάμετρος DN[mm]	ØDN**	μέγ. πίεση λειτουργίας [bar]	A	A**	B	C	D	Hv	ØK	Βάθος* P	ØV	Τιμή Kv [m 3 /h]	Τιμή Kv*** [m 3 /h]	Βάρος [kg]
50	25	10	40	46	92	63	280	409	125	8	225	206	28	7
65	39	10	40	46	92	70	308	436	145	8	225	305	72	8
80	52	10	50	56	92	92	333	469	160	9	225	485	137	9
100	72	10	50	56	92	105	373	502	180	9	225	895	279	11
125	97	10	50	56	102	120	406	585	210	9	225	1550	548	13
150	119	10	60	66	102	130	458	644	240	10	225	2095	851	17
200	167	10	60	66	119	160	578	815	295	10	325	3834	1888	28
250	217	10	70	77	119	198	679	1016	350	12	325	5375	3400	40
300	259	6	70	77	119	234	779	1116	400	12	380	8083	4845	56
350	302	6	96	105	290	256	906	1336	460	21	450	10700	6808	94
400	352	6	100	109	290	292	1012	1442	515	21	450	14200	9746	116
450	400	5	106	115	290	308	1098	1628	565	22	450	18405	12442	162
500	449	4	110	119	290	340S	1210	1738	620	22	450	23215	15979	191

*Βάθος σπειρώματος, DN600 ...DN1200 κατόπιν αιτήματος
***Τιμή Kv περιλ. Προστασία από τριβή

Τερματικός διακόπτης

Τύπος	MSU01A	MSU05	MSU03	MSU04
	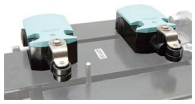			
Κατασκευαστής/Τύπος	Siemens 3SE5122	IFM IG0011	IFM IGS208	IFM NG501A
Περιγραφή	Κανονικά ανοικτή/κανονικά κλειστή	M18, 20-250VAC/DC, NO, 2-αγωγών, Καλώδιο 2m	M18, 10-30VDC, NO, 2-αγωγών ή 3-αγωγών, Καλώδιο 2m	M18, ATEX EEx i, Καλώδιο 2m
Θερμοκρασία περιβάλλοντος	-25 ...+85°C	-25 ...+80°C	-25 ...+70°C	-20 ...+70°C
Βαθμός προστασίας IP	IP66	IP67	IP67	IP67
μέγιστη ισχύς μεταγωγής	230VAC/6A 24VDC/0,27A	AC 250mA, DC 100mA	DC 100mA	-

© STASTO Automation KG

Πληροφορίες φλάντζας:

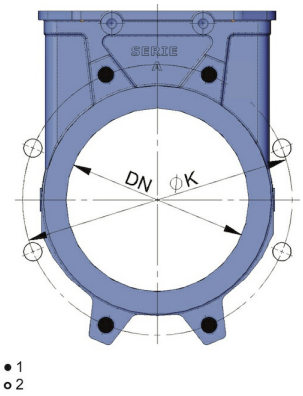

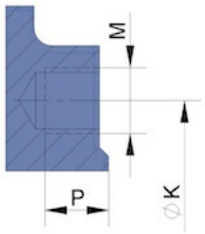

1...Τυφλό σπείρωμα (τυφλή οπή), 2...Διαμπερής οπή

Ονομαστική διάμετρος DN[mm]	Αριθμός τυφλών σπειρωμάτων (τυφλή οπή)	Αριθμός διαμπερών οπών διέλευσης	ØK	M	Βάθος Τυφλό σπείρωμα (τυφλή οπή) P
50	4	-	125	M16	8
65	4	-	145	M16	8
80	4	4	160	M16	9
100	4	4	180	M16	9
125	4	4	210	M16	9
150	4	4	240	M20	10
200	4	4	295	M20	10
250	6	6	350	M20	12
300	6	6	400	M20	12
350	10	6	460	M20	21
400	10	6	515	M24	21
450	14	6	565	M24	22
500	14	6	620	M24	22
DN600 ...DN1200 κατόπιν αιτήματος					

Οι απεικονίσεις δεν είναι δεσμευτικές
Με την επιφύλαξη αλλαγών στον σχεδιασμό, στις διαστάσεις και στα υλικά