Partnership. With Guarantee.

Plattenschieber mit Handrad
Serie A1V2





Bauart	Plattenschieber mit Handrad, Zwischenflanschausführung, einseitig dichtend, steigende Spindel, Packung händisch nachstellbar
Betätigung	mittels Handrad
Anschluss	Flansche DN50...DN500 nach EN1092-2 PN10
Werkstoffe	siehe Werkstofftabelle
Mediumstemperatur	Gehäuse Grauguss EN-GJL-250 bzw. Sphäroguss EN-GJS-500-7 -10...120°C, Gehäuse Edelstahl 1.4408 -30...120°C, zusätzlich noch abhängig vom Packungs- und Dichtmaterial - siehe Tabelle, höhere Temperaturen auf Anfrage
Betriebsdruck	bis Nenndruck gemäß Tabelle ACHTUNG: Schieber kann entgegen der Durchflussrichtung mit 30% des maximalen Betriebsdruckes druckbeaufschlagt werden. Dabei kann eine leichte Leckage in geschlossener Position entstehen.
Durchflussrichtung	Ist durch einen Pfeil gekennzeichnet. Bei trockenen Medien empfehlen wir einen Durchfluss entgegen der Pfeilrichtung. ACHTUNG: Schieber kann entgegen der Durchflussrichtung mit 30% des maximalen Betriebsdruckes druckbeaufschlagt werden. Dabei kann eine leichte Leckage in geschlossener Position entstehen.
Befestigungsart	Einbau in starres Leitungssystem
Einbaulage	senkrecht nach oben, andere Einbaulage auf Anfrage
Zubehör	aufgebaute mechanische Endschalter bzw. induktive Näherungsschalter
ATEX	einsetzbar im explosionsgefährdeten Bereich Zone 2 und 22 (ATEX Zone 1 und 21 auf Anfrage)
Sonderausführungen	Nennweiten bis 1200mm, nicht steigende Spindel, einfachwirkender oder doppelwirkender Pneumatikantrieb, Elektroantrieb, Gleitscheiben Schieberplatte PTFE, Spülbohrungen, andere Nenndrücke auf Anfrage

+43 512 52076
austria@stasto.eu
© STASTO Automation KG

Wekstofftabelle:

Typ	A1V2H2-5-...-B	A1V2I2-5-...
Gehäuse	Grauguss EN-GJL-250 bzw. Sphäroguss EN-GJS-500-7 epoxy beschichtet RAL5015, Beschichtung 80µm	Edelstahl 1.4408
Schieberplatte	Edelstahl 1.4301	Edelstahl 1.4401
Verbindungsplatten	Stahl beschichtet	Stahl beschichtet
Packung (Standard)	PTFE-synthetisch/EPDM	PTFE-synthetisch/EPDM
Sitzdichtung (Standard)	EPDM	EPDM
Gleitscheiben Schieberplatte	RCH-1000(Polyethylen)	RCH-1000(Polyethylen)
Spindel	Edelstahl 1.4305	Edelstahl 1.4305
Handrad	Sphäroguss EN-GJS-500-7	Sphäroguss EN-GJS-500-7

Sitzvarianten einseitig dichtend:

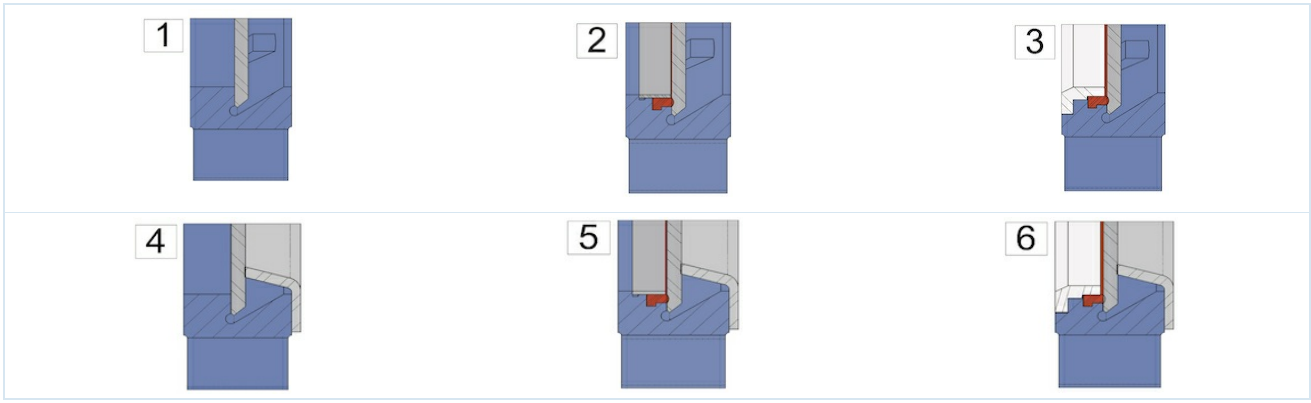

1 ...metallisch dichtend	2 ...weichdichtend mit Fixierring (Standard)	3 ...weichdichtend mit verstärktem Fixierring bzw. Abstreifer für Schieberplatte
4 ...metallisch dichtend mit Abrasionsschutz	5 ...weichdichtend mit Fixierring und Abrasionsschutz	6 ...weichdichtend mit verstärktem Fixierring bzw. Abstreifer für Schieberplatte und Abrasionsschutz

Mögliche Packungen:

Packung	Mediumstemperatur [°C]	Anwendungsbeispiele
PTFE-synthetisch/EPDM	-15 ...+90	neutrale Flüssigkeiten, Flüssigkeiten mit 5% Feststoffanteilen, Granulate, Schlämme
PTFE-synthetisch/FKM	-15 ...+180	Flüssigkeiten, Flüssigkeiten mit 5% Feststoffanteilen, Granulate, Schlämme
PTFE	-30 ...+200	für nahezu alle Flüssigkeiten

Mögliche Sitzdichtungen:

Dichtung	Mediumstemperatur [°C]	Leckage [in % vom Durchfluss]	Anwendungsbeispiele
EPDM	-5...+90	0	neutrale Flüssigkeiten, Flüssigkeiten mit 5% Feststoffanteilen, Granulate, Schlämme
metallisch	-20...+650	1,5	trockene Medien und Flüssigkeiten mit 5% Feststoffanteilen, Granulate, Schlämme
PTFE	-20 ...+180	0,5	Laugen und Säuren
FKM	0...+180	0	Säuren, Treibstoffe und ölhaltige Flüssigkeiten
NBR	-20...+90	0	Öle und ölhaltige Flüssigkeiten
Silikon	-25...+200	0	Lebensmittel und pharmazeutische Produkte

Abmessungen:

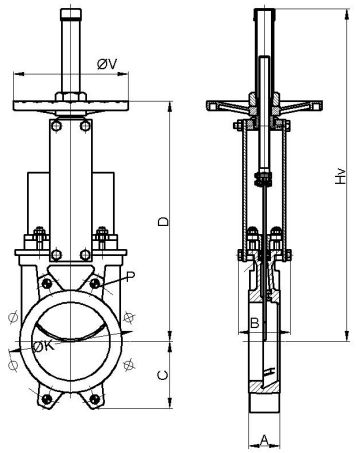

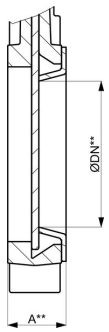

inkl. Abrasionsschutz

Nennweite DN[mm]	ØDN**	max.Betriebsdruck [bar]	A	A**	B	C	D	Hv	ØK	Tiefe* P	ØV	Kv-Wert [m ^{3} /h]	Kv-Wert*** [m ^{3} /h]	Gewicht [kg]
50	25	10	40	46	92	63	280	409	125	8	225	206	28	7
65	39	10	40	46	92	70	308	436	145	8	225	305	72	8
80	52	10	50	56	92	92	333	469	160	9	225	485	137	9
100	72	10	50	56	92	105	373	502	180	9	225	895	279	11
125	97	10	50	56	102	120	406	585	210	9	225	1550	548	13
150	119	10	60	66	102	130	458	644	240	10	225	2095	851	17
200	167	10	60	66	119	160	578	815	295	10	325	3834	1888	28
250	217	10	70	77	119	198	679	1016	350	12	325	5375	3400	40
300	259	6	70	77	119	234	779	1116	400	12	380	8083	4845	56
350	302	6	96	105	290	256	906	1336	460	21	450	10700	6808	94
400	352	6	100	109	290	292	1012	1442	515	21	450	14200	9746	116
450	400	5	106	115	290	308	1098	1628	565	22	450	18405	12442	162
500	449	4	110	119	290	340S	1210	1738	620	22	450	23215	15979	191

*Gewindetiefe, DN600 ...DN1200 auf Anfrage
***Kv-Wert inkl. Abrasionsschutz

Endschalter

Type	MSU01A	MSU05	MSU03	MSU04
	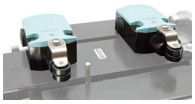			
Hersteller/Type	Siemens 3SE5122	IFM IG0011	IFM IGS208	IFM NG501A
Beschreibung	Öffner/Schließer	M18, 20-250VAC/DC, NO, 2-Leiter, Kabel 2m	M18, 10-30VDC, NO, 2-Leiter oder 3-Leiter, Kabel 2m	M18, ATEX EEx i, Kabel 2m
Umgebungstemperatur	-25 ...+85°C	-25 ...+80°C	-25 ...+70°C	-20 ...+70°C
Schutzart	IP66	IP67	IP67	IP67
maximale Schaltleistung	230VAC/6A 24VDC/0,27A	AC 250mA, DC 100mA	DC 100mA	-

Flanschinformationen:

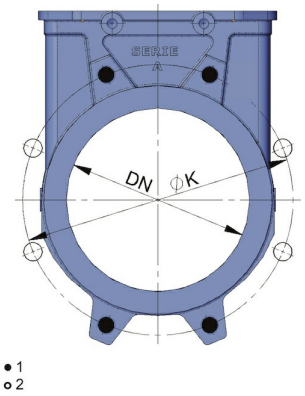

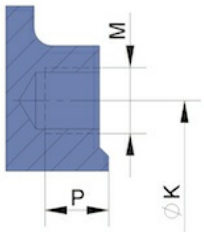

1...Sacklochgewinde, 2...Durchgangsbohrung

Nennweite DN[mm]	Anzahl Sacklochgewinde	Anzahl Durchgangsbohrungen	ØK	M	Tiefe Sacklochgewinde P
50	4	-	125	M16	8
65	4	-	145	M16	8
80	4	4	160	M16	9
100	4	4	180	M16	9
125	4	4	210	M16	9
150	4	4	240	M20	10
200	4	4	295	M20	10
250	6	6	350	M20	12
300	6	6	400	M20	12
350	10	6	460	M20	21
400	10	6	515	M24	21
450	14	6	565	M24	22
500	14	6	620	M24	22
DN600 ...DN1200 auf Anfrage					

Abbildungen unverbindlich
Konstruktions-, Maß- und Werkstoffänderungen vorbehalten

+43 512 52076
austria@stasto.eu
© STASTO Automation KG