Partnership. With Guarantee.

2/2-Vägs koaxialventil - pilotstyrd, DN100 Serie CVFV-100



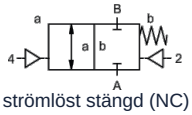

strömlöst stängd (NC)

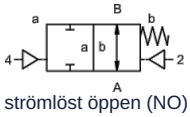

strömlöst öppen (NO)

Typbeteckning	CVFV-100, med pilotventil CVFV-P-100
Konstruktionstyp	2/2-vägs koaxialventil, pilotstyrd, strömlöst stängd eller strömlöst öppen
Funktionsprincip	tryckavlastad, med fjäderretur
Nominell diameter	DN 100mm
Anslutning	CVFV: Flänsar PN16 respektive PN40, Specialflänsar på begäran
Tryckområde	0...16bar eller 0...40bar
Mottryck	P2 > P1, tillgänglig för leverans (max. 16bar)
Material	alternativt hus av aluminium, förzinkat stål, förnicklat stål, icke-järnmetallfritt eller rostfritt stål Ventilsäte Plast på metall, Tätningsmaterial PTFE, NBR, FPM, CR, EPDM Materialuppgifterna för utförandena avser uteslutande de ventilanslutningsdelar som kommer i kontakt med mediet
Media	gasformig - flytande - nedsmutsad - högviskös - geléartad - pastaformig
Flödesriktning	A → B, enligt märkning, (Specialutförande ömsesidig max. 16bar)
Monteringssätt	Installation i styvt rörsystem
Monteringsläge	valfri
Vakuum Läckagegrad	< 10 $^{-6}$ mbar*l*s $^{-1}$
Kv-värde	140,0m³/h
Kopplingscykler	40/min.
Omkopplingstid	PÅ 300...3000ms, STÄNGD 300...3000ms
Dämpning	PÅ/STÄNGD: genom strypning av pilotventilen
Medietemperatur	med flänsmonterad pilotventil upp till +60°C (Pilotventil utanför temperaturområdet medietemperatur max. 160°C)
Omgivningstemperatur	med flänsmonterad pilotventil upp till +50°C
Manuell nödbetjäning	via pilotventil
Godkännanden	på begäran LR/GL/EN10204
Vikt	CVFV 38,0kg
Tillval	Vakuumprovningar med certifikat, Ändlägesbrytare induktiv (Normalt stängd (NC) PNP- Icomatic/Balluf), Ändlägesbrytare induktiv NAMUR (+ Kopplingsförstärkare), Ändlägesbrytare mekanisk (Växelkontakt), Spolanslutningar, Läckageanslutningar

+43 512 52076
austria@stasto.eu
© STASTO Automation KG

Spänningstyp	Växel- och likspänning
Standardspänning	230V/40-60Hz, 24VDC, tillåten spänningsvariation ±10%
Specialspänningar	på begäran
Effektförbrukning	DC: 4,8W (2,5W på begäran), AC: Åtdragningsmoment 11,0VA, Hållkraft 8,5VA
Inkopplingsgrad	100% (Kontinuerlig drift)
Kapslingsklass	IP65 (IP54) enligt DIN 40050 vid korrekt monterad apparatkontakt (skydd mot damminträngning och spolvatten)
Leveransomfattning	inkl. apparatkontaktdon enligt EN175301-803-form B (tidigare DIN43650) - Kabelingång M16x1,5
valfri	Apparatkontakt enligt DESINA, Apparatkontakt enligt VDMA
Tilläggsutrustning	Lyskontakt med varistor
Explosionsskydd	Eex m II T5, Effektförbrukning 24VDC: 3,25W, 230VAC: 2,90W
Beställningsuppgifter	Nominell diameter, Anslutning, Funktion NC/NO, Drifttryck, Flödesmängd, Medium, Medietemperatur, Omgivningstemperatur, Märkspänning, Märkspänning Ändlägesbrytare, Styrning
Användningsanvisning	Den tekniska dimensioneringen av ventilerna sker medium- och applikationsspecifikt, vilket kan leda till avvikelser från de allmänna uppgifter som anges i databladet avseende utförande, tätningsmaterial och karakteristiska värden. Vid oexakta eller ofullständiga beställningsuppgifter respektive applikationsdata finns risk för en tekniskt felaktig dimensionering av ventilerna för avsett användningsändamål. Detta kan medföra att de fysikaliska och/eller kemiska egenskaperna hos de använda materialen eller tätningarna är otillräckliga för det avsedda användningsändamålet.

Pneumatisk styrning

Styrtryckområde	4...10bar
Luftförbrukning	135cm³/Slaglängd
Omkopplingshastighet	Huvudventilen steglöst reglerbar via pilotventilens strypningar
Styrning	företrädesvis via 5/2-vägs pilotventil
Styranslutningar	2/4: G1/4" (G3/8" på begäran)

Hydraulisk styrning

Styrtryckområde	10...30bar/30...60bar
Styrning	företrädesvis via 4/2-vägs pilotventil
Styranslutningar	X/Y: G1/4" (NPT 1/4 på begäran)

+43 512 52076
austria@stasto.eu
© STASTO Automation KG

Mått

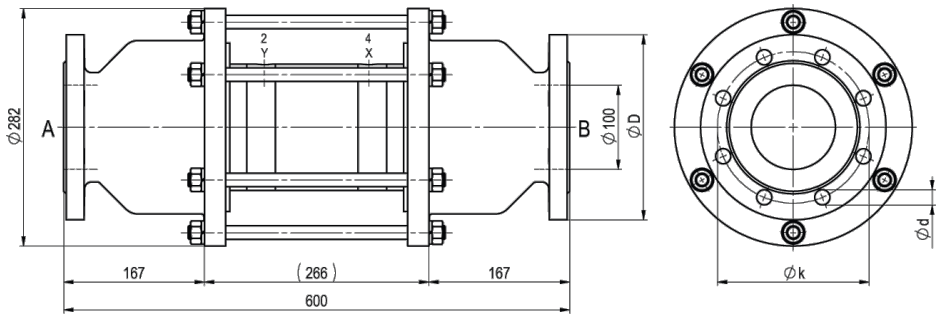

CVFV-100 Funktion NC

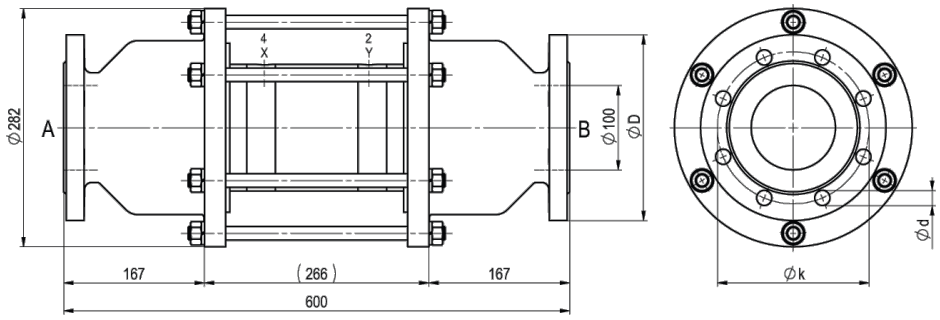

CVFV-100 Funktion NO

Fläns PN	DIN	ØD	Øk	Ød
16	EN 1092-1	220	180	18
40	EN 1092-1	235	190	22

Pilotventiler och elektriska anslutningar



Pilotventil
5/2-vägsventil co-ax, elektropneumatisk, G1/8,
p = 4...10bar



elektrisk anslutning
Magnetspole M12x1



elektrisk anslutning
Form B-kontaktdon DIN EN 175301-803

Ändlägesbrytare



Icomatic Plastutförande
M12x1, DC 10 - 60V
AC 15 - 250V
-25...+85°C



Balluff Metallutförande
M12x1, DC 10 - 30V
-25...+70°C



Honeywell
Växelkontakt

Bilderna är inte bindande
Rätt till konstruktions-, mått- och materialändringar förbehålles

+43 512 52076
austria@stasto.eu
© STASTO Automation KG