Supapă coaxială 2/2 căi - pilotat extern, DN100 Serie CVFV-100



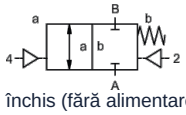

normal închis (fără alimentare) (NC)

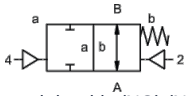

normal deschis (NO) (NO)

Denumire tipului	CVFV-100, cu supapă pilot CVFV-P-100
Tip constructiv	Supapă coaxială 2/2 căi, pilotat extern, normal închis fără curent sau normal deschis fără curent
Mod de funcționare	depresurizat, cu revenire cu arc
Diametru nominal	DN 100mm
Racordare	CVFV: Flanșe PN16 respectiv PN40, Flanșe speciale la cerere
Domeniu de presiune	0...16bar sau 0...40bar
Contrapresiune	P2 > P1, disponibilă (max. 16bar)
Materiale	opțional corp din aluminiu, oțel zincat, oțel nichelat, fără metale neferoase sau oțel inoxidabil Scaun de supapă Plastic pe metal, Materiale de etanșare PTFE, NBR, FPM, CR, EPDM Specificațiile materialelor pentru variante se referă exclusiv la piesele de racord ale supapei care vin în contact cu mediul.
Medii	gazosos - lichid - murdar - vâscozitate ridicată - gelatinos - pastos
Direcția de curgere	A → B, conform marcajului, (Execuție specială alternativă max. 16bar)
Tip de fixare	Montaj în sistem de conducte rigid
Poziție de montaj	arbitrară
Vid vacuum Rată de scurgere	< 10 $^{-6}$ mbar*l*s $^{-1}$
Valoare Kv	140,0m³/h
Cicluri de comutare	40/min.
Timp de comutare	PORNIT 300...3000ms, ÎNCHIS 300...3000ms
Amortizare	PORNIT/ÎNCHIS: prin strangularea supapei pilotului
Temperatura mediului	cu supapă pilot flanșată până la +60°C (Supapă pilot în afara domeniului de temperatură temperatura mediului max. 160°C)
Temperatura ambiantă	cu supapă pilot flanșată până la +50°C
Acționare manuală de urgență	prin supapă pilot
Recepții	la cerere LR/GL/EN10204
Greutate	CVFV 38,0kg
Opțiuni	Încercări-vacuum cu certificat, Comutator de capăt de cursă inductiv (Normal închis (NC) PNP-Icomatic/Balluf), Comutator de capăt de cursă inductiv NAMUR (+ Amplificator de comutare), Comutator de capăt de cursă mecanic (Comutator (SPDT)), Racorduri de spălare, Racorduri de scurgere (leakage)

romania@promcom.eu
© MS PROMCOM S.R.L.

Tip de tensiune	Tensiune alternativă și continuă
Tensiune standard	230V/40-60Hz, 24VDC, fluctuație de tensiune admisă ±10%
Tensiuni speciale	la cerere
Consum de putere	DC: 4,8W (2,5W la cerere), AC: Putere de strângere 11,0VA, Forță de menținere 8,5VA
Ciclu de funcționare	100% (Funcționare continuă)
Grad de protecție	IP65 (IP54) conform DIN 40050 cu fișă de aparat montată corespunzător (protecție împotriva pătrunderii prafului și a apei pulverizate)
Conținutul livrării	incl. mufă pentru aparat conform EN175301-803-Forma B (anterior DIN43650) - Intrare cablu M16x1,5
opțional	Conector de dispozitiv conform DESINA, Conector de aparat conform VDMA
Echipamente suplimentare	Conector luminos cu varistor
Protecție împotriva exploziilor	Eex m II T5, Consum de putere 24VDC: 3,25W, 230VAC: 2,90W
Date de comandă	Diametru nominal, Racordare, Funcție NC/NO, Presiune de lucru, Debit volumic, Mediu, Temperatura mediului, Temperatura ambiantă, Tensiune nominală, Tensiune nominală Comutator de capăt de cursă, Comandă
Indicație de utilizare	Proiectarea tehnică a supapelor se realizează specific mediului și aplicației, ceea ce poate conduce la abateri față de indicațiile generale menționate în fișa tehnică în ceea ce privește execuția, materialele de etanșare și parametrii caracteristici. În cazul unor indicații de comandă sau date de aplicație inexacte ori incomplete există riscul unei dimensionări tehnice incorecte a supapelor pentru scopul de utilizare dorit.. Acest lucru poate avea ca urmare faptul că proprietățile fizice și/sau chimice ale materialelor sau ale etanșărilor utilizate sunt insuficiente pentru scopul de utilizare prevăzut..

Comandă pneumatică

Domeniu de presiune de comandă	4...10bar
Consum de aer	135cm³/Cursă
Viteză de comutare	Supapa principală reglabilă continuu prin duzele de strangulare ale supapei pilotului
Comandă	preferabil prin supapă pilot 5/2 căi
Racorduri de comandă	2/4: G1/4" (G3/8" la cerere)

Comandă hidraulică

Domeniu de presiune de comandă	10...30bar/30...60bar
Comandă	preferabil prin supapă pilot 4/2 căi
Racorduri de comandă	X/Y: G1/4" (NPT 1/4 la cerere)

romania@promcom.eu
© MS PROMCOM S.R.L.

Dimensiuni

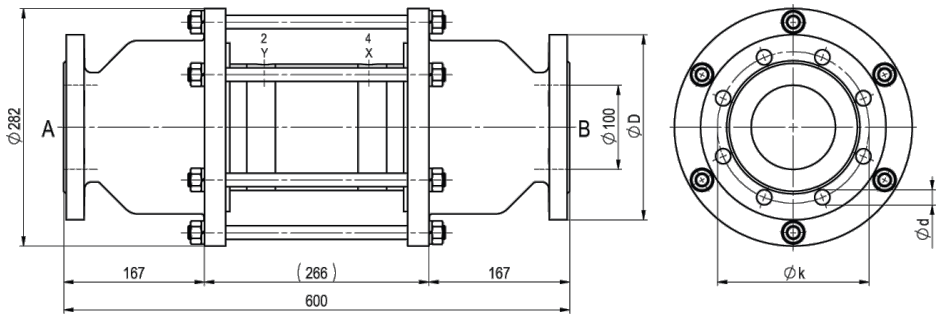

CVFV-100 Funcție NC

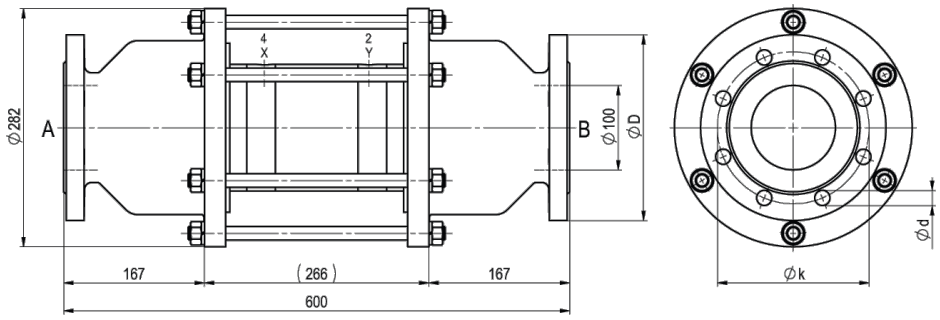

CVFV-100 Funcție NO

Flanșă PN	DIN	ØD	Øk	Ød
16	EN 1092-1	220	180	18
40	EN 1092-1	235	190	22

Supape pilot și conexiuni electrice



Supapă pilot
Supapă 5/2 căi co-ax, electropneumatic, G1/8,
p = 4...10bar



conexiune electrică
Bobină electromagnetică M12x1



conexiune electrică
Conector Formă B DIN EN 175301-803

Comutator de capăt de cursă



Icomatic Execuție din plastic
M12x1, DC 10 - 60V
AC 15 - 250V
-25...+85°C



Balluff Execuție metalică
M12x1, DC 10 - 30V
-25...+70°C



Honeywell
Comutator (SPDT)

Imaginile sunt orientative
Ne rezervăm dreptul de a efectua modificări de construcție, dimensionale și de material.

© MS PROMCOM S.R.L.