2/2-Weg coaxiaalventiel - extern gestuurd, DN100
Serie CVFV-100



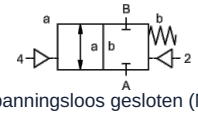

spanningsloos gesloten (NC)

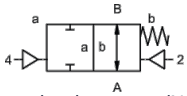

spanningsloos open (NO)

Typeaanduiding	CVFV-100, met pilootventiel CVFV-P-100
Constructie	2/2-weg coaxiaalventiel, extern gestuurd, spanningsloos gesloten of spanningsloos open
Werking	drukontlastend, met veerterugstelling
Nominale diameter	DN 100mm
Aansluiting	CVFV: Flenzen PN16 resp. PN40, Speciale flenzen op aanvraag
Drukbereik	0...16bar of 0...40bar
Tegendruk	P2 > P1, leverbaar (max. 16bar)
Materialen	optioneel behuizing aluminium, staal verzinkt, staal vernikkeld, non-ferrometaalvrij of roestvast staal Klepzitting Kunststof op metaal, Afdichtmaterialen PTFE, NBR, FPM, CR, EPDM De materiaalgegevens van de uitvoeringen hebben uitsluitend betrekking op de ventielaansluitdelen die met het medium in aanraking komen
Media	gasvormig - vloeibaar - vervuild - hoogviskeus - geleiachtig - pasteusvormig
Stroomrichting	A → B, volgens markering, (Speciale uitvoering afwisselend max. 16bar)
Bevestigingswijze	Inbouw in star leidingstelsel
Inbouwpositie	willekeurig
Vacuüm Lekrate	< 10 $^{-6}$ mbar*l*s $^{-1}$
Kv-waarde	140,0m³/h
Schakelcycli	40/min.
Schakeltijd	AAN 300...3000ms, DICHTEN 300...3000ms
Demping	AAN/DICHTEN: door het smoren van het pilotventiel
Mediumtemperatuur	met aangeflensd pilootventiel tot +60°C (Pilotventiel buiten het temperatuurbereik mediumtemperatuur max. 160°C)
Omgevingstemperatuur	met aangeflensd pilootventiel tot +50°C
Handmatige noodbediening	via pilootventiel
Keuringen	op aanvraag LR/GL/EN10204
Gewicht	CVFV 38,0kg
Opties	Vacuümtests met certificaat, Eindschakelaar inductief (Normaal gesloten (NC) PNP- Icomatic/Balluf), Eindschakelaar inductief NAMUR (+ Schakelversterker), Eindschakelaar mechanisch (Wisselcontact), Spoelaansluitingen, Lekpoorten

+43 512 52076
austria@stasto.eu
© STASTO Automation KG

Spanningstype	Wissel- en gelijkspanning
Standaardspanning	230V/40-60Hz, 24VDC, toegestane spanningsschommeling ±10%
Speciale spanningen	op aanvraag
Vermogensopname	DC: 4,8W (2,5W op aanvraag), AC: Aanhaalmoment 11,0VA, Houdkracht 8,5VA
Inschakelduur	100% (Continu bedrijf)
Beschermingsgraad	IP65 (IP54) volgens DIN 40050 bij correct gemonteerde apparaatstekker (bescherming tegen binnendringen van stof en sproeiwater)
Leveringsomvang	incl. apparaatstekkerdoos volgens EN175301-803-vorm B (voorheen DIN43650) - Kabelinvoer M16x1,5
optioneel	Apparaatstekker volgens DESINA, Apparaatstekker volgens VDMA
Extra voorzieningen	Lichtstekker met varistor
Explosiebeveiliging	Eex m II T5, Vermogensopname 24VDC: 3,25W, 230VAC: 2,90W
Bestelgegevens	Nominale diameter, Aansluiting, Functie NC/NO, Bedrijfsdruk, Debiet, Medium, Mediumtemperatuur, Omgevingstemperatuur, Nominale spanning, Nominale spanning Eindschakelaar, Aansturing
Toepassingsinstructie	De technische dimensionering van de ventielen gebeurt medium- en toepassingsspecifiek, wat kan leiden tot afwijkingen van de in het datablad vermelde algemene gegevens met betrekking tot uitvoering, afdichtmaterialen en kenwaarden. Bij onnauwkeurige of onvolledige bestelgegevens resp. toepassingsgegevens bestaat het risico van een onjuiste technische dimensionering van de ventielen voor het beoogde gebruiksdoel. Dit kan tot gevolg hebben dat de fysische en/of chemische eigenschappen van de gebruikte materialen of afdichtingen voor het beoogde toepassingsdoel onvoldoende zijn.

Pneumatische aansturing

Stuurdrukbereik	4...10bar
Luchtverbruik	135cm³/Slag
Schakelsnelheid	Hoofdventiel traploos regelbaar via smoorkleppen van het pilotventiel
Besturing	bij voorkeur via 5/2-weg pilotventiel
Stuuraansluitingen	2/4: G1/4" (G3/8" op aanvraag)

Hydraulische aansturing

Stuurdrukbereik	10...30bar/30...60bar
Besturing	bij voorkeur via 4/2-weg pilotventiel
Stuuraansluitingen	X/Y: G1/4" (NPT 1/4 op aanvraag)

Afmetingen

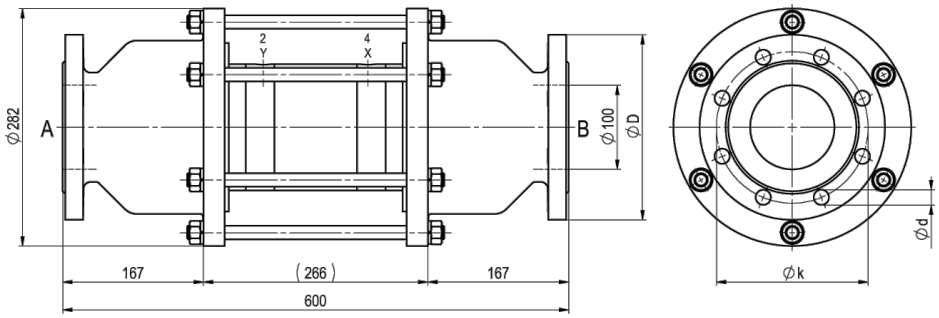

CVFV-100 Functie NC

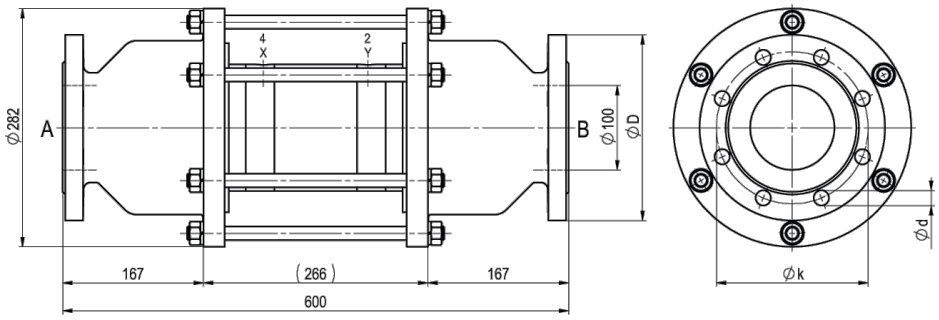

CVFV-100 Functie NO

Flens PN	DIN	ØD	Øk	Ød
16	EN 1092-1	220	180	18
40	EN 1092-1	235	190	22

Pilotventielen en elektrische aansluitingen



Pilootventiel
5/2-wegventiel co-ax, elektropneumatisch, G1/8,
p = 4...10bar



elektrische aansluiting
Magneetspoel M12x1



elektrische aansluiting
Stekker vorm B DIN EN 175301-803

Eindschakelaar



Icomatic Kunststofuitvoering
M12x1, DC 10 - 60V
AC 15 - 250V
-25...+85°C



Balluff Metalen uitvoering
M12x1, DC 10 - 30V
-25...+70°C



Honeywell
Wisselcontact

Afbeeldingen niet bindend
Constructie-, maat- en materiaalwijzigingen voorbehouden