Partnership. With Guarantee.

2/2-Veis koaksialventil - pilotstyrt, DN100 Serie CVFV-100



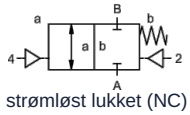

strømløst lukket (NC)

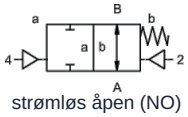

strømløs åpen (NO)

Typebetegnelse	CVFV-100, med pilotventil CVFV-P-100
Konstruksjonstype	2/2-veis koaksialventil, pilotstyrt, strømløst lukket eller strømløst åpen
Funksjonsmåte	trykkavlastet, med fjærretur
Nominell diameter	DN 100mm
Tilkobling	CVFV: Flenser PN16 evt. PN40, Spesialflenser på forespørsel
Trykkområde	0...16bar eller 0...40bar
Mottrykk	P2 > P1, tilgjengelig (maks. 16bar)
Materialer	valgfritt hus aluminium, galvanisert stål, forniklet stål, ikke-jernholdig metallfri eller rustfritt stål Ventilsete Plast på metall, Tetningsmaterialer PTFE, NBR, FPM, CR, EPDM Materialangivelsene for utførelsene gjelder utelukkende ventiltilkoblingsdelene som kommer i berøring med mediet
Medier	gassformig - flytende - tilsmusset - høyviskøs - geléaktig - pastaformet
Strømningsretning	A → B, i henhold til merking, (Spesialutførelse vekselvis maks. 16bar)
Monteringstype	Montering i stivt rørsystem
Monteringsposisjon	valgfri
Vakuum Lekkasjerate	< 10 $^{-6}$ mbar*l*s $^{-1}$
Kv-verdi	140,0m³/h
Koblingssykluser	40/min.
Omkoblingstid	PÅ 300...3000ms, PÅLUKKET 300...3000ms
Demping	PÅ/PÅLUKKET: ved struping av pilotventilen
Mediatemperatur	med påflenset pilotventil opptil +60°C (Pilotventil utenfor temperaturområdet medietemperatur maks. 160°C)
Omgivelsestemperatur	med påflenset pilotventil opptil +50°C
Manuell nødbetjening	via pilotventil
Godkjenninger	på forespørsel LR/GL/EN10204
Vekt	CVFV 38,0kg
Alternativer	Vakuumtester med sertifikat, Endebryter induktiv (Normalt lukket (NC) PNP- Icomatic/Balluf), Endebryter induktiv NAMUR (+ Signalforkerker), Endebryter mekanisk (Vekselkontakt), Spyletilkoblinger, Lekkasjetilkoblinger

+43 512 52076
austria@stasto.eu
© STASTO Automation KG

Spenningstype	Veksel- og likespenning
Standardspenning	230V/40-60Hz, 24VDC, tillatt spenningsvariasjon ±10%
Spesialspenninger	på forespørsel
Effektforbruk	DC: 4,8W (2,5W på forespørsel), AC: Tiltrekkingsmoment 11,0VA, Holdekraft 8,5VA
Innkoblingsvarighet	100% (Kontinuerlig drift)
Kapslingsgrad	IP65 (IP54) i henhold til DIN 40050 ved korrekt montert apparatkontakt (beskyttelse mot støvinntrengning og spylevann)
Leveringsomfang	inkl. apparatkontakt (pluggkontakt) i henhold til EN175301-803-Form B (tidligere DIN43650) - Kabelinnføring M16x1,5
valgfri	Apparatkontakt i henhold til DESINA, Apparatkontakt i henhold til VDMA
Tilleggsutstyr	Lysplugg med varistor
Eksplosjonsbeskyttelse	Eex m II T5, Effektforbruk 24VDC: 3,25W, 230VAC: 2,90W
Bestillingsopplysninger	Nominell diameter, Tilkobling, Funksjon NC/NO, Driftstrykk, Gjennomstrømningsmengde, Medium, Mediatemperatur, Omgivelsestemperatur, Nominell spenning, Nominell spenning Endebryter, Aktivering
Bruksanvisning	Den tekniske dimensjoneringen av ventilene utføres medie- og applikasjonsspesifikt, noe som kan føre til avvik fra de generelle opplysningene som er angitt i databladet med hensyn til utførelse, tetningsmaterialer og karakteristiske verdier. Ved unøyaktige eller ufullstendige bestillingsopplysninger eller applikasjonsdata foreligger det risiko for feil teknisk dimensjonering av ventilene for ønsket bruksformål. Dette kan medføre at de fysiske og/eller kjemiske egenskapene til de benyttede materialene eller tetningene er utilstrekkelige for det tiltenkte bruksformålet.

Pneumatisk styring

Styretrykkområde	4...10bar
Luftforbruk	135cm³/Slaglengde
Koblingshastighet	Hovedventil trinnløst regulerbart via strupeventiler på pilotventilen
Styring	fortrinnsvis via 5/2-veis pilotventil
Styreporter	2/4: G1/4" (G3/8" på forespørsel)

Hydraulisk styring

Styretrykkområde	10...30bar/30...60bar
Styring	fortrinnsvis via 4/2-veis pilotventil
Styreporter	X/Y: G1/4" (NPT 1/4 på forespørsel)

+43 512 52076
austria@stasto.eu
© STASTO Automation KG

Dimensjoner

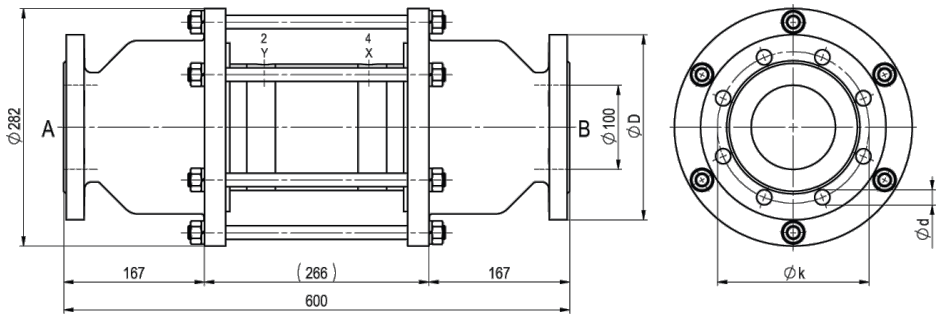

CVFV-100 Funksjon NC

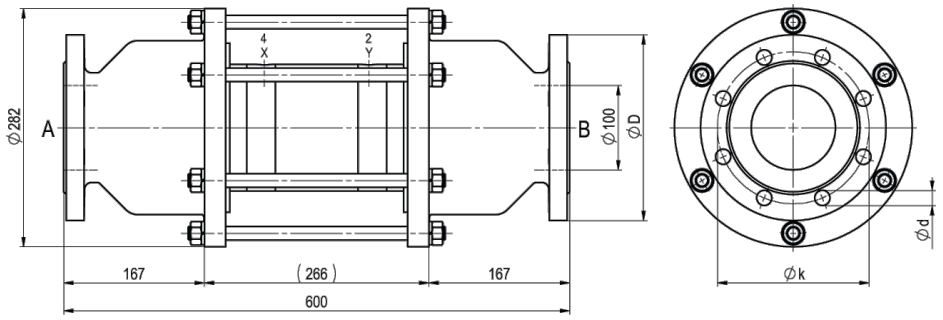

CVFV-100 Funksjon NO

Flens PN	DIN	ØD	Øk	Ød
16	EN 1092-1	220	180	18
40	EN 1092-1	235	190	22

Pilotventiler og elektriske tilkoblinger



Pilotventil
5/2-veis ventil co-ax, elektropneumatisk, G1/8,
p = 4...10bar



elektrisk tilkobling
Magnetspole M12x1



elektrisk tilkobling
Form B plugg DIN EN 175301-803

Endebryter



Icomatic Plastutførelse
M12x1, DC 10 - 60V
AC 15 - 250V
-25...+85°C



Balluff Metallutførelse
M12x1, DC 10 - 30V
-25...+70°C



Honeywell
Vekselkontakt

Illustrasjoner er ikke bindende
Med forbehold om konstruksjons-, mål- og materialendringer

+43 512 52076
austria@stasto.eu
© STASTO Automation KG