# Valvola coassiale 2/2 vie - pilotato esternamente, DN100 Serie CVFV-100



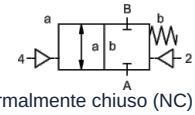

normalmente chiuso (NC) (NC)

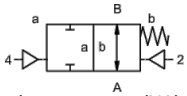

normalmente aperto (NA) (NO)

| | |
|---|---|
| Denominazione del tipo | CVFV-100, con valvola pilota CVFV-P-100 |
| Tipo di costruzione | Valvola coassiale 2/2 vie, pilotato esternamente, normalmente chiuso o normalmente aperto |
| Funzionamento | scaricato in pressione, con ritorno a molla |
| Diametro nominale | DN 100mm |
| Connessione | CVFV: Flange PN16 ovvero PN40, Flange speciali su richiesta |
| Campo di pressione | 0...16bar oppure 0...40bar |
| Contropressione | P2 > P1, disponibile (max. 16bar) |
| Materiali | corpo opzionalmente in alluminio, acciaio zincato, acciaio nichelato, privo di metalli non ferrosi oppure acciaio inox<br>Sede valvola Plastica su metallo, Materiali di tenuta PTFE, NBR, FPM, CR, EPDM<br>Le indicazioni sui materiali delle versioni si riferiscono esclusivamente alle parti di collegamento della valvola a contatto con il fluido. |
| Fluidi | gassoso - liquido - sporco - ad alta viscosità - gelatinoso - pastoso |
| Direzione del flusso | A → B, secondo la marcatura, (Versione speciale alternato max. 16bar) |
| Tipo di fissaggio | Installazione in sistema di tubazioni rigido |
| Posizione di montaggio | a piacere |
| Vuoto Tasso di perdita | < $10^{-6}$ mbar*l*$s^{-1}$ |
| Valore Kv | 140,0m³/h |
| Cicli di commutazione | 40/min. |
| Tempo di commutazione | SU 300...3000ms, CHIUSO 300...3000ms |
| Smorzamento | SU/CHIUSO: tramite strozzamento della valvola pilota |
| Temperatura del fluido | con valvola pilota flangiata fino a +60°C (Valvola pilota al di fuori del campo di temperatura temperatura del fluido max. 160°C) |
| Temperatura ambiente | con valvola pilota flangiata fino a +50°C |
| Azionamento manuale di emergenza | tramite valvola pilota |
| Collaudi | su richiesta LR/GL/EN10204 |
| Peso | CVFV 38,0kg |
| Opzioni | Prove-vuoto con certificato, Finecorsa induttivo (Normalmente chiuso (NC) PNP- Icomatic/Balluf), Finecorsa induttivo NAMUR (+ Amplificatore di commutazione), Finecorsa meccanico (Deviatore), Attacchi di lavaggio, Attacchi di scarico perdite |


+43 512 52076
austria@stasto.eu
© STASTO Automation KG

| | |
|---|---|
| Tipo di tensione | Tensione alternata e continua |
| Tensione standard | 230V/40-60Hz, 24VDC, fluttuazione di tensione ammessa ±10% |
| Tensioni speciali | su richiesta |
| Assorbimento di potenza | DC: 4,8W (2,5W su richiesta), AC: Potenza di serraggio 11,0VA, Forza di tenuta 8,5VA |
| Ciclo di lavoro | 100% (Funzionamento continuo) |
| Grado di protezione | IP65 (IP54) secondo DIN 40050 con connettore dell'apparecchio montato correttamente (protezione contro l'ingresso di polvere e getti d'acqua) |
| Fornitura inclusa | incl. presa per dispositivo secondo EN175301-803-Forma B (precedentemente DIN43650) - Ingresso cavo M16x1,5 |
| opzionale | Connettore per apparecchi secondo DESINA, Connettore per apparecchi secondo VDMA |
| Accessori aggiuntivi | Connettore luminoso con varistore |
| Protezione antideflagrante | Eex m II T5, Assorbimento di potenza 24VDC: 3,25W, 230VAC: 2,90W |
| Dati per l'ordine | Diametro nominale, Connessione, Funzione NC/NO, Pressione di esercizio, Portata, Fluido, Temperatura del fluido, Temperatura ambiente, Tensione nominale, Tensione nominale Finecorsa, Comando |
| Nota applicativa | Il dimensionamento tecnico delle valvole viene effettuato in funzione del fluido e dell'applicazione, il che può comportare scostamenti rispetto alle indicazioni generali riportate nella scheda tecnica per quanto riguarda esecuzione, materiali di tenuta e parametri caratteristici.. In caso di indicazioni d'ordine o dati applicativi imprecisi o incompleti sussiste il rischio di un dimensionamento tecnico delle valvole non corretto per l'impiego previsto. Ciò può comportare che le proprietà fisiche e/o chimiche dei materiali o delle guarnizioni utilizzati siano insufficienti per l'impiego previsto.. |

## Comando pneumatico

| | |
|---|---|
| Campo di pressione di pilotaggio | 4...10bar |
| Consumo d'aria | 135cm³/Corsa |
| Velocità di commutazione | Valvola principale regolabile in modo continuo tramite gli strozzatori della valvola pilota |
| Comando | preferibilmente tramite valvola pilota 5/2 vie |
| Attacchi di pilotaggio | 2/4: G1/4" (G3/8" su richiesta) |

## Comando idraulico

| | |
|---|---|
| Campo di pressione di pilotaggio | 10...30bar/30...60bar |
| Comando | preferibilmente tramite valvola pilota 4/2 vie |
| Attacchi di pilotaggio | X/Y: G1/4" (NPT 1/4 su richiesta) |

## Dimensioni

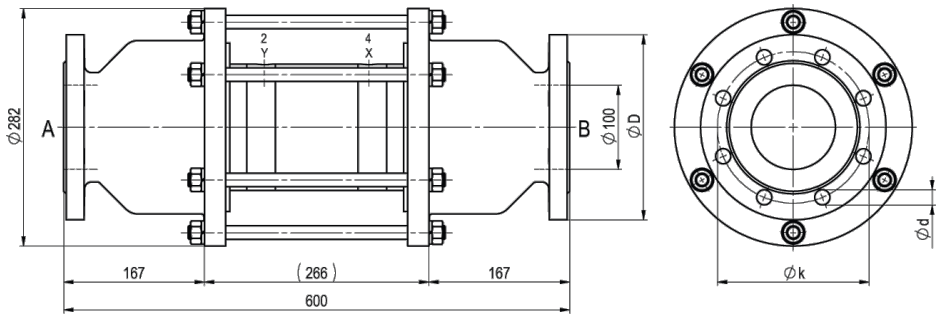


CVFV-100 Funzione NC

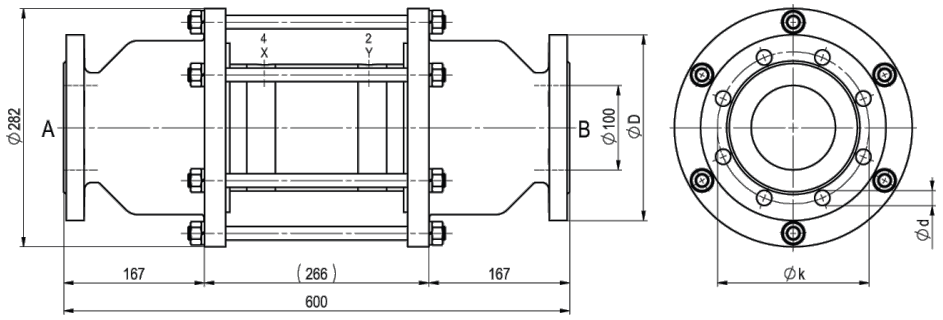


CVFV-100 Funzione NO

| Flangia PN | DIN | ØD | Øk | Ød |
|---|---|---|---|---|
| 16 | EN 1092-1 | 220 | 180 | 18 |
| 40 | EN 1092-1 | 235 | 190 | 22 |

## Valvole pilota e collegamenti elettrici



Valvola pilota
Valvola 5/2 vie co-ax, elettropneumatico, G1/8,
p = 4...10bar



collegamento elettrico
Bobina elettromagnetica M12x1



collegamento elettrico
Connettore forma B DIN EN 175301-803

## Finecorsa



Icomatic Versione in plastica
M12x1, DC 10 - 60V
AC 15 - 250V
-25...+85°C



Balluff Versione in metallo
M12x1, DC 10 - 30V
-25...+70°C



Honeywell
Deviatore

Immagini non vincolanti
Con riserva di modifiche costruttive, dimensionali e dei materiali.




+43 512 52076
austria@stasto.eu
© STASTO Automation KG