Partnership. With Guarantee.

2/2 - Putni koaksijalni ventil - pilotno upravljan, DN100 Serija CVFV-100



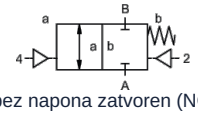

bez napona zatvoren (NC)

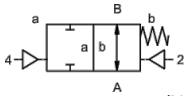

bez napona otvoren (NO)

Oznaka tipa	CVFV-100, s pilot-ventilom CVFV-P-100
Izvedba	2/2-putni koaksijalni ventil, pilotno upravljan, bez napona zatvoreno ili bez napona otvoreno
Način rada	rasterećen tlaka, s opružnim povratom
Nazivni promjer	DN 100mm
Priključak	CVFV: Prirubnice PN16 odnosno PN40, Specijalne prirubnice na upit
Raspon tlaka	0...16bar ili 0...40bar
Protutlak	P2 > P1, dostupno (maks. 16bar)
Materijali	po izboru kućište aluminij, pocinčani čelik, poniklani čelik, bez obojenih metala ili nehrđajući čelik Sjedište ventila Plastika na metalu, Brtveni materijali PTFE, NBR, FPM, CR, EPDM Podaci o materijalima izvedbi odnose se isključivo na priključne dijelove ventila koji dolaze u dodir s medijem
Mediji	plinovit - tekuće - onečišćeno - visoke viskoznosti - želatinozan - pastozno
Smjer protoka	A → B, prema oznaci, (Specijalna izvedba naizmjenično maks. 16bar)
Način pričvršćivanja	Ugradnja u kruti cjevovodni sustav
Položaj ugradnje	proizvoljno
Vakuum Stopa curenja	< 10 $^{-6}$ mbar*l*s $^{-1}$
Kv vrijednost	140,0m³/h
Preklopni ciklusi	40/min.
Vrijeme preklapanja	UKLJUČENO 300...3000ms, ZATVORENO 300...3000ms
Prigušenje	UKLJUČENO/ZATVORENO: prigušivanjem pilotnog ventila
Temperatura medija	s prirubnički montiranim pilot-ventilom do +60°C (Pilot ventil izvan temperaturnog područja, temperatura medija maks. 160°C)
Temperatura okoline	s prirubnički montiranim pilot-ventilom do +50°C
Ručna pomoćna aktivacija	preko pilot-ventila
Preuzimanja	na upit LR/GL/EN10204
Težina	CVFV 38,0kg
Opcije	Ispitivanja vakuuma s certifikatom, Granični prekidač induktivno (Normalno zatvoren (NC) PNP-Icomatic/Balluf), Granični prekidač induktivno NAMUR (+ Pojačalo preklapanja), Granični prekidač mehanički (Preklopni kontakt), Priključci za ispiranje, Priključci za propuštanje

+381 11 2399521
balkan@stasto.eu
© STASTO Automatizacija d.o.o.

Vrsta napona	Izmjenični i istosmjerni napon
Standardni napon	230V/40-60Hz, 24VDC, dopušteno odstupanje napona ±10%
Posebni naponi	na upit
Potrošnja energije	DC: 4,8W (2,5W na upit), AC: Snaga zatezanja 11,0VA, Sila držanja 8,5VA
Radni ciklus	100% (Kontinuirani rad)
Stupanj zaštite	IP65 (IP54) prema DIN 40050 pri pravilno montiranoj uređajnoj utičnici (zaštita od prodora prašine i mlazne vode)
Sadržaj isporuke	uklj. uređajnu utičnicu prema EN175301-803-oblik B (ranije DIN43650) - Kabelski uvod M16x1,5
opcionalno	Utični konektor prema DESINA, Utični konektor prema VDMA
Dodatna oprema	Svjetleći utikač s varistorom
Zaštita od eksplozije	Eex m II T5, Potrošnja energije 24VDC: 3,25W, 230VAC: 2,90W
Podaci za naručivanje	Nazivni promjer, Priključak, Funkcija NC/NO, Radni tlak, Protok protoka, Medij, Temperatura medija, Temperatura okoline, Nazivni napon, Nazivni napon Granični prekidač, Upravljanje
Napomena za primjenu	Tehničko dimenzioniranje ventila provodi se ovisno o mediju i primjeni, što može dovesti do odstupanja od općih podataka navedenih u podatkovnom listu u pogledu izvedbe, brtvenih materijala i karakterističnih vrijednosti. Kod netočnih ili nepotpunih podataka za narudžbu odnosno podataka o primjeni postoji opasnost od pogrešnog tehničkog dimenzioniranja ventila za željenu namjenu uporabe. To može imati za posljedicu da su fizikalna i/ili kemijska svojstva upotrijebljenih materijala ili brtvi nedostatna za predviđenu namjenu uporabe.

Pneumatsko upravljanje

Raspon upravljačkog tlaka	4...10bar
Potrošnja zraka	135cm³/Hod
Brzina preklapanja	Glavni ventil kontinuirano regulabilan preko prigušnica pilot-ventila
Upravljanje	po mogućnosti preko 5/2-putnog pilot ventila
Upravljački priključci	2/4: G1/4" (G3/8" na upit)

Hidrauličko upravljanje

Raspon upravljačkog tlaka	10...30bar/30...60bar
Upravljanje	po mogućnosti preko 4/2-putnog pilot ventila
Upravljački priključci	X/Y: G1/4" (NPT 1/4 na upit)

+381 11 2399521
balkan@stasto.eu
© STASTO Automatizacija d.o.o.

Dimenzije

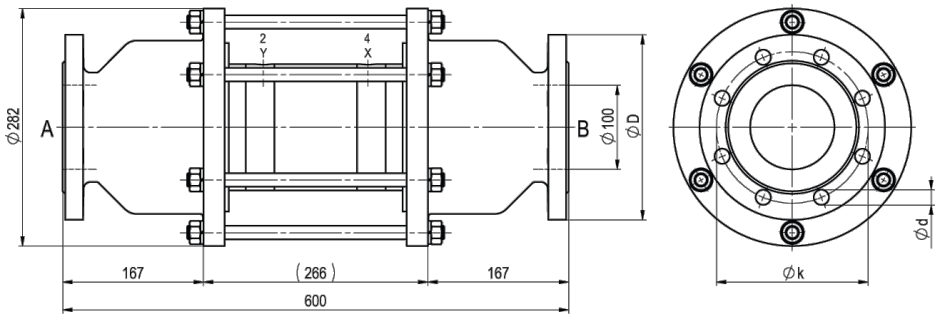

CVFV-100 Funkcija NC

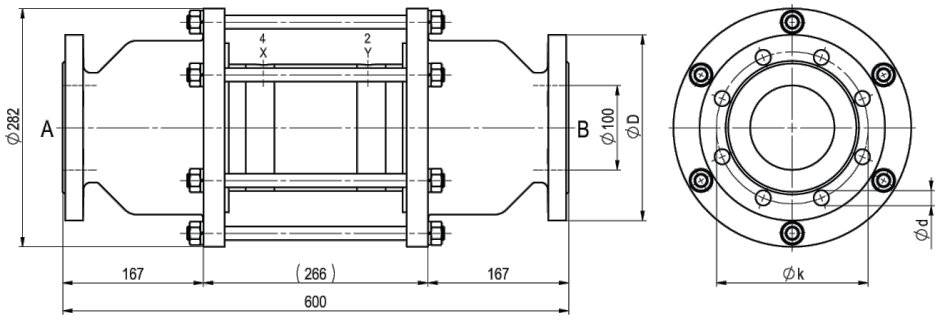

CVFV-100 Funkcija NO

Prirubnica PN	DIN	ØD	Øk	Ød
16	EN 1092-1	220	180	18
40	EN 1092-1	235	190	22

Pilot ventili i električni priključci



Pilotni ventil
5/2-putni ventil co-ax, elektropneumatski, G1/8,
p = 4...10bar



električni priključak
Zavojnica elektromagneta M12x1



električni priključak
Utikač oblika B DIN EN 175301-803

Granični prekidač



Icomatic Izvedba od plastike
M12x1, DC 10 - 60V
AC 15 - 250V
-25...+85°C



Balluff Metalna izvedba
M12x1, DC 10 - 30V
-25...+70°C



Honeywell
Preklopni kontakt

Slike nisu obvezujuće
Zadržavamo pravo na konstrukcijske, dimenzijske i promjene materijala.

+381 11 2399521
balkan@stasto.eu
© STASTO Automatizacija d.o.o.