Valve coaxial 2/2 voies - piloté(e), DN100 Série CVFV-100



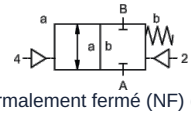

normalement fermé (NF) (NC)

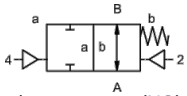

normalement ouvert (NO) (NO)

Désignation du type	CVFV-100, avec distributeur pilote CVFV-P-100
Type de construction	Valve coaxial 2/2 voies, piloté(e), normalement fermé hors tension ou normalement ouvert hors tension
Mode de fonctionnement	décompressé, avec rappel par ressort
Diamètre nominal	DN 100mm
Raccordement	CVFV: Brides PN16 ou plutôt PN40, Brides spéciales sur demande
Plage de pression	0...16bar ou 0...40bar
Contre-pression	P2 > P1, disponible (max. 16bar)
Matériaux	au choix corps en aluminium, acier zingué, acier nickelé, sans métaux non ferreux ou acier inoxydable Siège de soupape Plastique sur métal, Matériaux d'étanchéité PTFE, NBR, FPM, CR, EPDM Les indications de matériaux des versions se rapportent exclusivement aux pièces de raccordement de vanne en contact avec le fluide
Fluides	gazeux - liquide - encrassé - haute viscosité - gélatineux - en pâte
Sens d'écoulement	A → B, selon le marquage, (Version spéciale alterné max. 16bar)
Type de fixation	Montage dans un système de tuyauterie rigide
Position de montage	au choix
Vide Taux de fuite	< 10^{-6} mbar*l*s^{-1}
Valeur Kv	140,0m³/h
Cycles de commutation	40/min.
Temps de commutation	MARCHE 300...3000ms, FERMÉ 300...3000ms
Amortissement	MARCHE/FERMÉ: par étranglement du distributeur pilote
Température du fluide	avec distributeur pilote à bride jusqu'à +60°C (Valve pilote en dehors de la plage de température, température du fluide max. 160°C)
Température ambiante	avec distributeur pilote à bride jusqu'à +50°C
Commande manuelle de secours	via la valve pilote
Réceptions	sur demande LR/GL/EN10204
Poids	CVFV 38,0kg
Options	Essais de vide avec certificat, Fin de course inductif (Normalement fermé (NC) PNP- Icomatic/Balluf), Fin de course inductif NAMUR (+ Amplificateur de commutation), Fin de course mécanique (Inverseur), Raccords de rinçage, Raccords de fuite

+43 512 52076
austria@stasto.eu
© STASTO Automation KG

Type de tension	Tension alternative et continue
Tension standard	230V/40-60Hz, 24VDC, fluctuation de tension admissible ±10%
Tensions spéciales	sur demande
Consommation électrique	DC: 4,8W (2,5W sur demande), AC: Puissance de serrage 11,0VA, Force de maintien 8,5VA
Facteur de marche	100% (Service continu)
Indice de protection	IP65 (IP54) selon DIN 40050 avec prise d'appareil correctement montée (protection contre la pénétration de poussière et les jets d'eau)
Contenu de la livraison	incl. prise d'appareil selon EN175301-803-Forme B (anciennement DIN43650) - Entrée de câble M16x1,5
en option	Connecteur d'appareil selon DESINA, Connecteur d'appareil selon VDMA
Équipements supplémentaires	Connecteur lumineux avec varistor
Protection antidéflagrante	Eex m II T5, Consommation électrique 24VDC: 3,25W, 230VAC: 2,90W
Informations de commande	Diamètre nominal, Raccordement, Fonction NC/NO, Pression de service, Débit, Fluide, Température du fluide, Température ambiante, Tension nominale, Tension nominale Fin de course, Commande
Indication d'application	Le dimensionnement technique des vannes est effectué en fonction du fluide et de l'application, ce qui peut entraîner des écarts par rapport aux indications générales mentionnées sur la fiche technique concernant l'exécution, les matériaux d'étanchéité et les caractéristiques.. En cas d'indications de commande ou de données d'application imprécises ou incomplètes, il existe un risque de dimensionnement technique des vannes incorrect pour l'utilisation prévue. Cela peut avoir pour conséquence que les propriétés physiques et/ou chimiques des matériaux ou des joints utilisés soient insuffisantes pour l'usage prévu.

Commande pneumatique

Plage de pression de pilotage	4...10bar
Consommation d'air	135cm³/Course
Vitesse de commutation	Valve principal réglable en continu via les étranglements du distributeur pilote
Commande	de préférence via un distributeur pilote 5/2 voies
Raccords de pilotage	2/4: G1/4" (G3/8" sur demande)

Commande hydraulique

Plage de pression de pilotage	10...30bar/30...60bar
Commande	de préférence via un distributeur pilote 4/2 voies
Raccords de pilotage	X/Y: G1/4" (NPT 1/4 sur demande)

© STASTO Automation KG

Dimensions

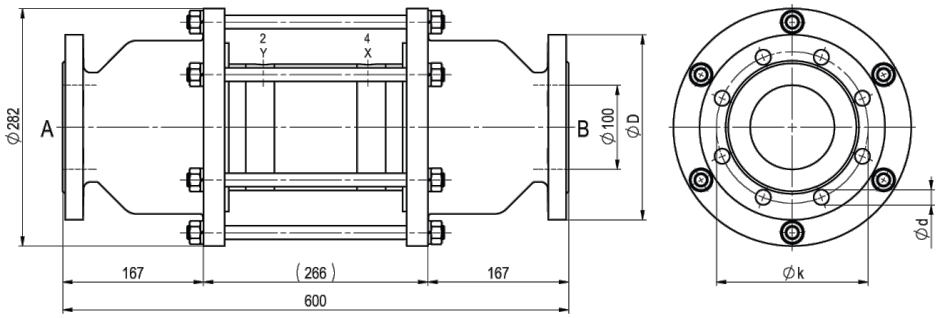

CVFV-100 Fonction NC

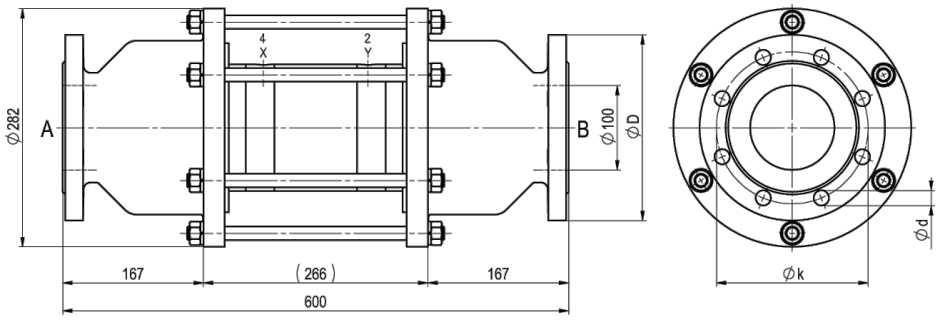

CVFV-100 Fonction NO

Bride PN	DIN	ØD	Øk	Ød
16	EN 1092-1	220	180	18
40	EN 1092-1	235	190	22

Électrovannes pilote et raccordements électriques



Distributeur pilote
Distributeur 5/2 voies co-ax, électropneumatique, G1/8,
p = 4...10bar



raccordement électrique
Bobine M12x1



raccordement électrique
Connecteur forme B DIN EN 175301-803

Fin de course



Icomatic Version en plastique
M12x1, DC 10 - 60V
AC 15 - 250V
-25...+85°C



Balluff Version métallique
M12x1, DC 10 - 30V
-25...+70°C



Honeywell
Inverseur

Illustrations non contractuelles
Sous réserve de modifications de conception, de dimensions et de matériaux