Partnership. With Guarantee.

2/2-Tiekoaksiaaliventtiili - esiohjattu, DN100 Sarja CVFV-100



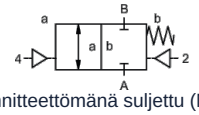

jännitteettömänä suljettu (NC)

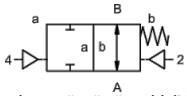

jännitteettömänä auki (NO)

Tyyppimerkintä	CVFV-100, pilotventtiilillä CVFV-P-100
Rakenne	2/2-tiekoaksiaaliventtiili, esiohjattu, jännitteetön suljettu tai jännitteetön avoin
Toimintaperiaate	paineeton, jousipalautuksella
Nimellishalkaisija	DN 100mm
Liitäntä	CVFV: Laipat PN16 tai vastaavasti PN40, Erikoislaipat pyynnöstä
Painealue	0...16bar tai 0...40bar
Vastapaine	P2 > P1, saatavilla (maks. 16bar)
Materiaalit	vaihtoehtoisesti runko alumiinia, sinkittyä terästä, nikkelöityä terästä, ei-värimetallia tai ruostumatonta terästä Venttiilin istukka Muovi metallilla, Tiivistemateriaalit PTFE, NBR, FPM, CR, EPDM Versioiden materiaalitiedot koskevat yksinomaan väliaineen kanssa kosketuksiin joutuvia venttiilin liitäntäosia
Väliaineet	kaasumainen - nesteenä oleva - likaantunut - korkeaviskoosinen - hyytelömäinen - tahnamainen
Virtaussuunta	A → B, merkinnän mukaisesti, (Erikoisversio vuorotellen maks. 16bar)
Kiinnitystapa	Asennus jäykkään putkistojärjestelmään
Asennusasento	mielivaltainen
Tyhjiö Vuotonopeus	< 10 $^{-6}$ mbar*l*s $^{-1}$
Kv-arvo	140,0m³/h
Kytkentäsyklit	40/min.
Kytkentäaika	PÄÄLLE 300...3000ms, KIINNI 300...3000ms
Vaimennus	PÄÄLLE/KIINNI: kuristamalla esiohjausventtiiliä
Aineen lämpötila	laipallisella esiohjausventtiilillä enintään +60°C (Esiohjausventtiili lämpötila-alueen ulkopuolella, väliaineen lämpötila max. 160°C)
Ympäristön lämpötila	laipallisella esiohjausventtiilillä enintään +50°C
Käsikäyttöinen hätäkäyttölaite	pilotventtiilin kautta
Hyväksynnät	pyynnöstä LR/GL/EN10204
Paino	CVFV 38,0kg
Vaihtoehdot	Tyhjiötestit sertifikaatilla, Rajakytkin induktiivinen (Sulkeutuva kosketin PNP- Icomatic/Balluf), Rajakytkin induktiivinen NAMUR (+ Kytkentävahvistin), Rajakytkin mekaaninen (Vaihtokosketin), Huuhteluliitännät, Vuotoliitännät

+43 512 52076
austria@stasto.eu
© STASTO Automation KG

Jännitelaji	Vaihto- ja tasajännite
Vakiojännite	230V/40-60Hz, 24VDC, sallittu jännitevaihtelu ±10%
Erikoisjännitteet	pyynnöstä
Tehonkulutus	DC: 4,8W (2,5W pyynnöstä), AC: Kiristysteho 11,0VA, Pitovoima 8,5VA
Käyttöaste	100% (Jatkuva käyttö)
Suojausluokka	IP65 (IP54) DIN 40050:n mukaan asianmukaisesti asennetulla laitepistokkeella (suojaus pölyn tunkeutumista ja vesisuihkua vastaan)
Toimitussisältö	sis. laitepistorasia mukana EN175301-803-muodon B mukaan (aiemmin DIN43650) - Kaapeliläpivienti M16x1,5
valinnainen	Laiteliitin DESINA-standardin mukaan, Laiteliitin VDMA:n mukaan
Lisävarusteet	Valopistoke varistorilla
Räjähdyssuojaus	Eex m II T5, Tehonkulutus 24VDC: 3,25W, 230VAC: 2,90W
Tilaustiedot	Nimellishalkaisija, Liitäntä, Toiminto NC/NO, Käyttöpaine, Virtausmäärä, Aineväliaine, Aineen lämpötila, Ympäristön lämpötila, Nimellisjännite, Nimellisjännite Rajakytkin, Ohjaus
Käyttöohje	Venttiilien tekninen mitoitus tehdään väliaine- ja käyttökohdekohtaisesti, mikä voi johtaa poikkeamiin tietolehdessä ilmoitetuista yleisistä tiedoista rakenteen, tiivistemateriaalien ja tunnuslukujen osalta. Epätarkkojen tai puutteellisten tilaus- tai sovellustietojen yhteydessä on olemassa vaara, että venttiilit mitoitetaan teknisesti väärin haluttuun käyttötarkoitukseen nähden.. Tämä voi johtaa siihen, että käytettyjen materiaalien tai tiivisteiden fysikaaliset ja/tai kemialliset ominaisuudet ovat riittämättömät aiottuun käyttötarkoitukseen nähden.

Pneumaattinen ohjaus

Ohjauspainealue	4...10bar
Ilmantarve	135cm³/Isku
Kytkentänopeus	Pääventtiili portaattomasti säädettävissä pilottiventtiilin kuristimien kautta
Ohjaus	mieluiten 5/2-tiepilottiventtiilin kautta
Ohjausliitännät	2/4: G1/4" (G3/8" pyynnöstä)

Hydraulinen ohjaus

Ohjauspainealue	10...30bar/30...60bar
Ohjaus	mieluiten 4/2-tie pilottiventtiilin kautta
Ohjausliitännät	X/Y: G1/4" (NPT 1/4 pyynnöstä)

+43 512 52076
austria@stasto.eu
© STASTO Automation KG

Mitat

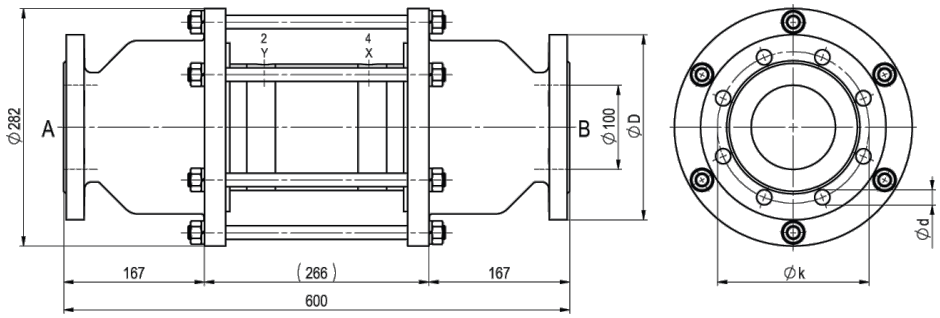

CVFV-100 Toiminto NC

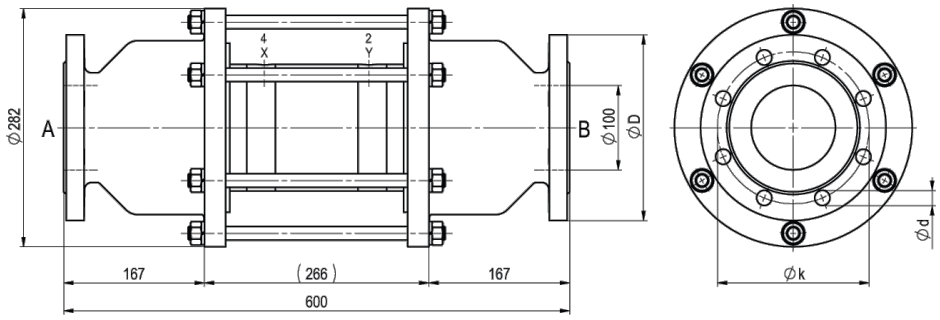

CVFV-100 Toiminto NO

Laippa PN	DIN	ØD	Øk	Ød
16	EN 1092-1	220	180	18
40	EN 1092-1	235	190	22

Ohjausventtiilit ja sähköliitännät



Esiohjausventtiili
5/2-tieventtiili co-ax, sähköpneumaattinen, G1/8,
p = 4...10bar



sähköliitäntä
Magneettikela M12x1



sähköliitäntä
Form B -liitin DIN EN 175301-803

Rajakytkin



Icomatic Muoviversio
M12x1, DC 10 - 60V
AC 15 - 250V
-25...+85°C



Balluff Metalliversio
M12x1, DC 10 - 30V
-25...+70°C



Honeywell
Vaihtokosketin

Kuvat eivät ole sitovia
Oikeus rakenne-, mitta- ja materiaalimuutoksiin pidätetään