Partnership. With Guarantee.

Válvula coaxial 2/2 vías - pilotado externamente, DN100 Serie CVFV-100



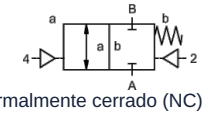

normalmente cerrado (NC) (NC)

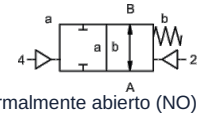

normalmente abierto (NO) (NO)

Denominación de tipo	CVFV-100, con válvula piloto CVFV-P-100
Tipo de construcción	Válvula coaxial de 2/2 vías, pilotado externamente, normalmente cerrado o normalmente abierto
Modo de funcionamiento	aliviado de presión, con retorno por resorte
Diámetro nominal	DN 100mm
Conexión	CVFV: Bridas PN16 o bien PN40, Bridas especiales bajo pedido
Rango de presión	0...16bar o 0...40bar
Contrapresión	P2 > P1, disponible (máx. 16bar)
Materiales	opcionales: cuerpo de aluminio, acero galvanizado, acero niquelado, libre de metales no ferrosos o acero inoxidable Asiento de válvula Plástico sobre metal, Materiales de sellado PTFE, NBR, FPM, CR, EPDM Las indicaciones de material de las versiones se refieren exclusivamente a las piezas de conexión de la válvula en contacto con el medio.
Medios	gaseoso - líquido - sucio - alta viscosidad - gelatinoso - pastoso
Dirección de flujo	A → B, según el marcado, (Versión especial alternante máx. 16bar)
Tipo de fijación	Montaje en sistema de tuberías rígido
Posición de montaje	cualquiera
Vacío Tasa de fuga	< 10 $^{-6}$ mbar*l*s $^{-1}$
Valor Kv	140,0m³/h
Ciclos de conmutación	40/min.
Tiempo de conmutación	ENCENDIDO 300...3000ms, CERRADO 300...3000ms
Amortiguación	ENCENDIDO/CERRADO: mediante estrangulación de la válvula piloto
Temperatura del medio	con válvula piloto bridada hasta +60°C (Válvula piloto fuera del rango de temperatura temperatura del medio máx. 160°C)
Temperatura ambiente	con válvula piloto bridada hasta +50°C
Accionamiento manual de emergencia	sobre válvula piloto
Aprobaciones	bajo pedido LR/GL/EN10204
Peso	CVFV 38,0kg
Opciones	Pruebas de vacío con certificado, Final de carrera inductivo/a (Normalmente cerrado PNP- Icomatic/Balluf), Final de carrera inductivo/a NAMUR (+ Amplificador de conmutación), Final de carrera mecánico (Conmutador), Conexiones de purga, Conexiones de fuga

+43 512 52076
austria@stasto.eu
© STASTO Automation KG

Tipo de tensión	Corriente alterna y continua
Tensión estándar	230V/40-60Hz, 24VDC, fluctuación de tensión admisible ±10%
Tensiones especiales	bajo pedido
Consumo de potencia	DC: 4,8W (2,5W bajo pedido), AC: Potencia de apriete 11,0VA, Fuerza de retención 8,5VA
Ciclo de trabajo	100% (Funcionamiento continuo)
Grado de protección	IP65 (IP54) según DIN 40050 con conector de equipo montado correctamente (protección contra la entrada de polvo y agua a chorro)
Contenido del suministro	incl. con conector de aparato según EN175301-803-Forma B (anteriormente DIN43650) - Entrada de cable M16x1,5
opcional	Conector de equipo según DESINA, Conector de equipo según VDMA
Equipamiento adicional	Conector luminoso con varistor
Protección contra explosiones	Eex m II T5, Consumo de potencia 24VDC: 3,25W, 230VAC: 2,90W
Datos de pedido	Diámetro nominal, Conexión, Función NC/NO, Presión de funcionamiento, Caudal, Medio, Temperatura del medio, Temperatura ambiente, Tensión nominal, Tensión nominal Final de carrera, Accionamiento
Nota de aplicación	El diseño técnico de las válvulas se realiza en función del medio y de la aplicación, lo que puede dar lugar a desviaciones respecto a las especificaciones generales indicadas en la hoja de datos en cuanto a ejecución, materiales de estanqueidad y parámetros característicos.. En caso de indicaciones de pedido o datos de aplicación imprecisos o incompletos, existe el riesgo de un dimensionamiento técnico incorrecto de las válvulas para el uso previsto.. Esto puede tener como consecuencia que las propiedades físicas y/o químicas de los materiales o juntas utilizados sean insuficientes para el uso previsto.

Pilotaje neumático

Rango de presión de pilotaje	4...10bar
Consumo de aire	135cm³/Carrera
Velocidad de conmutación	Válvula principal regulable de forma continua mediante estranguladores de la válvula piloto
Control	preferiblemente mediante válvula piloto 5/2 vías
Conexiones de pilotaje	2/4: G1/4" (G3/8" bajo pedido)

Accionamiento hidráulico

Rango de presión de pilotaje	10...30bar/30...60bar
Control	preferiblemente mediante válvula piloto 4/2 vías
Conexiones de pilotaje	X/Y: G1/4" (NPT 1/4 bajo pedido)

© STASTO Automation KG

Dimensiones

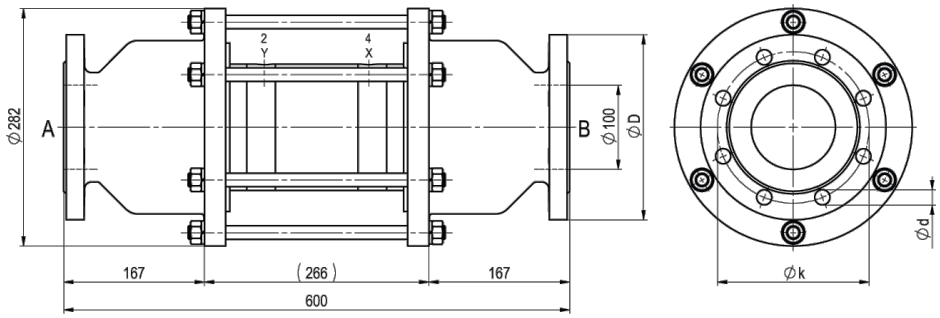

CVFV-100 Función NC

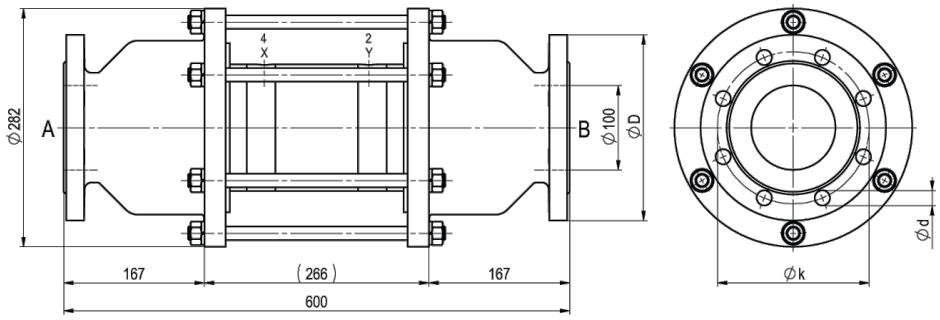

CVFV-100 Función NO

Brida PN	DIN	ØD	Øk	Ød
16	EN 1092-1	220	180	18
40	EN 1092-1	235	190	22

Válvulas piloto y conexiones eléctricas



Válvula piloto
Válvula de 5/2 vías co-ax, electroneumático, G1/8,
p = 4...10bar



conexión eléctrica
Bobina magnética M12x1



conexión eléctrica
Conector forma B DIN EN 175301-803

Final de carrera



Icomatic Versión de plástico
M12x1, DC 10 - 60V
AC 15 - 250V
-25...+85°C



Balluff Versión metálica
M12x1, DC 10 - 30V
-25...+70°C



Honeywell
Conmutador

Las ilustraciones no son vinculantes
Reservado el derecho a modificaciones de diseño, dimensiones y materiales