Partnership. With Guarantee.

2/2 - Οδική ομοαξονική βαλβίδα (coaxial) - πιλοτικά ελεγχόμενο, DN100 Σειρά CVFV-100



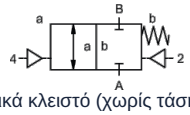

κανονικά κλειστό (χωρίς τάση) (NC)

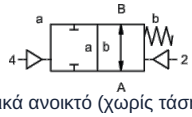

κανονικά ανοικτό (χωρίς τάση) (NO)

Ονομασία τύπου	CVFV-100, με πιλοτική βαλβίδα CVFV-P-100
Τύπος κατασκευής	Ομοαξονική βαλβίδα 2/2 οδών, πιλοτικά ελεγχόμενο, κανονικά κλειστή χωρίς ρεύμα ή κανονικά ανοιχτή χωρίς ρεύμα
Τρόπος λειτουργίας	αποσυμπιεσμένο, με επαναφορά με ελατήριο
Ονομαστική διάμετρος	DN 100mm
Σύνδεση	CVFV: Φλάντζες PN16 ή αντίστοιχα PN40, Ειδικές φλάντζες κατόπιν αιτήματος
Εύρος πίεσης	0...16bar ή 0...40bar
Αντίθλιψη	P2 > P1, διαθέσιμος/η/ο προς παράδοση (μέγ. 16bar)
Υλικά κατασκευής	προαιρετικά σώμα αλουμινίου, γαλβανισμένος χάλυβας, επινικελωμένος χάλυβας, χωρίς μη σιδηρούχα μέταλλα ή ανοξείδωτος χάλυβας Έδρα βαλβίδας Πλαστικό σε μέταλλο, Υλικά στεγανοποίησης PTFE, NBR, FPM, CR, EPDM Οι πληροφορίες υλικού των εκδόσεων αναφέρονται αποκλειστικά στα εξαρτήματα σύνδεσης της βαλβίδας που έρχονται σε επαφή με το μέσο
Μέσα μέσου	αέριο - υγρό - ρυπασμένο - υψηλού ιξώδους - ζελατινώδες - παχύρρευστο σε μορφή πάστας
Κατεύθυνση ροής	A → B, σύμφωνα με τη σήμανση, (Ειδική εκτέλεση εναλλάξ μέγ. 16bar)
Τύπος στερέωσης	Εγκατάσταση σε άκαμπτο σύστημα σωληνώσεων
Θέση εγκατάστασης	οποιοδήποτε
Κενό αέρος Ρυθμός διαρροής	< 10 $^{-6}$ mbar*l*s $^{-1}$
Τιμή Kv	140,0m³/h
Κύκλοι μεταγωγής	40/min.
Χρόνος μεταγωγής	ΕΝΕΡΓΟΠΟΙΗΣΗ 300...3000ms, ΕΚΛΕΙΣΤΟΝ 300...3000ms
Απόσβεση	ΕΝΕΡΓΟΠΟΙΗΣΗ/ΕΚΛΕΙΣΤΟΝ: με στραγγαλισμό της πιλοτικής βαλβίδας
Θερμοκρασία μέσου	με προσαρμοσμένη με φλάντζα πιλοτική βαλβίδα έως +60°C (Πιλοτική βαλβίδα εκτός του εύρους θερμοκρασίας, θερμοκρασία μέσου max. 160°C)
Θερμοκρασία περιβάλλοντος	με προσαρμοσμένη με φλάντζα πιλοτική βαλβίδα έως +50°C
Χειροκίνητη λειτουργία έκτακτης ανάγκης	μέσω πιλοτικής βαλβίδας
Παραλαβές	κατόπιν αιτήματος LR/GL/EN10204
Βάρος	CVFV 38,0kg
Επιλογές	Δοκιμές κενού με πιστοποιητικό, Τερματικός διακόπτης επαγωγικός (Κανονικά κλειστό (NC) PNP-Icomatic/Balluf), Τερματικός διακόπτης επαγωγικός NAMUR (+ Ενισχυτής μεταγωγής), Τερματικός διακόπτης μηχανικό (Αλλαγής επαφής (Wechsler)), Συνδέσεις έκπλυσης, Συνδέσεις διαρροής

+43 512 52076
austria@stasto.eu
© STASTO Automation KG

Τύπος τάσης	Εναλλασσόμενη και συνεχής τάση
Τυπική τάση	230V/40-60Hz, 24VDC, επιτρεπόμενη διακύμανση τάσης ±10%
Ειδικές τάσεις	κατόπιν αιτήματος
Κατανάλωση ισχύος	DC: 4,8W (2,5W κατόπιν αιτήματος), AC: Ισχύς σύσφιξης 11,0VA, Ικανότητα συγκράτησης 8,5VA
Κύκλος λειτουργίας	100% (Συνεχής λειτουργία)
Βαθμός προστασίας IP	IP65 (IP54) σύμφωνα με DIN 40050 με σωστά τοποθετημένη συσκευή-πρίζα (προστασία έναντι εισχώρησης σκόνης και νερού υπό πίδακα)
Περιεχόμενα παράδοσης	περιλ. υποδοχή συσκευής σύμφωνα με EN175301-803-Μορφή B (πρώην DIN43650) - Είσοδος καλωδίου M16x1,5
προαιρετικό	Συνδετήρας συσκευής σύμφωνα με DESINA, Σύνδεσμος συσκευής σύμφωνα με VDMA
Πρόσθετος εξοπλισμός	Φωτιζόμενο βύσμα με βαρίστορ
Αντιεκρηκτική προστασία	Eex m II T5, Κατανάλωση ισχύος 24VDC: 3,25W, 230VAC: 2,90W
Πληροφορίες παραγγελίας	Ονομαστική διάμετρος, Σύνδεση, Λειτουργία NC/NO, Πίεση λειτουργίας, Παροχή ροής, Μέσο, Θερμοκρασία μέσου, Θερμοκρασία περιβάλλοντος, Ονομαστική τάση, Ονομαστική τάση Τερματικός διακόπτης, Χειρισμός
Σημείωση εφαρμογής	Ο τεχνικός σχεδιασμός των βαλβίδων πραγματοποιείται ανάλογα με το μέσο και την εφαρμογή, γεγονός που μπορεί να οδηγήσει σε αποκλίσεις από τις γενικές πληροφορίες που αναφέρονται στο φύλλο δεδομένων όσον αφορά την εκτέλεση, τα υλικά στεγανοποίησης και τα χαρακτηριστικά μεγέθη. Σε περίπτωση ανακριβών ή ελλιπών στοιχείων παραγγελίας ή/και δεδομένων εφαρμογής, υπάρχει κίνδυνος λανθασμένης τεχνικής διαστασιολόγησης των βαλβίδων για τον επιθυμητό σκοπό χρήσης.. Αυτό μπορεί να έχει ως αποτέλεσμα οι φυσικές και / ή χημικές ιδιότητες των χρησιμοποιούμενων υλικών ή στεγανοποιήσεων να είναι ανεπαρκείς για τον προβλεπόμενο σκοπό χρήσης..

Πνευματική ενεργοποίηση

Εύρος πιλοτικής πίεσης ελέγχου	4...10bar
Απαιτούμενη ποσότητα αέρα	135cm³/Διαδρομή
Ταχύτητα μεταγωγής	Κύρια βαλβίδα ρυθμιζόμενη χωρίς βαθμίδες μέσω στραγγαλιστικών διατάξεων της πιλοτικής βαλβίδας
Έλεγχος	κατά προτίμηση μέσω πιλοτικής βαλβίδας 5/2-οδών
Συνδέσεις πιλότου	2/4: G1/4" (G3/8" κατόπιν αιτήματος)

Υδραυλική ενεργοποίηση

Εύρος πιλοτικής πίεσης ελέγχου	10...30bar/30...60bar
Έλεγχος	κατά προτίμηση μέσω πιλοτικής βαλβίδας 4/2-οδών
Συνδέσεις πιλότου	X/Y: G1/4" (NPT 1/4 κατόπιν αιτήματος)

© STASTO Automation KG

Διαστάσεις

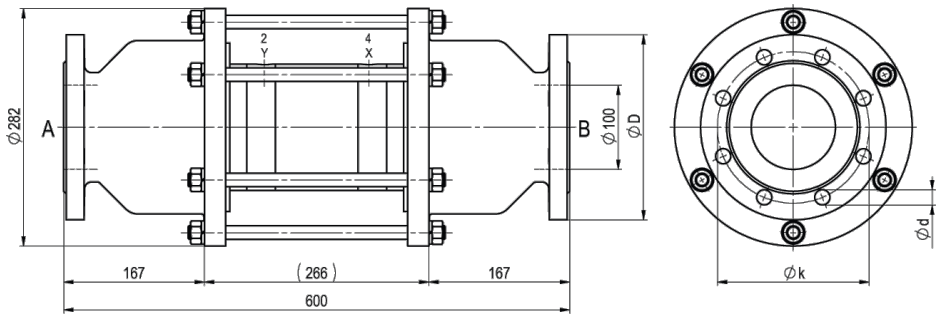

CVFV-100 Λειτουργία NC

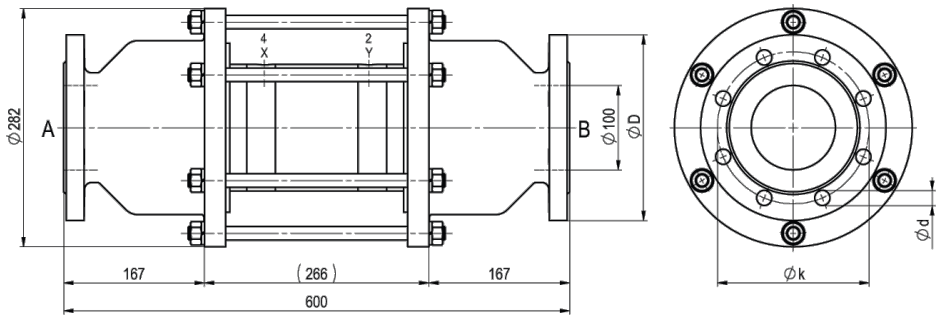

CVFV-100 Λειτουργία NO

Φλάντζα PN	DIN	ØD	Øk	Ød
16	EN 1092-1	220	180	18
40	EN 1092-1	235	190	22

Πιλοτικές βαλβίδες και ηλεκτρικές συνδέσεις



Πιλότος βαλβίδας
Βαλβίδα 5/2 οδών co-ax, ηλεκτροπνευματικό, G1/8,
p = 4...10bar



ηλεκτρική σύνδεση
Πηνίο ηλεκτρομαγνήτη M12x1



ηλεκτρική σύνδεση
Βύσμα μορφής B DIN EN 175301-803

Τερματικός διακόπτης



Icomatic Πλαστική εκτέλεση
M12x1, DC 10 - 60V
AC 15 - 250V
-25...+85°C



Balluff Μεταλλική έκδοση
M12x1, DC 10 - 30V
-25...+70°C



Honeywell
Αλλαγής επαφής (Wechsler)

Οι απεικονίσεις δεν είναι δεσμευτικές
Με την επιφύλαξη αλλαγών στον σχεδιασμό, στις διαστάσεις και στα υλικά