2/2-Vejs koaksialventil - pilotstyret, DN100 Serie CVFV-100



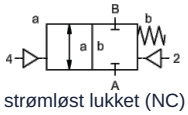

strømløst lukket (NC)

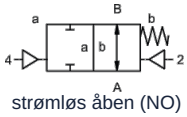

strømløs åben (NO)

Typebetegnelse	CVFV-100, med pilotventil CVFV-P-100
Konstruktionstype	2/2-vejs koaksialventil, pilotstyret, strømløst lukket eller strømløst åben
Funktionsmåde	trykløst, med fjederretur
Nominel diameter	DN 100mm
Tilslutning	CVFV: Flanger PN16 hhv. PN40, Specialflanger på forespørgsel
Trykområde	0...16bar eller 0...40bar
Modtryk	P2 > P1, kan leveres (maks. 16bar)
Materialer	valgfrit hus af aluminium, galvaniseret stål, forniklet stål, ikke-jernholdigt metalfrit eller rustfrit stål Ventilsæde Plast på metal, Tætningsmaterialer PTFE, NBR, FPM, CR, EPDM Materialeangivelserne for udførelserne vedrører udelukkende de ventiltilslutningsdele, der kommer i berøring med mediet
Medier	gasformig - flydende - tilsmudset - højviskøs - geléagtig - pastaformet
Strømningsretning	A → B, i henhold til mærkning, (Specialudførelse vekselvis maks. 16bar)
Monteringstype	Montering i stift rørsystem
Monteringsposition	vilkårlig
Vakuum Lækagerate	< 10 $^{-6}$ mbar*l*s $^{-1}$
Kv-værdi	140,0m³/h
Koblingscyklusser	40/min.
Omkoblingstid	TIL 300...3000ms, LUKKET 300...3000ms
Dæmpning	TIL/LUKKET: ved drosling af pilotventilen
Medietemperatur	med påflanget pilotventil op til +60°C (Pilotventil uden for temperaturområdet medietemperatur maks. 160°C)
Omgivelsestemperatur	med påflanget pilotventil op til +50°C
Manuel nødaktivering	via pilotventil
Godkendelser	på forespørgsel LR/GL/EN10204
Vægt	CVFV 38,0kg
Optioner	Vakuumprøvninger med certifikat, Endestopkontakt induktiv (Normalt lukket (NC) PNP- Icomatic/Balluf), Endestopkontakt induktiv NAMUR (+ Skifteforstærker), Endestopkontakt mekanisk (Skiftekontakt), Skylletilslutninger, Lækagetilslutninger

+43 512 52076
austria@stasto.eu
© STASTO Automation KG

Spændingstype	Veksel- og jævnspænding
Standardspænding	230V/40-60Hz, 24VDC, till. spændingsvariation ±10%
Specialspændinger	på forespørgsel
Effektforbrug	DC: 4,8W (2,5W på forespørgsel), AC: Tilspændingsmoment 11,0VA, Holdekraft 8,5VA
Indkoblingsvarighed	100% (Kontinuerlig drift)
Kapslingsklasse	IP65 (IP54) i henhold til DIN 40050 ved korrekt monteret apparatstikdåse (beskyttelse mod støvindtrængning og strålevand)
Leveringsomfang	inkl. apparatstikdåse i henhold til EN175301-803-form B (tidligere DIN43650) - Kabelindgang M16x1,5
valgfri	Apparatstik efter DESINA, Apparatstik efter VDMA
Ekstraudstyr	Lysstik med varistor
Eksplosionsbeskyttelse	Eex m II T5, Effektforbrug 24VDC: 3,25W, 230VAC: 2,90W
Bestillingsoplysninger	Nominel diameter, Tilslutning, Funktion NC/NO, Driftstryk, Flowmængde, Medium, Medietemperatur, Omgivelsestemperatur, Nominel spænding, Nominel spænding Endestopkontakt, Aktivering
Anvendelsesbemærkning	Den tekniske dimensionering af ventilerne udføres medie- og anvendelsesspecifikt, hvilket kan medføre afvigelser fra de generelle angivelser, der er nævnt i databladet, med hensyn til udførelse, tætningsmaterialer og karakteristiske værdier. Ved unøjagtige eller ufuldstændige bestillingsoplysninger hhv. anvendelsesdata er der risiko for en teknisk dimensionering af ventilerne, som er forkert i forhold til det ønskede anvendelsesformål. Dette kan medføre, at de fysiske og/eller kemiske egenskaber for de anvendte materialer eller tætninger er utilstrækkelige til det tilsigtede anvendelsesformål.

Pneumatisk styring

Styretrykområde	4...10bar
Luftforbrug	135cm³/Slaglængde
Omskiftningshastighed	Hovedventil trinløst regulerbart via pilotventilets drosler
Styring	fortrinsvis via 5/2-vejs pilotventil
Styreporte	2/4: G1/4" (G3/8" på forespørgsel)

Hydraulisk aktivering

Styretrykområde	10...30bar/30...60bar
Styring	helst via 4/2-vejs pilotventil
Styreporte	X/Y: G1/4" (NPT 1/4 på forespørgsel)

Dimensioner

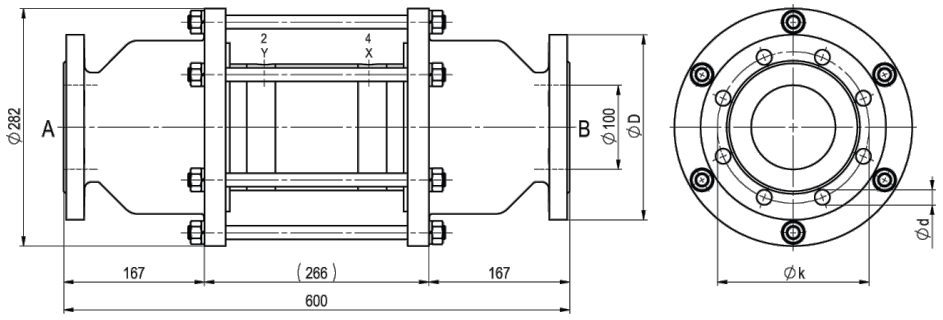

CVFV-100 Funktion NC

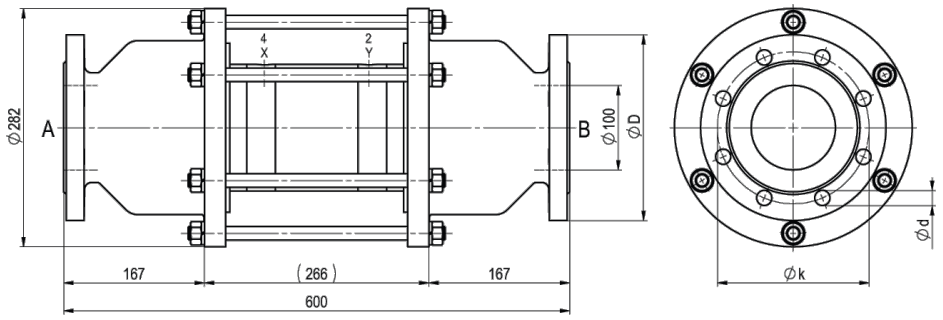

CVFV-100 Funktion NO

Flange PN	DIN	ØD	Øk	Ød
16	EN 1092-1	220	180	18
40	EN 1092-1	235	190	22

Pilotventiler og elektriske tilslutninger



Pilotventil
5/2-vejs ventil co-ax, elektropneumatisk, G1/8,
p = 4...10bar



elektrisk tilslutning
Magnetspole M12x1



elektrisk tilslutning
Form B stikforbinder DIN EN 175301-803

Endestopkontakt



Icomatic Plastudførelse
M12x1, DC 10 - 60V
AC 15 - 250V
-25...+85°C



Balluff Metaludførelse
M12x1, DC 10 - 30V
-25...+70°C



Honeywell
Skiftekontakt

Illustrationer er ikke bindende
Ret til konstruktions-, mål- og materialændringer forbeholdes

+43 512 52076
austria@stasto.eu
© STASTO Automation KG