Rozsdamentes acél golyóscsapok sűrített levegős forgatóhajtóművel
Sorozat BA364



Kivitel	Golyóscsap: Átmenőcsap -val/-vel úszó golyó, teljes átömlés, antisztatikus kivitel, Kiegyenlítő furat Meghajtás: dugattyús meghajtás 2 ellentétes irányban mozgó dugattyúval, rugalmas tömítés, a meghajtás minden részletében az ISO 5211 szerint, illetve a NAMUR-ajánlásoknak megfelelően, Mindkét oldali véghelyzet +/-5°-kal állítható
Funkció	szállítható: kettős működésű vagy egyszeres működésű Kivitel
Csatlakozás	RP1/4"...RP4" ISO7/1 szerint
Anyagok Standard kivitel	Golyóscsap: Ház és golyó rozsdamentes acél 1.4401, PTFE-karbografittal erősített, Orsótömítés PTFE-karbografittal erősített/EPDM Hajtás: Keményeloxált alumínium, Nikkelezett acél fogaskerék, Dugattyúvezetés POM, Tömítések NBR
Alkalmazási terület	Az 1. és 2. csoportba tartozó folyadékok és gázok a PED 2014/68/EU szerint, amelyek nem támadják meg a felhasznált anyagokat.
Közeg hőmérséklete	-40...+160°C
Környezeti hőmérséklet	-20...+85°C
Üzemi nyomás	0bar -ig Üzemi nyomás a táblázat és a nyomás-hőmérséklet diagram szerint, durva vákuumhoz alkalmas
Vezérlőközeg	szűrt és olajozott vagy olajozatlan sűrített levegő
Vezérlőnyomás	5,5...8bar, Alacsonyabb vezérlőnyomásokhoz való igazítás kérésre lehetséges
Rögzítési mód	Beépítés merev csővezetékrendszerbe
Beépítési helyzet	tetszőleges
Tanúsítványok	Golyóscsap: ATEX EX II 2G Ex h IIC T6...T1 Gb / II 2D Ex h IIIC T85°C...T450°C Db, TA-levegő, SIL3 Hajtás: SIL3
Különleges kivitel	Rozsdamentes acél fogaskerék, Hajtás ATEX II 2G/D c T6 , Környezeti hőmérsékletek -40...+85°C illetve -20...+150°C kérésre
Tartozékok	beépített kézi, pneumatikus vagy elektromos vezérlőszelep elektromos végállás-visszajelzés, Helyzetszabályozó I/P illetve P/P kivitelben Kapcsolási sebesség szabályozása
Rendelési megjegyzés	Kérjük, rendeléskor adja meg továbbá a vezérlőnyomást, az üzemi közeget, az üzemi nyomást és az üzemi hőmérsékletet.
Alkalmazási megjegyzés	A nyomás- és hőmérsékletadatok normál körülményekre, kenő vagy nem zsírtalanító közegekre vonatkozó maximális értékek. Különösen a zsírtalanító közegek csökkentik a megadott értékeket és növelik a szükséges forgatónyomatékot. Ezekben a speciális esetekben előzetes egyeztetést javaslunk. A szelep kiválasztásánál a berendezésben előforduló legalacsonyabb vezérlőnyomást kell alapul venni.

+36 20 461 3279
emese.valis@stasto.eu
© STASTO Automatizálás Kft.

Méretek

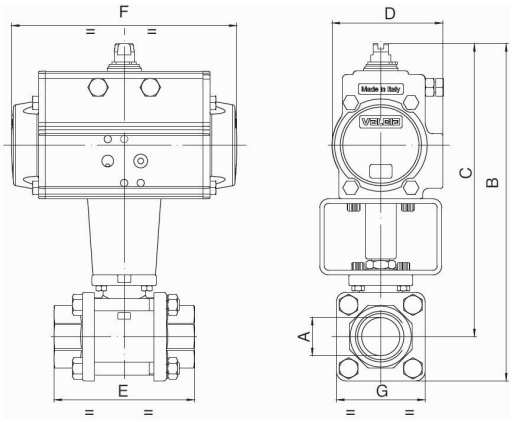

Golyóscsapok kettős működésű forgatóhajtással

Csatlakozás A	Névleges átmérő DN[mm]	max. üzemi nyomás [bar]	B	C	D	E	F	G	Hajtástípus	KV-érték [m ^{3} /h]	Tömeg [kb. kg]	Típus
RP1/4"	8	64	128	111	45	57	110	33	PAD032	5,4	0,9	BA364-14-D0
RP1/4"	8	64	164,5	147,5	71	57	141	33	PAD052	5,4	1,7	BA364-14-D0-B*
RP3/8"	10	64	128	111	45	57	110	33	PAD032	6	0,9	BA364-38-D0
RP3/8"	10	64	164,5	147,5	71	57	141	33	PAD052	6	1,7	BA364-38-D0-B*
RP1/2"	15	64	135	116	45	65	110	38	PAD032	16,3	1,0	BA364-12-D0
RP1/2"	15	64	171,5	152,5	71	65	141	38	PAD052	16,3	1,8	BA364-12-D0-B*
RP3/4"	20	40	212	188	71	76	141	47	PAD052	29,5	2,1	BA364-34-D0
RP1"	25	40	222	193	71	92	141	58	PAD052	43	2,7	BA364-10-D0
RP11/4"	32	25	230	197	71	106	141	67	PAD052	89	3,2	BA364-114-D0
RP11/2"	40	25	267	229	81	116	164	76	PAD063	230	4,7	BA364-112-D0
RP2"	50	25	298	253	95	136	210	90	PAD075	265	6,9	BA364-20-D0
RP21/2"	65	16	348	281	106	153	241	134	PAD085	540	13,1	BA364-212-D0
RP3"	80	16	373	292	106	180	241	161	PAD085	873	19,6	BA364-30-D0
RP4"	100	16	436	341	123	217	275	190	PAD100	1390	29,7	BA364-40-D0

ATEX-kiviteleknél a típust a végén -A-val egészítik ki.
*A B kiegészítéssel a golyóscsapok PAD052 hajtóművel vannak szerelve. Végálláskapcsoló dobozok és NAMUR vezérlőszelepek használata esetén B-típusokat kell alkalmazni. ATEX-kiviteleknél a B kiegészítést AB váltja fel.

Golyóscsapok egyszeres működésű forgatóhajtással

Csatlakozás A	Névleges átmérő DN[mm]	max. üzemi nyomás [bar]	B	C	D	E	F	G	Hajtástípus	KV-érték [m ^{3} /h]	Tömeg [kb. kg]	Típus
RP1/4"	8	64	164	148	71	57	141	33	PAS0525	5,4	2,0	BA364-14-S0
RP3/8"	10	64	164	148	71	57	141	33	PAS0525	6	2,0	BA364-38-S0
RP1/2"	15	64	171	152	71	65	141	38	PAS0525	16,3	2,1	BA364-12-S0
RP3/4"	20	40	224	200	81	76	164	47	PAS0635	29,5	3,1	BA364-34-S0
RP1"	25	40	234	205	81	92	164	58	PAS0635	43	3,7	BA364-10-S0
RP11/4"	32	25	242	209	81	106	164	67	PAS0635	89	4,3	BA364-114-S0
RP11/2"	40	25	299	261	106	116	241	76	PAS0855	230	7,8	BA364-112-S0
RP2"	50	25	326	281	123	136	275	90	PAS1005	265	12,0	BA364-20-S0
RP21/2"	65	16	415	348	137	153	333	134	PAS1155	540	23,7	BA364-212-S0
RP3"	80	16	452	371	148	180	372	161	PAS1255	873	28,3	BA364-30-S0
RP4"	100	16	482	387	148	217	372	190	PAS1255	1390	37,2	BA364-40-S0

Az egyszeres működésű hajtások – eltérő rendelés hiányában – rugóerővel záró (NC) kivitelben kerülnek szállításra..
ATEX-kiviteleknél a típust a végén -A-val egészítik ki.

+36 20 461 3279
emese.valis@stasto.eu
© STASTO Automatizálás Kft.

Nyomás-hőmérséklet diagramm

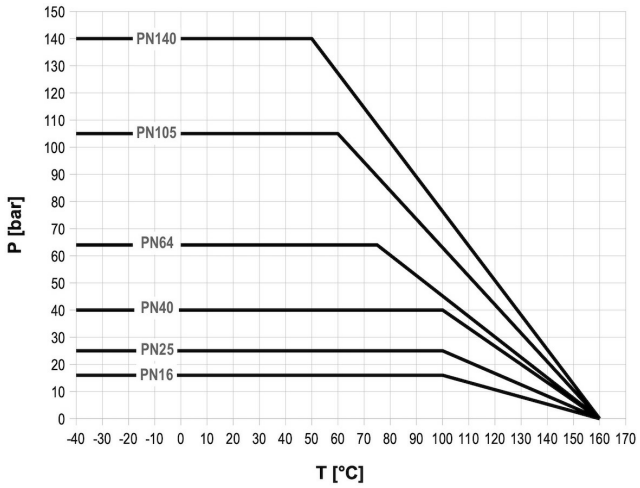

Az ábrák nem kötelező érvényűek
A konstrukció, a méretek és az anyagok változtatásának joga fenntartva

+36 20 461 3279
emese.valis@stasto.eu
© STASTO Automatizálás Kft.