Kratkohodni cilindar dvosmjerno djelujući
Serija SHD(M)



Izvedba	Kratkohodni cilindar dvosmjerno djelujući, po izboru s magnetom
Glave	anodizirani aluminij
Klipnjača	Nehrđajući čelik 1.4021
Cilindarska cijev	anodizirani aluminij
Brtve	Brtva klipnjače PU, ostale brtve NBR
Prigušenje krajnjeg položaja	mehanički
Temperatura okoline	-20°C...+60°C
Temperatura medija	0°C...+30°C
Podmazivanje	nije potrebno
Medij	filtrirani komprimirani zrak
maksimalni radni tlak	10bar
Napomena	CAD-datoteke dostupne su u STASTO Storeu na www.stasto.eu

Dimenzije

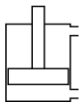

SHD

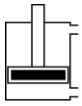

SHDM

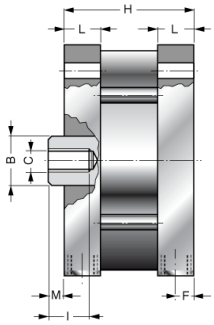

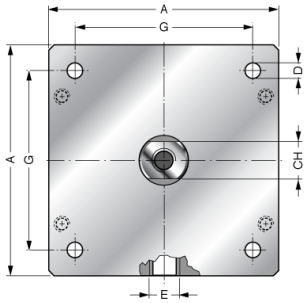

Ø	A	ØB	ØC	ØD	E	F	G	H							CH	I	L	M	Tip	Tip Magnetski cilindar
								Hod [mm]												
								25	50	75	100	125	160	200						
125	139	30	M14	10,2	G1/4"	10	110	103	128	153	178	203	238	278	28	25	22	10	SHD125-..	SHDM125-..
160	180	40	M20	14,2	G3/8"	12	140	112	137	162	187	212	247	287	36	30	26	12	SHD160-..	SHDM160-..
200	220	40	M20	14,2	G3/8"	12	175	112	137	162	187	212	247	287	36	30	26	12	SHD200-..	SHDM200-..

Slike nisu obvezujuće
Zadržavamo pravo na konstrukcijske, dimenzijske i promjene materijala.

Verzija 5
198205 / Generirano 2026/40 HR
PROIZVEDENO U EUROPI

+381 11 2399521
balkan@stasto.eu
© STASTO Automatizacija d.o.o.