Lyhytiskusylinteri kaksitoiminen
Sarja SHD(M)



Rakenne	Lyhytiskusylinteri kaksitoiminen, valinnaisesti magneetilla
Päät	anodisoitu alumiini
Männänvarsi	Ruostumaton teräs 1.4021
Sylinteriputki	anodisoitu alumiini
Tiivisteet	Männänvarren tiiviste PU, muut tiivisteet NBR
Päätyvaimennus	mekaaninen
Ympäristön lämpötila	-20°C...+60°C
Aineen lämpötila	0°C...+30°C
Voitelu	ei tarpeen
Aineväliaine	suodatettu paineilma
suurin käyttöpaine	10bar
Huomautus	CAD-tiedostot ovat saatavilla STASTO Storesta osoitteessa www.stasto.eu

Mitat

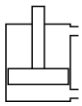

SHD

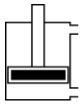

SHDM

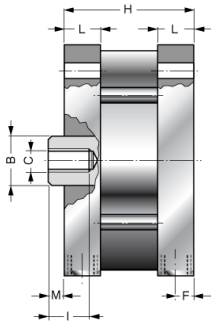

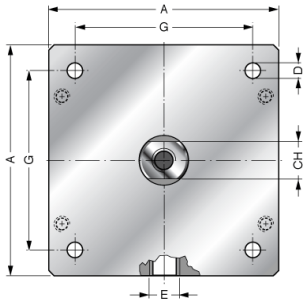

Ø	A	ØB	ØC	ØD	E	F	G	H							CH	I	L	M	Tyyppi	Tyyppi Magneettisylinteri
								Isku [mm]												
								25	50	75	100	125	160	200						
125	139	30	M14	10,2	G1/4"	10	110	103	128	153	178	203	238	278	28	25	22	10	SHD125-..	SHDM125-..
160	180	40	M20	14,2	G3/8"	12	140	112	137	162	187	212	247	287	36	30	26	12	SHD160-..	SHDM160-..
200	220	40	M20	14,2	G3/8"	12	175	112	137	162	187	212	247	287	36	30	26	12	SHD200-..	SHDM200-..

Kuvat eivät ole sitovia
Oikeus rakenne-, mitta- ja materiaalimuutoksiin pidätetään

Versio 5
198205 / Luotu 2026/40 FI
VALMISTETTU EUROOPASSA

+43 512 52076
austria@stasto.eu
© STASTO Automation KG