Cilindro de carrera corta de doble efecto
Serie SHD(M)



Tipo de construcción	Cilindro de carrera corta de doble efecto, opcionalmente con solenoide
Cabezales	aluminio anodizado
Vástago de pistón	Acero inoxidable 1.4021
Tubo del cilindro	aluminio anodizado
Juntas de estanqueidad	Sello de vástago de pistón PU, restantes sellos NBR
Amortiguación de fin de carrera	mecánico
Temperatura ambiente	-20°C...+60°C
Temperatura del medio	0°C...+30°C
Lubricación	no necesario
Medio	aire comprimido filtrado
presión máxima de funcionamiento	10bar
Nota	Los archivos CAD están disponibles en la tienda STASTO en www.stasto.eu

Dimensiones

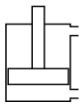

SHD

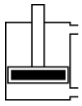

SHDM

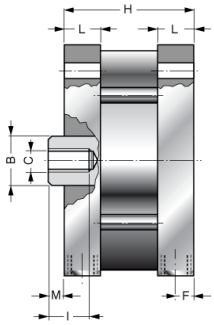

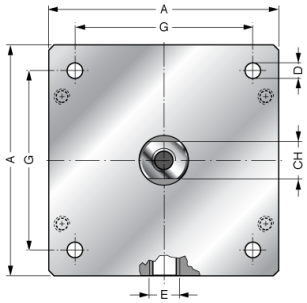

Ø	A	ØB	ØC	ØD	E	F	G	H							CH	I	L	M	Tipo	Tipo Cilindro magnético
								Carrera [mm]												
								25	50	75	100	125	160	200						
125	139	30	M14	10,2	G1/4"	10	110	103	128	153	178	203	238	278	28	25	22	10	SHD125-..	SHDM125-..
160	180	40	M20	14,2	G3/8"	12	140	112	137	162	187	212	247	287	36	30	26	12	SHD160-..	SHDM160-..
200	220	40	M20	14,2	G3/8"	12	175	112	137	162	187	212	247	287	36	30	26	12	SHD200-..	SHDM200-..

Las ilustraciones no son vinculantes
Reservado el derecho a modificaciones de diseño, dimensiones y materiales

© STASTO Automation KG