Partnership. With Guarantee.

Kortslagsylinder dobbeltvirkende
Serie SHD(M)



Konstruktionstype	Kortslagsylinder dobbeltvirkende, valgfrit med magnet
Hoveder	anodiseret aluminium
Stempelstang	Rustfrit stål 1.4021
Cylinderrør	anodiseret aluminium
Tætninger	Stempelstangetætning PU, øvrige tætninger NBR
Endedæmpning	mekanisk
Omgivelsestemperatur	-20°C...+60°C
Medietemperatur	0°C...+30°C
Smøring	ikke nødvendig
Medium	filtreret trykluft
maksimalt driftstryk	10bar
Bemærk	CAD-filer er tilgængelige i STASTO Store på www.stasto.eu

Dimensioner

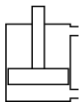

SHD

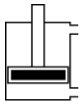

SHDM

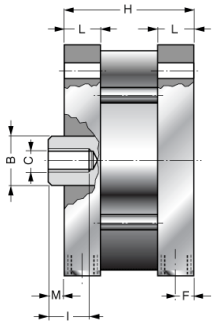

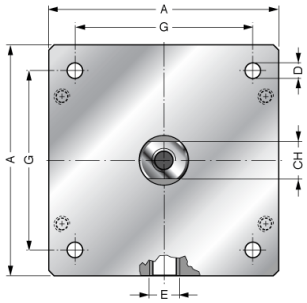

Ø	A	ØB	ØC	ØD	E	F	G	H							CH	I	L	M	Type	Type Magnetcylinder
								Slaglængde [mm]												
								25	50	75	100	125	160	200						
125	139	30	M14	10,2	G1/4"	10	110	103	128	153	178	203	238	278	28	25	22	10	SHD125-..	SHDM125-..
160	180	40	M20	14,2	G3/8"	12	140	112	137	162	187	212	247	287	36	30	26	12	SHD160-..	SHDM160-..
200	220	40	M20	14,2	G3/8"	12	175	112	137	162	187	212	247	287	36	30	26	12	SHD200-..	SHDM200-..

Illustrationer er ikke bindende
Ret til konstruktions-, mål- og materialændringer forbeholdes

Version 5
198205 / Oprettet 2026/40 DA
FREMSTILLET I EUROPA

+43 512 52076
austria@stasto.eu
© STASTO Automation KG