STASTO
Partnership. With Guarantee.

Electrovalvă coaxială 2/2 căi - acționare directă
Serie CVT/CVF-25

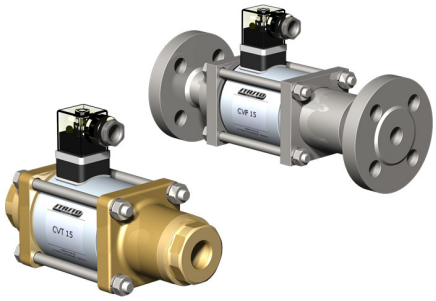

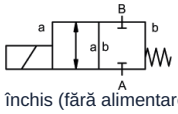

normal închis (fără alimentare) (NC)

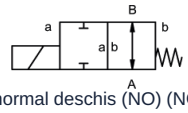

normal deschis (NO) (NO)

Tip constructiv	Electrovalvă coaxială 2/2 căi, acționare directă, normal închis (fără alimentare) sau normal deschis (NO)
Mod de funcționare	depresurizat, cu revenire cu arc
Diametru nominal	DN 25mm
Racordare	CVT: G1"...G11/2", CVF: Flanșe PN16/40/100 , Flanșe și filete speciale la cerere
Domeniu de presiune	0...16, 0...40, 0...63 sau 0...100bar, > 100bar la cerere
Contrapresiune	P2 > P1, disponibilă (max. 16bar)
Materiale	opțional Corp Alamă, Alamă nichelată, Oțel nichelat, Oțel zincat galvanizat, fără metale neferoase sau Oțel inoxidabil Scaun de supapă Plastic pe metal, Materiale de etanșare NBR, PTFE, FKM, CR, EPDM Specificațiile materialelor pentru variante se referă exclusiv la piesele de racord ale supapei care vin în contact cu mediul.
Medii	gazosos - lichid - vâscozitate ridicată - gelatinos - murdar
Direcția de curgere	A → B, conform marcajului, (Execuție specială alternativă max. 16bar)
Tip de fixare	Montaj în sistem de conducte rigid, Consolă de fixare la cerere
Poziție de montaj	arbitrară
Vid vacuum Rată de scurgere	< 10 $^{-6}$ mbar*l*s $^{-1}$
Valoare Kv	11,2m³/h
Cicluri de comutare	130/min.
Timp de comutare	PORNIT 130ms, ÎNCHIS 130ms
Temperatura mediului	-20...+100°C (Execuție specială -40...+160°C)
Temperatura ambiantă	-20...+80°C
Recepții	la cerere LR/GL/EN10204
Greutate	CVT 8,0kg, CVF 10,5kg
Opțiuni	Încercări-vacuum cu certificat, Comutator de capăt de cursă inductiv (Normal închis (NC) PNP- Icomatic/Balluf), Comutator de capăt de cursă inductiv NAMUR (+ Amplificator de comutare), Comutator de capăt de cursă mecanic (Comutator (SPDT)), Execuție ATEX, închidere amortizată, Acționare manuală de urgență, Execuție TÜV, Execuție DVGW

romania@promcom.eu
© MS PROMCOM S.R.L.

Tip de tensiune	Tensiune alternativă și continuă
Tensiune standard	230V/40-60Hz, 24VDC, fluctuație de tensiune admisă ±10%
Tensiuni speciale	la cerere
Sistem electromagnetic	DC Electromagnet de curent continuu, AC Electromagnet de curent continuu cu redresor integrat (peste 100°C cu redresor separat)
Clasa de izolație	H 180°C
Consum de curent	Bobină N 24VDC 2,66A, 230VAC 0,36A, Bobină H 24VDC 2,66A, 230VAC 0,36A
Ciclu de funcționare	100% durată de funcționare (funcționare continuă)
Grad de protecție	IP65 conform EN 60529 cu conectorul de aparat montat corespunzător (protecție împotriva pătrunderii prafului și a jeturilor de apă)
Conținutul livrării	incl. mufă pentru aparat conform EN175301-803-Forma A (anterior DIN43650)-Intrare cablu M16x1,5
opțional	Conector de dispozitiv conform DESINA, Conector de aparat conform VDMA, Cutie de borne M16x1,5 la cerere
Echipamente suplimentare	Conector luminos cu varistor
Date de comandă	Diametru nominal, Racordare, Funcție NC/NO, Presiune de lucru, Debit volumic, Mediu, Temperatura mediului, Temperatura ambiantă, Tensiune nominală, Tensiune nominală Comutator de capăt de cursă
Indicație de utilizare	Proiectarea tehnică a supapelor se realizează specific mediului și aplicației, ceea ce poate conduce la abateri față de indicațiile generale menționate în fișa tehnică în ceea ce privește execuția, materialele de etanșare și parametrii caracteristici. În cazul unor indicații de comandă sau date de aplicație inexacte ori incomplete există riscul unei dimensionări tehnice incorecte a supapelor pentru scopul de utilizare dorit.. Acest lucru poate avea ca urmare faptul că proprietățile fizice și/sau chimice ale materialelor sau ale etanșărilor utilizate sunt insuficiente pentru scopul de utilizare prevăzut..

Dimensiuni

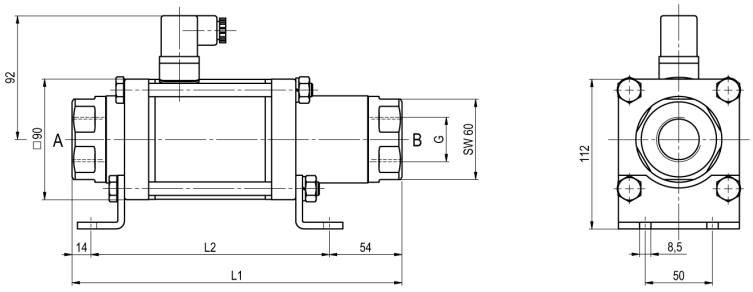

CVT-25 Funcție NC

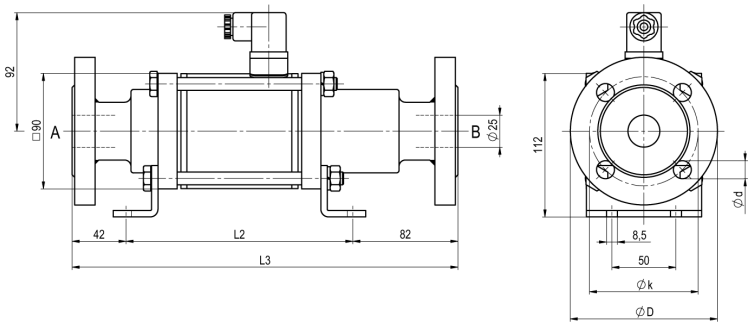

CVF-25 Funcție NO

Lungimi constructive	L1	L2	L3
Standard, ATEX Zone 2, 22	246	178	302
ATEX Zone 1, 21	246	192	302
Standard, ATEX Zone 2, 22, cu 1/2 senzori de capăt de cursă inductivi	287	219	34
ATEX Zone 1, 21, cu 1/2 senzori de capăt de cursă inductivi	299	345	355
Standard, ATEX Zone 2, 22, Execuție cu acționare manuală de urgență (Hd) Hd cu 1/2 întrerupătoare de capăt inductive	299	231	355
ATEX Zone 1, 21, Execuție cu acționare manuală de urgență (Hd) Hd cu 1/2 întrerupătoare de capăt inductive	299	245	355
cu întrerupătoare de capăt de cursă mecanice	287	219	343

Flanșă PN	DIN	ØD	Øk	Ød
16	EN 1092-1	115	85	14
40	EN 1092-1	115	85	14
100	EN 1092-1	140	100	18

Colțarele de fixare se comandă separat

© MS PROMCOM S.R.L.

Conexiuni electrice



M12x1 DESINA / VDMA



DIN EN 175301-803



Cutie de borne



Conector Form A
DIN EN 175301-803

Comutator de capăt de cursă



Icomatic Execuție din plastic
M12x1, DC 10 - 60V
AC 15 - 250V
-25...+85°C



Balluff Execuție metalică
M12x1, DC 10 - 30V
-25...+70°C

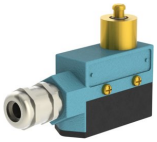

Honeywell
Comutator (SPDT)

Imaginile sunt orientative
Ne rezervăm dreptul de a efectua modificări de construcție, dimensionale și de material.

romania@promcom.eu
© MS PROMCOM S.R.L.