Partnership. With Guarantee.

Ηλεκτρομαγνητική βαλβίδα coax 2/2 οδών - απευθείας ενεργοποιούμενο Σειρά CVT/CVF-25

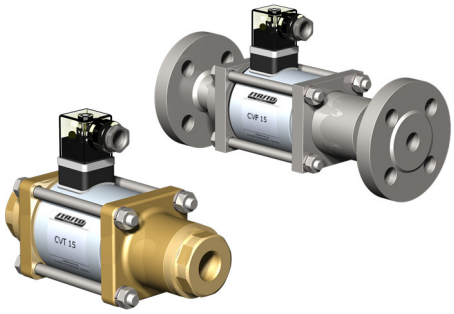

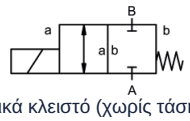

κανονικά κλειστό (χωρίς τάση) (NC)

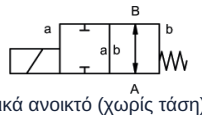

κανονικά ανοικτό (χωρίς τάση) (NO)

Τύπος κατασκευής	Ηλεκτρομαγνητική βαλβίδα coax 2/2 οδών, απευθείας ενεργοποιούμενο, κανονικά κλειστό (χωρίς τάση) ή κανονικά ανοικτό (χωρίς τάση)
Τρόπος λειτουργίας	αποσυμπιεσμένο, με επαναφορά με ελατήριο
Ονομαστική διάμετρος	DN 25mm
Σύνδεση	CVT: G1"...G11/2", CVF: Φλάντζες PN16/40/100 , Ειδικές φλάντζες και σπειρώματα κατόπιν αιτήματος
Εύρος πίεσης	0...16, 0...40, 0...63 ή 0...100bar, > 100bar κατόπιν αιτήματος
Αντίθλιψη	P2 > P1, διαθέσιμος/η/ο προς παράδοση (μέγ. 16bar)
Υλικά κατασκευής	προαιρετικά Σώμα Ορείχαλκος, Ορειχάλκινο επινικελωμένο, Επιχαλυβδωμένος με νικέλιο, Γαλβανισμένος χάλυβας, χωρίς μη σιδηρούχα μέταλλα ή Ανοξείδωτος χάλυβας Έδρα βαλβίδας Πλαστικό σε μέταλλο, Υλικά στεγανοποίησης NBR, PTFE, FKM, CR, EPDM Οι πληροφορίες υλικού των εκδόσεων αναφέρονται αποκλειστικά στα εξαρτήματα σύνδεσης της βαλβίδας που έρχονται σε επαφή με το μέσο
Μέσα μέσου	αέριο - υγρό - υψηλού ιξώδους - ζελατινώδες - ρυπασμένο
Κατεύθυνση ροής	A → B, σύμφωνα με τη σήμανση, (Ειδική εκτέλεση εναλλάξ μέγ. 16bar)
Τύπος στερέωσης	Εγκατάσταση σε άκαμπτο σύστημα σωληνώσεων, Γωνιακό στήριγμα κατόπιν αιτήματος
Θέση εγκατάστασης	οποιοδήποτε
Κενό αέρος Ρυθμός διαρροής	< 10 $^{-6}$ mbar*l*s $^{-1}$
Τιμή Kv	11,2m³/h
Κύκλοι μεταγωγής	130/min.
Χρόνος μεταγωγής	ΕΝΕΡΓΟΠΟΙΗΣΗ 130ms, ΕΚΛΕΙΣΤΟΝ 130ms
Θερμοκρασία μέσου	-20...+100°C (Ειδική εκτέλεση -40...+160°C)
Θερμοκρασία περιβάλλοντος	-20...+80°C
Παραλαβές	κατόπιν αιτήματος LR/GL/EN10204
Βάρος	CVT 8,0kg, CVF 10,5kg
Επιλογές	Δοκιμές κενού με πιστοποιητικό, Τερματικός διακόπτης επαγωγικός (Κανονικά κλειστό (NC) PNP-Icomatic/Balluf), Τερματικός διακόπτης επαγωγικός NAMUR (+ Ενισχυτής μεταγωγής), Τερματικός διακόπτης μηχανικό (Αλλαγής επαφής (Wechsler)), Έκδοση ATEX, κλείσιμο με απόσβεση, Χειροκίνητη λειτουργία έκτακτης ανάγκης, Έκδοση TÜV, Έκδοση DVGW

+43 512 52076
austria@stasto.eu
© STASTO Automation KG

Τύπος τάσης	Εναλλασσόμενη και συνεχής τάση
Τυπική τάση	230V/40-60Hz, 24VDC, επιτρεπόμενη διακύμανση τάσης ±10%
Ειδικές τάσεις	κατόπιν αιτήματος
Μαγνητικό σύστημα	DC Ηλεκτρομαγνήτης συνεχούς ρεύματος, AC Ηλεκτρομαγνήτης συνεχούς ρεύματος με ενσωματωμένο ανορθωτή (πάνω από 100°C με ξεχωριστό ανορθωτή)
Κλάση μόνωσης	H 180°C
Κατανάλωση ρεύματος	Πηνίο N-τύπου 24VDC 2,66A, 230VAC 0,36A, Πηνίο H-τύπου 24VDC 2,66A, 230VAC 0,36A
Κύκλος λειτουργίας	100% κύκλος λειτουργίας (συνεχής λειτουργία)
Βαθμός προστασίας IP	IP65 σύμφωνα με EN 60529 με σωστά τοποθετημένη συσκευή-πρίζα (προστασία έναντι εισχώρησης σκόνης και εκτόξευσης νερού)
Περιεχόμενα παράδοσης	περιλ. υποδοχή συσκευής σύμφωνα με EN175301-803-Μορφή A (πρώην DIN43650)-Είσοδος καλωδίου M16x1,5
προαιρετικό	Συνδετήρας συσκευής σύμφωνα με DESINA, Σύνδεσμος συσκευής σύμφωνα με VDMA, Κουτί ακροδεκτών M16x1,5 κατόπιν αιτήματος
Πρόσθετος εξοπλισμός	Φωτιζόμενο βύσμα με βαρίστορ
Πληροφορίες παραγγελίας	Ονομαστική διάμετρος, Σύνδεση, Λειτουργία NC/NO, Πίεση λειτουργίας, Παροχή ροής, Μέσο, Θερμοκρασία μέσου, Θερμοκρασία περιβάλλοντος, Ονομαστική τάση, Ονομαστική τάση Τερματικός διακόπτης
Σημείωση εφαρμογής	Ο τεχνικός σχεδιασμός των βαλβίδων πραγματοποιείται ανάλογα με το μέσο και την εφαρμογή, γεγονός που μπορεί να οδηγήσει σε αποκλίσεις από τις γενικές πληροφορίες που αναφέρονται στο φύλλο δεδομένων όσον αφορά την εκτέλεση, τα υλικά στεγανοποίησης και τα χαρακτηριστικά μεγέθη. Σε περίπτωση ανακριβών ή ελλιπών στοιχείων παραγγελίας ή/και δεδομένων εφαρμογής, υπάρχει κίνδυνος λανθασμένης τεχνικής διαστασιολόγησης των βαλβίδων για τον επιθυμητό σκοπό χρήσης.. Αυτό μπορεί να έχει ως αποτέλεσμα οι φυσικές και / ή χημικές ιδιότητες των χρησιμοποιούμενων υλικών ή στεγανοποιήσεων να είναι ανεπαρκείς για τον προβλεπόμενο σκοπό χρήσης..

Διαστάσεις

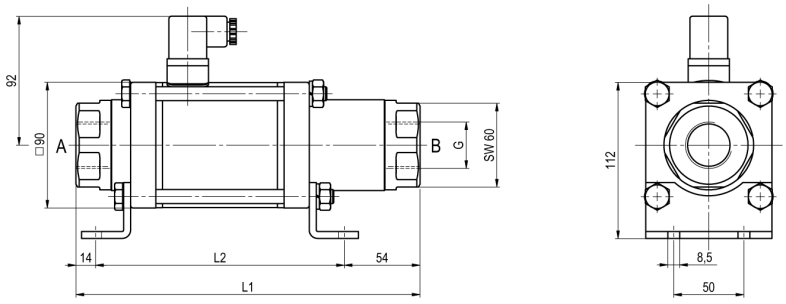

CVT-25 Λειτουργία NC

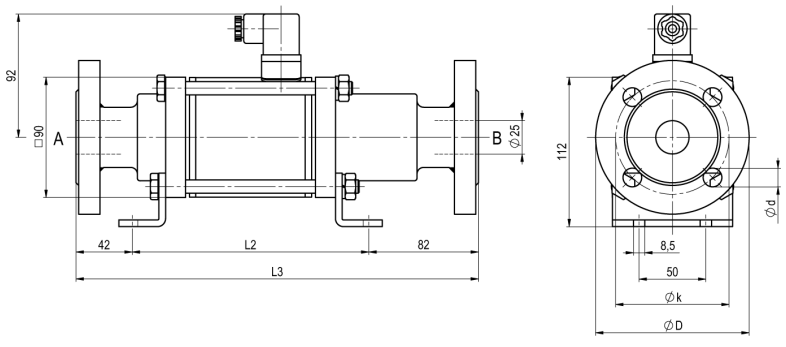

CVF-25 Λειτουργία NO

Μήκη κατασκευής	L1	L2	L3
Τυπικό, ATEX Ζώνες 2, 22	246	178	302
ATEX Ζώνες 1, 21	246	192	302
Τυπικό, ATEX Ζώνες 2, 22, με 1/2 επαγωγικούς τερματικούς διακόπτες	287	219	34
ATEX Ζώνες 1, 21, με 1/2 επαγωγικούς τερματικούς διακόπτες	299	345	355
Τυπικό, ATEX Ζώνες 2, 22, Χειροκίνητη εκτέλεση έκτακτης ανάγκης (Hd) Hd με 1/2 επαγ. τερματικούς διακόπτες	299	231	355
ATEX Ζώνες 1, 21, Χειροκίνητη εκτέλεση έκτακτης ανάγκης (Hd) Hd με 1/2 επαγ. τερματικούς διακόπτες	299	245	355
με μηχανικούς τερματικούς διακόπτες	287	219	343

Φλάντζα PN	DIN	ØD	Øk	Ød
16	EN 1092-1	115	85	14
40	EN 1092-1	115	85	14
100	EN 1092-1	140	100	18

Οι γωνίες στερέωσης πρέπει να παραγγελθούν ξεχωριστά

© STASTO Automation KG

Ηλεκτρικές συνδέσεις



M12x1 DESINA / VDMA



DIN EN 175301-803



Κουτί ακροδεκτών

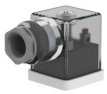

Βύσμα Form A
DIN EN 175301-803

Τερματικός διακόπτης



Icomatic Πλαστική εκτέλεση
M12x1, DC 10 - 60V
AC 15 - 250V
-25...+85°C



Balluff Μεταλλική έκδοση
M12x1, DC 10 - 30V
-25...+70°C

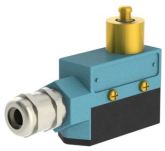

Honeywell
Αλλαγής επαφής (Wechsler)

Οι απεικονίσεις δεν είναι δεσμευτικές
Με την επιφύλαξη αλλαγών στον σχεδιασμό, στις διαστάσεις και στα υλικά

+43 512 52076
austria@stasto.eu
© STASTO Automation KG