Partnership. With Guarantee.

2/2-Vägs coaxialt magnetventil - direktstyrd
Serie CVT/CVF-40

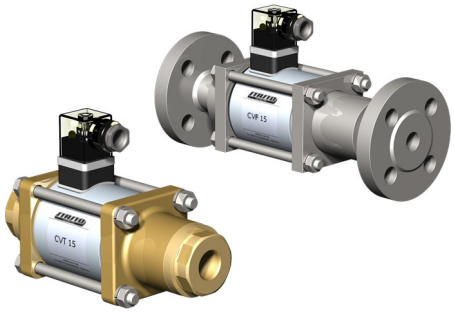

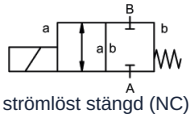

strömlöst stängd (NC)

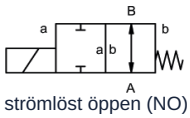

strömlöst öppen (NO)

Konstruktionstyp	2/2-vägs koaxialmagnetventil , direktstyrd, strömlöst stängd eller strömlöst öppen
Funktionsprincip	tryckavlastad, med fjäderretur
Nominell diameter	DN 40mm
Anslutning	CVT: G11/2"...G2", CVF: Flänsar PN16/40//64, Specialflänsar och -gängor på begäran
Tryckområde	0...16, 0...40 eller 0...63bar (NO: max. 40bar)
Mottryck	P2 > P1, tillgänglig för leverans (max. 16bar)
Material	valfritt Hus Mässing, Förnicklad mässing, Förnicklat stål, Förzinkat stål, fri från icke-järnmetaller eller Rostfritt stål Ventilsäte Plast på metall, Tätningsmaterial NBR, PTFE, FKM, CR, EPDM Materialuppgifterna för utförandena avser uteslutande de ventilanslutningsdelar som kommer i kontakt med mediet
Media	gasformig - flytande - högviskös - geléartad - nedsmutsad
Flödesriktning	A → B, enligt märkning, (Specialutförande ömsesidig max. 16bar)
Monteringssätt	Installation i styvt rörsystem, Monteringsvinkel på begäran
Monteringsläge	valfri
Vakuum Läckagegrad	< 10^{-6} mbar*l*s^{-1}
Kv-värde	18,4m^3/h
Kopplingscykler	90/min.
Omkopplingstid	PÅ 520ms, STÄNGD 150ms
Medietemperatur	-20...+100°C (Specialutförande -40...+160°C)
Omgivningstemperatur	-20...+80°C
Godkännanden	på begäran LR/GL/EN10204
Vikt	CVT 14,0kg, CVF 18,0kg
Tillval	Vakuumprovningar med certifikat, Ändlägesbrytare induktiv (Normalt stängd (NC) PNP- Icomatic/Balluf), Ändlägesbrytare induktiv NAMUR (+ Kopplingsförstärkare), Ändlägesbrytare mekanisk (Växelkontakt), Utförande ATEX, dämpat stängande, Manuell nödbetjäning

+43 512 52076
austria@stasto.eu
© STASTO Automation KG

Spänningstyp	Växel- och likspänning
Standardspänning	230V/40-60Hz, 24VDC, tillåten spänningsvariation ±10%
Specialspänningar	på begäran
Magnetsystem	DC Likströmsmagnet, AC Likströmsmagnet med integrerad likriktare (över 100°C med separat likriktare)
Isolationsklass	H 180°C
Strömförbrukning	N-spole 24VDC 2,07A, 230VAC 0,28A, H-spole 24VDC 3,27A, 230VAC 0,44A
Inkopplingsgrad	100% intermittensfri drift (kontinuerlig drift)
Kapslingsklass	IP65 enligt EN 60529 vid korrekt monterad apparatkontakt (skydd mot damminträngning och spolvatten)
Leveransomfattning	inkl. apparatkontaktdon enligt EN175301-803-form A (tidigare DIN43650)-Kabelingång M16x1,5
valfri	Kopplingsdosa M16x1,5 på begäran
Tilläggsutrustning	Lyskontakt med varistor
Beställningsuppgifter	Nominell diameter, Anslutning, Funktion NC/NO, Drifttryck, Flödesmängd, Medium, Medietemperatur, Omgivningstemperatur, Märkspänning, Märkspänning Ändlägesbrytare
Användningsanvisning	Den tekniska dimensioneringen av ventilerna sker medium- och applikationsspecifikt, vilket kan leda till avvikelser från de allmänna uppgifter som anges i databladet avseende utförande, tätningsmaterial och karakteristiska värden. Vid oexakta eller ofullständiga beställningsuppgifter respektive applikationsdata finns risk för en tekniskt felaktig dimensionering av ventilerna för avsett användningsändamål. Detta kan medföra att de fysikaliska och/eller kemiska egenskaperna hos de använda materialen eller tätningarna är otillräckliga för det avsedda användningsändamålet.

Mått

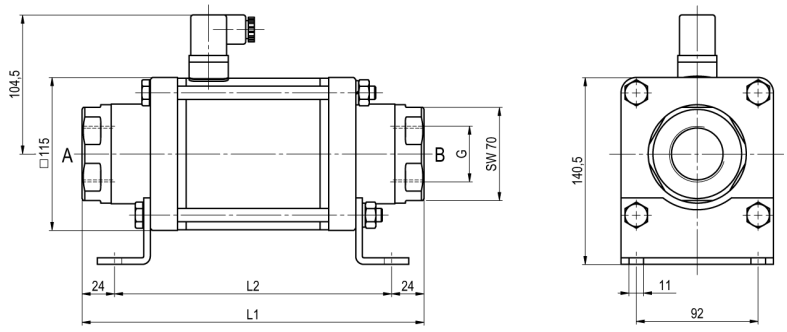

CVT-40 Funktion NC

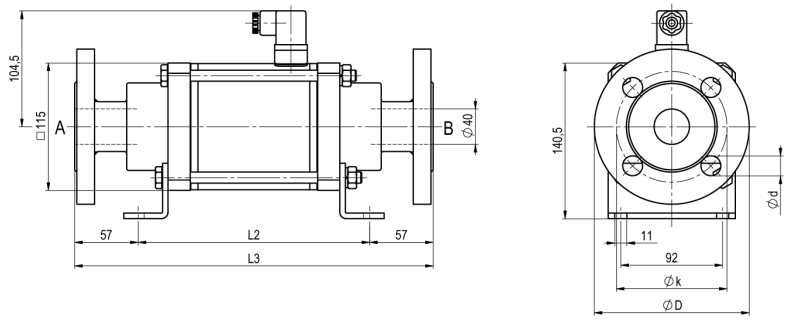

CVF-40 Funktion NO

Bygglängder	L1	L2	L3
Standard, ATEX Zoner 2, 22	258	210	324
ATEX Zoner 1, 21	258	210	324
Standard, ATEX Zoner 2, 22, med 1/2 induktiva ändlägesgivare	299	251	365
ATEX Zoner 1, 21, med 1/2 induktiva ändlägesgivare	299	251	365
Standard, ATEX Zoner 2, 22, Handnödfunktion (Hd) Hd med 1/2 ind. ändlägesbrytare	299	251	365
ATEX Zoner 1, 21, Handnödfunktion (Hd) Hd med 1/2 ind. ändlägesbrytare	299	251	365
med mekaniska ändlägesbrytare	299	351	365

Fläns PN	DIN	ØD	Øk	Ød
16	EN 1092-1	150	110	18
40	EN 1092-1	150	110	18
100	EN 1092-1	170	125	22

Monteringsvinklar beställs separat

Elektriska anslutningar



DIN EN 175301-803

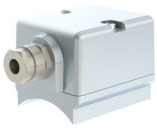

Kopplingsdosa



Form A kontaktdon
DIN EN 175301-803

Ändlägesbrytare



Icomatic Plastutförande
M12x1, DC 10 - 60V
AC 15 - 250V
-25...+85°C



Balluff Metallutförande
M12x1, DC 10 - 30V
-25...+70°C

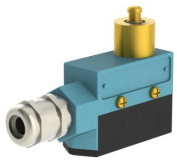

Honeywell
Växelkontakt

Bilderna är inte bindande
Rätt till konstruktions-, mått- och materialändringar förbehålles

+43 512 52076
austria@stasto.eu
© STASTO Automation KG