Partnership. With Guarantee.

2/2-Weg coaxiaal magneetventiel - direct gestuurd
Serie CVT/CVF-40

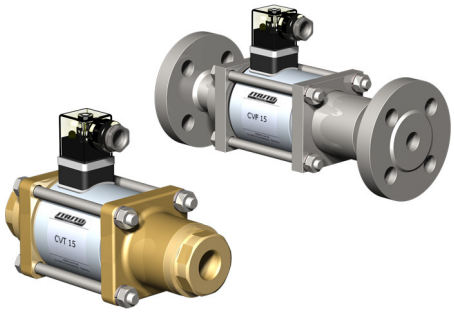

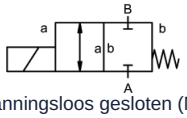

spanningsloos gesloten (NC)

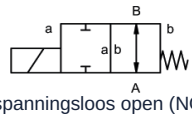

spanningsloos open (NO)

Constructie	2/2-weg coax-magneetventiel , direct gestuurd, spanningsloos gesloten of spanningsloos open
Werking	drukontlastend, met veerterugstelling
Nominale diameter	DN 40mm
Aansluiting	CVT: G11/2"...G2", CVF: Flenzen PN16/40//64, Speciale flenzen en -schroefdraad op aanvraag
Drukbereik	0...16, 0...40 of 0...63bar (NO: max. 40bar)
Tegendruk	P2 > P1, leverbaar (max. 16bar)
Materialen	optioneel Huis Messing, Messing vernikkeld, Vernikkeld staal, Verzinkt staal, non-ferrometaalvrij of Roestvrij staal Klepzitting Kunststof op metaal, Afdichtmaterialen NBR, PTFE, FKM, CR, EPDM De materiaalgegevens van de uitvoeringen hebben uitsluitend betrekking op de ventielaansluitdelen die met het medium in aanraking komen
Media	gasvormig - vloeibaar - hoogviskeus - geleiachtig - vervuild
Stroomrichting	A → B, volgens markering, (Speciale uitvoering afwisselend max. 16bar)
Bevestigingswijze	Inbouw in star leidingstelsel, Montagehoek op aanvraag
Inbouwpositie	willekeurig
Vacuüm Lekrate	< 10^{-6} mbar*l*s^{-1}
Kv-waarde	18,4m^3/h
Schakelcycli	90/min.
Schakeltijd	AAN 520ms, DICHTEN 150ms
Mediumtemperatuur	-20...+100°C (Speciale uitvoering -40...+160°C)
Omgevingstemperatuur	-20...+80°C
Keuringen	op aanvraag LR/GL/EN10204
Gewicht	CVT 14,0kg, CVF 18,0kg
Opties	Vacuümtests met certificaat, Eindschakelaar inductief (Normaal gesloten (NC) PNP- Icomatic/Balluf), Eindschakelaar inductief NAMUR (+ Schakelversterker), Eindschakelaar mechanisch (Wisselcontact), Uitvoering ATEX, gedempt sluitend, Handmatige noodbediening

Spanningstype	Wissel- en gelijkspanning
Standaardspanning	230V/40-60Hz, 24VDC, toegestane spanningsschommeling ±10%
Speciale spanningen	op aanvraag
Magneetsysteem	DC Gelijkstroommagneet, AC Gelijkstroommagneet met geïntegreerde gelijkrichter (boven 100°C met afzonderlijke gelijkrichter)
Isolatieklasse	H 180°C
Stroomopname	N-spoel 24VDC 2,07A, 230VAC 0,28A, H-spoel 24VDC 3,27A, 230VAC 0,44A
Inschakelduur	100% inschakelduur (continu bedrijf)
Beschermingsgraad	IP65 volgens EN 60529 bij correct gemonteerde apparaatstekkerdoos (bescherming tegen binnendringen van stof en sproeiwater)
Leveringsomvang	incl. apparaatstekkerdoos volgens EN175301-803-vorm A (voorheen DIN43650)-Kabelinvoer M16x1,5
optioneel	Aansluitkast M16x1,5 op aanvraag
Extra voorzieningen	Lichtstekker met varistor
Bestelgegevens	Nominale diameter, Aansluiting, Functie NC/NO, Bedrijfsdruk, Debiet, Medium, Mediumtemperatuur, Omgevingstemperatuur, Nominale spanning, Nominale spanning Eindschakelaar
Toepassingsinstructie	De technische dimensionering van de ventielen gebeurt medium- en toepassingsspecifiek, wat kan leiden tot afwijkingen van de in het datablad vermelde algemene gegevens met betrekking tot uitvoering, afdichtmaterialen en kenwaarden. Bij onnauwkeurige of onvolledige bestelgegevens resp. toepassingsgegevens bestaat het risico van een onjuiste technische dimensionering van de ventielen voor het beoogde gebruiksdoel. Dit kan tot gevolg hebben dat de fysische en/of chemische eigenschappen van de gebruikte materialen of afdichtingen voor het beoogde toepassingsdoel onvoldoende zijn.

Afmetingen

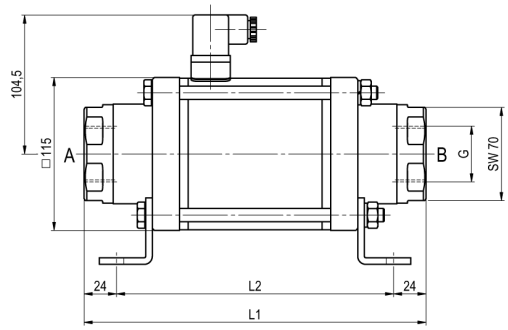

CVT-40 Functie NC

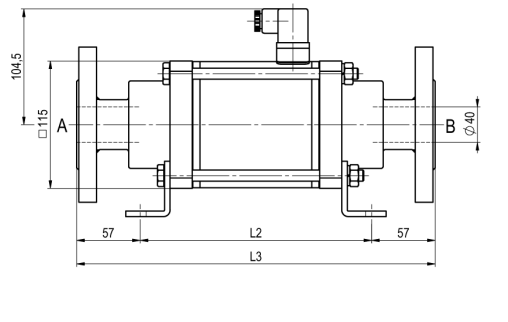

CVF-40 Functie NO

Inbouwlengtes	L1	L2	L3
Standaard, ATEX Zones 2, 22	258	210	324
ATEX Zones 1, 21	258	210	324
Standaard, ATEX Zones 2, 22, met 1/2 inductieve eindschakelaars	299	251	365
ATEX Zones 1, 21, met 1/2 inductieve eindschakelaars	299	251	365
Standaard, ATEX Zones 2, 22, Handnooduitvoering (Hd) Hd met 1/2 ind. eindschakelaars	299	251	365
ATEX Zones 1, 21, Handnooduitvoering (Hd) Hd met 1/2 ind. eindschakelaars	299	251	365
met mechanische eindschakelaars	299	351	365

Flens PN	DIN	ØD	Øk	Ød
16	EN 1092-1	150	110	18
40	EN 1092-1	150	110	18
100	EN 1092-1	170	125	22

Montagehoeken moeten afzonderlijk worden besteld

Elektrische aansluitingen



DIN EN 175301-803

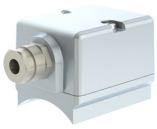

Aansluitkast



Stekker vorm A
DIN EN 175301-803

Eindschakelaar



Icomatic Kunststofuitvoering
M12x1, DC 10 - 60V
AC 15 - 250V
-25...+85°C



Balluff Metalen uitvoering
M12x1, DC 10 - 30V
-25...+70°C

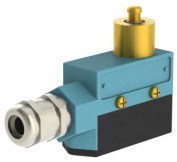

Honeywell
Wisselcontact

Afbeeldingen niet bindend
Constructie-, maat- en materiaalwijzigingen voorbehouden

+43 512 52076
austria@stasto.eu
© STASTO Automation KG