Partnership. With Guarantee.

2/2 - Putni koaksijalni elektromagnetski ventil - izravno upravljan
Serija CVT/CVF-40

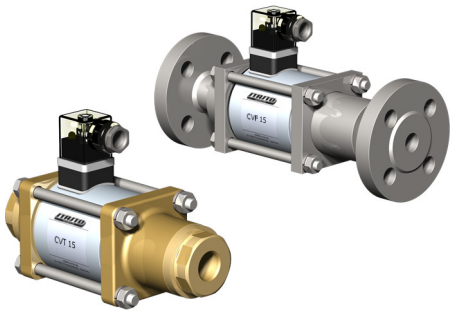

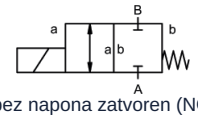

bez napona zatvoren (NC)

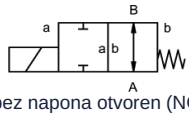

bez napona otvoren (NO)

Izvedba	2/2 - putni koaksijalni elektromagnetski ventil , izravno upravljan, bez napona zatvoren ili bez napona otvoren
Način rada	rasterećen tlaka, s opružnim povratom
Nazivni promjer	DN 40mm
Priključak	CVT: G11/2"...G2", CVF: Prirubnice PN16/40//64, Specijalne prirubnice i navoji na upit
Raspon tlaka	0...16, 0...40 ili 0...63bar (NO: maks. 40bar)
Protutlak	P2 > P1, dostupno (maks. 16bar)
Materijali	po izboru Tijelo Mjed, Niklovani mesing, Niklovani čelik, Pocinčani čelik, bez obojenih metala ili Nehrđajući čelik Sjedište ventila Plastika na metalu, Brtveni materijali NBR, PTFE, FKM, CR, EPDM Podaci o materijalima izvedbi odnose se isključivo na priključne dijelove ventila koji dolaze u dodir s medijem
Mediji	plinovit - tekuće - visoke viskoznosti - želatinozan - onečišćeno
Smjer protoka	A → B, prema oznaci, (Specijalna izvedba naizmjenično maks. 16bar)
Način pričvršćivanja	Ugradnja u kruti cjevovodni sustav, Montažni kutnik na upit
Položaj ugradnje	proizvoljno
Vakuum Stopa curenja	< 10 $^{-6}$ mbar*l*s $^{-1}$
Kv vrijednost	18,4m³/h
Preklopni ciklusi	90/min.
Vrijeme preklapanja	UKLJUČENO 520ms, ZATVORENO 150ms
Temperatura medija	-20...+100°C (Specijalna izvedba -40...+160°C)
Temperatura okoline	-20...+80°C
Preuzimanja	na upit LR/GL/EN10204
Težina	CVT 14,0kg, CVF 18,0kg
Opcije	Ispitivanja vakuuma s certifikatom, Granični prekidač induktivno (Normalno zatvoren (NC) PNP-Icomatic/Balluf), Granični prekidač induktivno NAMUR (+ Pojačalo preklapanja), Granični prekidač mehanički (Preklopni kontakt), Izvedba ATEX, prigušeno zatvaranje, Ručna pomoćna aktivacija

+381 11 2399521
balkan@stasto.eu
© STASTO Automatizacija d.o.o.

Vrsta napona	Izmjenični i istosmjerni napon
Standardni napon	230V/40-60Hz, 24VDC, dopušteno odstupanje napona ±10%
Posebni naponi	na upit
Magnetski sustav	DC Istosmjerni elektromagnet, AC Istosmjerni magnet s integriranim ispravljačem (iznad 100°C sa zasebnim ispravljačem)
Klasa izolacije	H 180°C
Potrošnja struje	N-zavojnica 24VDC 2,07A, 230VAC 0,28A, H-zavojnica 24VDC 3,27A, 230VAC 0,44A
Radni ciklus	100% radni ciklus (kontinuirani rad)
Stupanj zaštite	IP65 prema EN 60529 pri pravilno montiranoj utičnici uređaja (zaštita od prodora prašine i mlazne vode)
Sadržaj isporuke	uklj. uređajnu utičnicu prema EN175301-803-oblik A (ranije DIN43650)-Kabelski uvod M16x1,5
opcionalno	Priključna kutija M16x1,5 na upit
Dodatna oprema	Svjetleći utikač s varistorom
Podaci za naručivanje	Nazivni promjer, Priključak, Funkcija NC/NO, Radni tlak, Protok protoka, Medij, Temperatura medija, Temperatura okoline, Nazivni napon, Nazivni napon Granični prekidač
Napomena za primjenu	Tehničko dimenzioniranje ventila provodi se ovisno o mediju i primjeni, što može dovesti do odstupanja od općih podataka navedenih u podatkovnom listu u pogledu izvedbe, brtvenih materijala i karakterističnih vrijednosti. Kod netočnih ili nepotpunih podataka za narudžbu odnosno podataka o primjeni postoji opasnost od pogrešnog tehničkog dimenzioniranja ventila za željenu namjenu uporabe. To može imati za posljedicu da su fizikalna i/ili kemijska svojstva upotrijebljenih materijala ili brtvi nedostatna za predviđenu namjenu uporabe.

Dimenzije

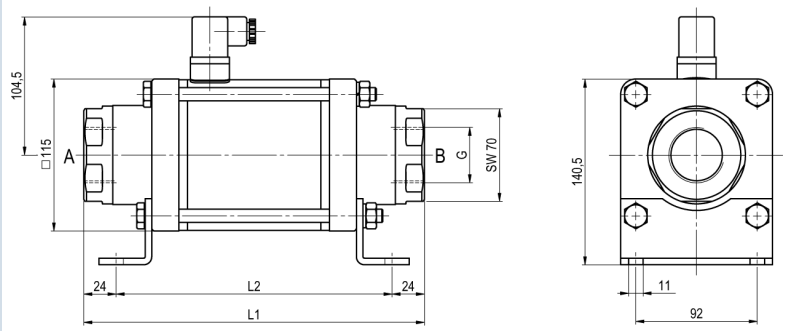

CVT-40 Funkcija NC

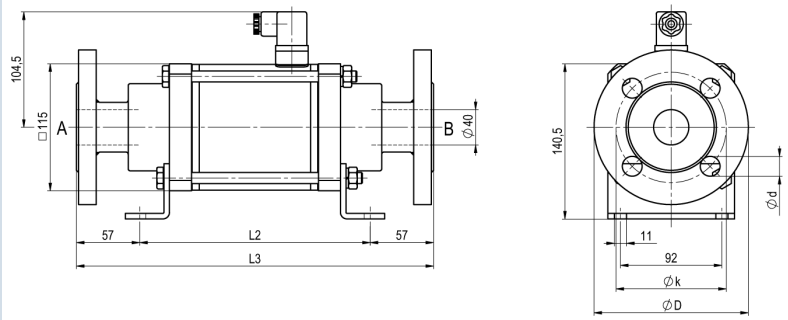

CVF-40 Funkcija NO

Ugradbene duljine	L1	L2	L3
Standardno, ATEX Zone 2, 22	258	210	324
ATEX Zone 1, 21	258	210	324
Standardno, ATEX Zone 2, 22, s 1/2 induktivnim graničnim prekidačima	299	251	365
ATEX Zone 1, 21, s 1/2 induktivnim graničnim prekidačima	299	251	365
Standardno, ATEX Zone 2, 22, Ručna izvedba za hitno zaustavljanje (Hd) Hauba s 1/2 ind. graničnim prekidačima	299	251	365
ATEX Zone 1, 21, Ručna izvedba za hitno zaustavljanje (Hd) Hauba s 1/2 ind. graničnim prekidačima	299	251	365
s mehaničkim graničnim prekidačima	299	351	365

Prirubnica PN	DIN	ØD	Øk	Ød
16	EN 1092-1	150	110	18
40	EN 1092-1	150	110	18
100	EN 1092-1	170	125	22

Montažni kutnici naručuju se zasebno

+381 11 2399521
balkan@stasto.eu

© STASTO Automatizacija d.o.o.

Električni priključci



DIN EN 175301-803

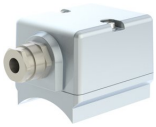

Priključna kutija



Utikač oblika A
DIN EN 175301-803

Granični prekidač



Icomatic Izvedba od plastike
M12x1, DC 10 - 60V
AC 15 - 250V
-25...+85°C



Balluff Metalna izvedba
M12x1, DC 10 - 30V
-25...+70°C

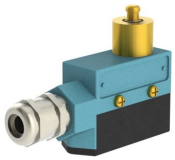

Honeywell
Preklopni kontakt

Slike nisu obvezujuće
Zadržavamo pravo na konstrukcijske, dimenzijske i promjene materijala.

+381 11 2399521
balkan@stasto.eu
© STASTO Automatizacija d.o.o.