Partnership. With Guarantee.

Ηλεκτρομαγνητική βαλβίδα coax 2/2 οδών - απευθείας ενεργοποιούμενο Σειρά CVT/CVF-40

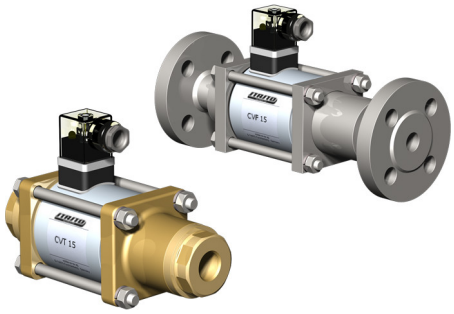

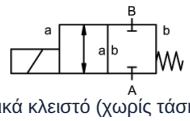

κανονικά κλειστό (χωρίς τάση) (NC)

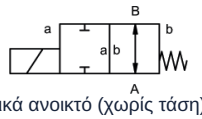

κανονικά ανοικτό (χωρίς τάση) (NO)

Τύπος κατασκευής	2/2 - ομοαξονική ηλεκτρομαγνητική βαλβίδα κατεύθυνσης , απευθείας ενεργοποιούμενο, κανονικά κλειστό (χωρίς τάση) ή κανονικά ανοικτό (χωρίς τάση)
Τρόπος λειτουργίας	αποσυμπιεσμένο, με επαναφορά με ελατήριο
Ονομαστική διάμετρος	DN 40mm
Σύνδεση	CVT: G11/2"...G2", CVF: Φλάντζες PN16/40//64, Ειδικές φλάντζες και σπειρώματα κατόπιν αιτήματος
Εύρος πίεσης	0...16, 0...40 ή 0...63bar (NO: μέγ. 40bar)
Αντίθλιψη	P2 > P1, διαθέσιμος/η/ο προς παράδοση (μέγ. 16bar)
Υλικά κατασκευής	προαιρετικά Σώμα Ορείχαλκος, Ορειχάλκινο επινικελωμένο, Επιχαλυβδωμένος με νικέλιο, Γαλβανισμένος χάλυβας, χωρίς μη σιδηρούχα μέταλλα ή Ανοξείδωτος χάλυβας Έδρα βαλβίδας Πλαστικό σε μέταλλο, Υλικά στεγανοποίησης NBR, PTFE, FKM, CR, EPDM Οι πληροφορίες υλικού των εκδόσεων αναφέρονται αποκλειστικά στα εξαρτήματα σύνδεσης της βαλβίδας που έρχονται σε επαφή με το μέσο
Μέσα μέσου	αέριο - υγρό - υψηλού ιξώδους - ζελατινώδες - ρυπασμένο
Κατεύθυνση ροής	A → B, σύμφωνα με τη σήμανση, (Ειδική εκτέλεση εναλλάξ μέγ. 16bar)
Τύπος στερέωσης	Εγκατάσταση σε άκαμπτο σύστημα σωληνώσεων, Γωνιακό στήριγμα κατόπιν αιτήματος
Θέση εγκατάστασης	οποιοδήποτε
Κενό αέρος Ρυθμός διαρροής	< 10^{-6} mbar*l*s^{-1}
Τιμή Kv	18,4m³/h
Κύκλοι μεταγωγής	90/min.
Χρόνος μεταγωγής	ΕΝΕΡΓΟΠΟΙΗΣΗ 520ms, ΕΚΛΕΙΣΤΟΝ 150ms
Θερμοκρασία μέσου	-20...+100°C (Ειδική εκτέλεση -40...+160°C)
Θερμοκρασία περιβάλλοντος	-20...+80°C
Παραλαβές	κατόπιν αιτήματος LR/GL/EN10204
Βάρος	CVT 14,0kg, CVF 18,0kg
Επιλογές	Δοκιμές κενού με πιστοποιητικό, Τερματικός διακόπτης επαγωγικός (Κανονικά κλειστό (NC) PNP-Icomatic/Balluf), Τερματικός διακόπτης επαγωγικός NAMUR (+ Ενισχυτής μεταγωγής), Τερματικός διακόπτης μηχανικό (Αλλαγής επαφής (Wechsler)), Έκδοση ATEX, κλείσιμο με απόσβεση, Χειροκίνητη λειτουργία έκτακτης ανάγκης

+43 512 52076
austria@stasto.eu
© STASTO Automation KG

Τύπος τάσης	Εναλλασσόμενη και συνεχής τάση
Τυπική τάση	230V/40-60Hz, 24VDC, επιτρεπόμενη διακύμανση τάσης ±10%
Ειδικές τάσεις	κατόπιν αιτήματος
Μαγνητικό σύστημα	DC Ηλεκτρομαγνήτης συνεχούς ρεύματος, AC Ηλεκτρομαγνήτης συνεχούς ρεύματος με ενσωματωμένο ανορθωτή (πάνω από 100°C με ξεχωριστό ανορθωτή)
Κλάση μόνωσης	H 180°C
Κατανάλωση ρεύματος	Πηνίο N-τύπου 24VDC 2,07A, 230VAC 0,28A, Πηνίο H-τύπου 24VDC 3,27A, 230VAC 0,44A
Κύκλος λειτουργίας	100% κύκλος λειτουργίας (συνεχής λειτουργία)
Βαθμός προστασίας IP	IP65 σύμφωνα με EN 60529 με σωστά τοποθετημένη συσκευή-πρίζα (προστασία έναντι εισχώρησης σκόνης και εκτόξευσης νερού)
Περιεχόμενα παράδοσης	περιλ. υποδοχή συσκευής σύμφωνα με EN175301-803-Μορφή A (πρώην DIN43650)-Είσοδος καλωδίου M16x1,5
προαιρετικό	Κουτί ακροδεκτών M16x1,5 κατόπιν αιτήματος
Πρόσθετος εξοπλισμός	Φωτιζόμενο βύσμα με βαρίστορ
Πληροφορίες παραγγελίας	Ονομαστική διάμετρος, Σύνδεση, Λειτουργία NC/NO, Πίεση λειτουργίας, Παροχή ροής, Μέσο, Θερμοκρασία μέσου, Θερμοκρασία περιβάλλοντος, Ονομαστική τάση, Ονομαστική τάση Τερματικός διακόπτης
Σημείωση εφαρμογής	Ο τεχνικός σχεδιασμός των βαλβίδων πραγματοποιείται ανάλογα με το μέσο και την εφαρμογή, γεγονός που μπορεί να οδηγήσει σε αποκλίσεις από τις γενικές πληροφορίες που αναφέρονται στο φύλλο δεδομένων όσον αφορά την εκτέλεση, τα υλικά στεγανοποίησης και τα χαρακτηριστικά μεγέθη. Σε περίπτωση ανακριβών ή ελλιπών στοιχείων παραγγελίας ή/και δεδομένων εφαρμογής, υπάρχει κίνδυνος λανθασμένης τεχνικής διαστασιολόγησης των βαλβίδων για τον επιθυμητό σκοπό χρήσης.. Αυτό μπορεί να έχει ως αποτέλεσμα οι φυσικές και / ή χημικές ιδιότητες των χρησιμοποιούμενων υλικών ή στεγανοποιήσεων να είναι ανεπαρκείς για τον προβλεπόμενο σκοπό χρήσης..

Διαστάσεις

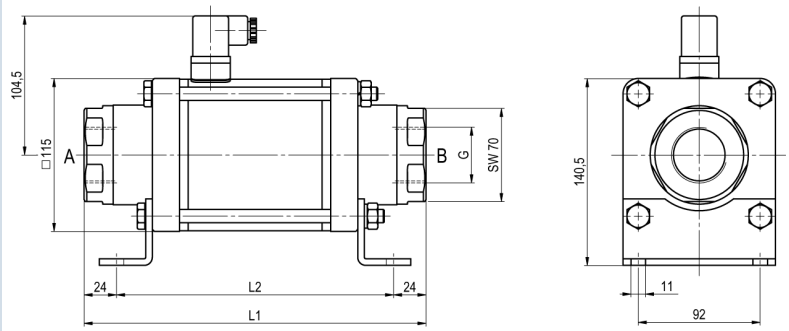

CVT-40 Λειτουργία NC

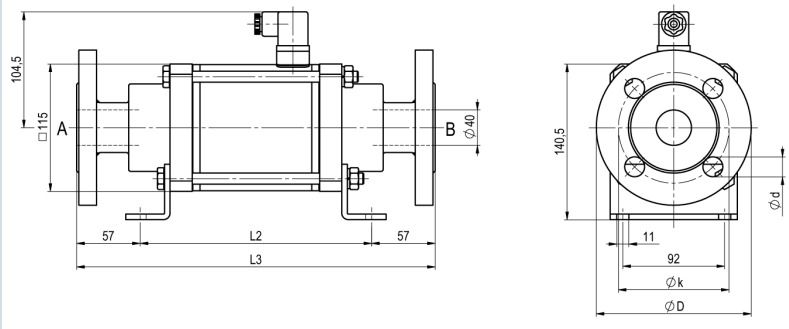

CVF-40 Λειτουργία NO

Μήκη κατασκευής	L1	L2	L3
Τυπικό, ATEX Ζώνες 2, 22	258	210	324
ATEX Ζώνες 1, 21	258	210	324
Τυπικό, ATEX Ζώνες 2, 22, με 1/2 επαγωγικούς τερματικούς διακόπτες	299	251	365
ATEX Ζώνες 1, 21, με 1/2 επαγωγικούς τερματικούς διακόπτες	299	251	365
Τυπικό, ATEX Ζώνες 2, 22, Χειροκίνητη εκτέλεση έκτακτης ανάγκης (Hd) Hd με 1/2 επαγ. τερματικούς διακόπτες	299	251	365
ATEX Ζώνες 1, 21, Χειροκίνητη εκτέλεση έκτακτης ανάγκης (Hd) Hd με 1/2 επαγ. τερματικούς διακόπτες	299	251	365
με μηχανικούς τερματικούς διακόπτες	299	351	365

Φλάντζα PN	DIN	ØD	Øk	Ød
16	EN 1092-1	150	110	18
40	EN 1092-1	150	110	18
100	EN 1092-1	170	125	22

Οι γωνίες στερέωσης πρέπει να παραγγελθούν ξεχωριστά

Ηλεκτρικές συνδέσεις



DIN EN 175301-803

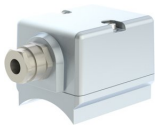

Κουτί ακροδεκτών



Βύσμα Form A
DIN EN 175301-803

Τερματικός διακόπτης



Icomatic Πλαστική εκτέλεση
M12x1, DC 10 - 60V
AC 15 - 250V
-25...+85°C



Balluff Μεταλλική έκδοση
M12x1, DC 10 - 30V
-25...+70°C

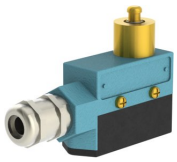

Honeywell
Αλλαγής επαφής (Wechsler)

Οι απεικονίσεις δεν είναι δεσμευτικές
Με την επιφύλαξη αλλαγών στον σχεδιασμό, στις διαστάσεις και στα υλικά

© STASTO Automation KG