Partnership. With Guarantee.

2/2-Vejs coax-magnetventil - direkte styret
Serie CVT/CVF-40

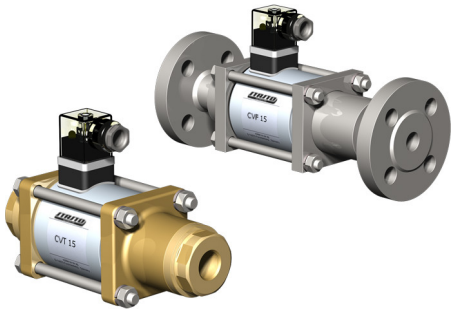

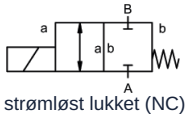

strømløst lukket (NC)

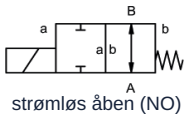

strømløs åben (NO)

Konstruktionstype	2/2-vejs coax-magnetventil , direkte styret, strømløst lukket eller strømløs åben
Funktionsmåde	trykløst, med fjederretur
Nominel diameter	DN 40mm
Tilslutning	CVT: G11/2"...G2", CVF: Flanger PN16/40//64, Specialflanger og -gevind på forespørgsel
Trykområde	0...16, 0...40 eller 0...63bar (NO: maks. 40bar)
Modtryk	P2 > P1, kan leveres (maks. 16bar)
Materialer	valgfrit Hus Messing, Forniklet messing, Stål forniklet, Galvaniseret stål, ikke-jernholdig metalfri eller Rustfrit stål Ventilsæde Plast på metal, Tætningsmaterialer NBR, PTFE, FKM, CR, EPDM Materialeangivelserne for udførelserne vedrører udelukkende de ventiltilslutningsdele, der kommer i berøring med mediet
Medier	gasformig - flydende - højviskøs - geléagtig - tilsmudset
Strømningsretning	A → B, i henhold til mærkning, (Specialudførelse vekselvis maks. 16bar)
Monteringstype	Montering i stift rørsystem, Monteringsvinkel på forespørgsel
Monteringsposition	vilkårlig
Vakuum Lækagerate	< 10 $^{-6}$ mbar*l*s $^{-1}$
Kv-værdi	18,4m³/h
Koblingscyklusser	90/min.
Omkoblingstid	TIL 520ms, LUKKET 150ms
Medietemperatur	-20...+100°C (Specialudførelse -40...+160°C)
Omgivelsestemperatur	-20...+80°C
Godkendelser	på forespørgsel LR/GL/EN10204
Vægt	CVT 14,0kg, CVF 18,0kg
Optioner	Vakuumprøvninger med certifikat, Endestopkontakt induktiv (Normalt lukket (NC) PNP- Icomatic/Balluf), Endestopkontakt induktiv NAMUR (+ Skifteforstærker), Endestopkontakt mekanisk (Skiftekontakt), Udførelse ATEX, dæmpet lukkende, Manuel nødaktivering

+43 512 52076
austria@stasto.eu
© STASTO Automation KG

Spændingstype	Veksel- og jævnspænding
Standardspænding	230V/40-60Hz, 24VDC, till. spændingsvariation ±10%
Specialspændinger	på forespørgsel
Magnetsystem	DC Jævnstrømsmagnet, AC Jævnstrømsmagnet med integreret ensretter (over 100°C med separat ensretter)
Isolationsklasse	H 180°C
Strømforbrug	N-spole 24VDC 2,07A, 230VAC 0,28A, H-spole 24VDC 3,27A, 230VAC 0,44A
Indkoblingsvarighed	100% indkoblingsvarighed (kontinuerlig drift)
Kapslingsklasse	IP65 i henhold til EN 60529 ved korrekt monteret apparatstikdåse (beskyttelse mod støvindtrængning og vandstråler)
Leveringsomfang	inkl. apparatstikdåse i henhold til EN175301-803-form A (tidligere DIN43650)-Kabelindgang M16x1,5
valgfri	Tilslutningskasse M16x1,5 på forespørgsel
Ekstraudstyr	Lysstik med varistor
Bestillingsoplysninger	Nominel diameter, Tilslutning, Funktion NC/NO, Driftstryk, Flowmængde, Medium, Medietemperatur, Omgivelsestemperatur, Nominel spænding, Nominel spænding Endestopkontakt
Anvendelsesbemærkning	Den tekniske dimensionering af ventilerne udføres medie- og anvendelsesspecifikt, hvilket kan medføre afvigelser fra de generelle angivelser, der er nævnt i databladet, med hensyn til udførelse, tætningsmaterialer og karakteristiske værdier. Ved unøjagtige eller ufuldstændige bestillingsoplysninger hhv. anvendelsesdata er der risiko for en teknisk dimensionering af ventilerne, som er forkert i forhold til det ønskede anvendelsesformål. Dette kan medføre, at de fysiske og/eller kemiske egenskaber for de anvendte materialer eller tætninger er utilstrækkelige til det tilsigtede anvendelsesformål.

Dimensioner

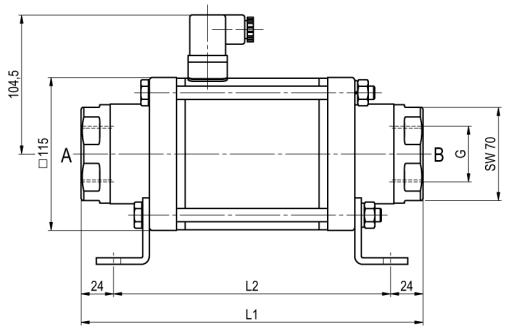

CVT-40 Funktion NC

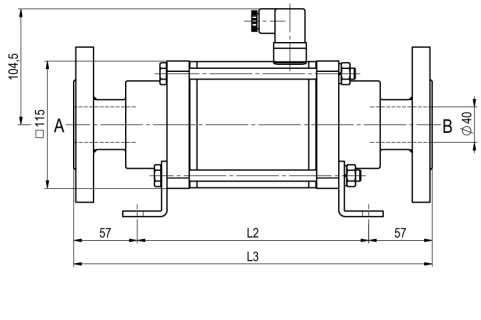

CVF-40 Funktion NO

Indbygningslængder	L1	L2	L3
Standard, ATEX Zoner 2, 22	258	210	324
ATEX Zoner 1, 21	258	210	324
Standard, ATEX Zoner 2, 22, med 1/2 induktive endestopkontakter	299	251	365
ATEX Zoner 1, 21, med 1/2 induktive endestopkontakter	299	251	365
Standard, ATEX Zoner 2, 22, Håndbetjent nødudførelse (Hd) Hd med 1/2 ind. endestopkontakter	299	251	365
ATEX Zoner 1, 21, Håndbetjent nødudførelse (Hd) Hd med 1/2 ind. endestopkontakter	299	251	365
med mekaniske endestopkontakter	299	351	365

Flange PN	DIN	ØD	Øk	Ød
16	EN 1092-1	150	110	18
40	EN 1092-1	150	110	18
100	EN 1092-1	170	125	22

Monteringsvinkler skal bestilles separat

Elektriske tilslutninger



DIN EN 175301-803

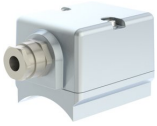

Tilslutningskasse



Form A stik
DIN EN 175301-803

Endestopkontakt



Icomatic Plastudførelse
M12x1, DC 10 - 60V
AC 15 - 250V
-25...+85°C



Balluff Metaludførelse
M12x1, DC 10 - 30V
-25...+70°C

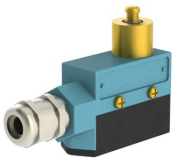

Honeywell
Skiftekontakt

Illustrationer er ikke bindende
Ret til konstruktions-, mål- og materialændringer forbeholdes

+43 512 52076
austria@stasto.eu
© STASTO Automation KG