Soupape à siège avec actionneur électrique
Série SEC04, SE14



Type de construction	Soupape à siège ou plutôt Soupape de régulation à siège avec actionneur électrique, protection automatique contre les surcharges et Coupure de fin de course
Raccordement	G1/4"...G2" selon ISO228/1 sur demande: Filetage NPT, Embouts à souder, Tri-Clamp Raccordement
Matériaux	Corps Bronze rouge G1/2"...G2" Corps en acier inoxydable 1.4408 G1/4"...G2" Joint de siège standard PTFE
Domaine d'application	milieux gazeux et liquides (également légèrement encrassés), qui n'attaquent pas les matériaux utilisés
Viscosité du fluide	max. 600mm²/s (600cSt)
Température du fluide	-30...+200°C
Température ambiante	-10...+60°C
Pression de service	Vide jusqu'à 0,001bar absolu, voir tableau
Type de fixation	Montage dans système de tuyauterie rigide
Position de montage	au choix, sauf suspendu vers le bas

Données électriques :

Type de tension	Tension alternative et continue
Tension standard	voir tableau "Données moteur"
Électrique Raccordement	sur presse-étoupe d'entrée de câble M20x1,5 ou plutôt M12x1,5
Coupure de fin de course	supérieur à électronique interne
Facteur de marche	100% Facteur de marche (service continu)
Indice de protection	IP65 selon EN 60529 avec presse-étoupe correctement monté (protection contre la pénétration de poussière et les projections d'eau)
Commande	Commande 3 points, (0)4...20mA ou plutôt (0)2...10V
Version spéciale	Actionneur de régulation avec position de sécurité, Commande 2 points, autres temps de commutation
Accessoires	Chauffage d'actionneur, Interrupteur de fin de course, Retour de position, Retour d'information via potentiomètre

Valeurs Kvs [m^3/h Eau]

Courbe caractéristique	linéaire					à pourcentage égal						Ouvert-Fermé
Diamètre nominal DN [mm]	100%	40%	25%	15%	10%	100%	40%	25%	15%	10%	7,5%	
8	0,6	0,24	0,15	-	-	0,6	-	-	-	-	-	0,95
15	3,8	1,5	0,93	-	0,4	3	1,2	0,8	0,46	-	0,23	3,8
20	8,8	3,5	2,2	-	-	6	2,4	1,5	-	-	-	9
25	14	5,8	3,6	-	-	10	4	2,6	-	-	-	17
32	20	8	-	-	-	16	6	-	-	-	-	28
40	27	11	-	-	-	25	10	-	-	-	-	35
50	37	-	-	-	-	-	-	-	-	-	-	45

+43 512 52076
austria@stasto.eu
© STASTO Automation KG

Code de commande

		Soupape de régulation à siège SEC04 Soupape à siège SE14	- N	112	- R	T	E04	- 01
Type								
Type de raccordement	aucune indication, en cas de filetage femelle intérieur ISO228/1							
	Extrémités à souder selon DIN		D					
	Extrémités à souder selon ISO		I					
	Filetage NPT		N					
Raccordement	DN8-1/4", uniquement avec joint d'étanchéité de siège PEEK			14				
	DN15-1/2"			12				
	DN20-3/4"			34				
	DN25-1"			10				
	DN32-11/4"			114				
	DN40-11/2"			112				
	DN50-2"			20				
Matériaux	Bronze rouge (DN15 - DN50)				R			
	Acier inoxydable 1.4408 (DN8 - DN50)				S			
Joint de siège	EPDM					E		
	PEEK					P		
	NBR					N		
	PTFE					T		
	FKM					V		
Actionneur	Commande de régulation CA260C						EC6	
	Commande de régulation CA24C						EC7	
	Actionneur tout ou rien CA24						E04	
	Actionneur tout ou rien CA260						E05	
Version spéciale	décrit dans le texte de l'article							01,02,03....

Dimensions

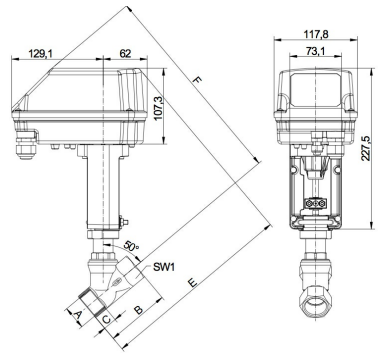

Raccordement A	Diamètre nominal DN [mm]	Pression de service max. [bar]			B	C	E	F	SW1	SW2	Course	Temps de commutation Ouvert-Fermé [secondes]	Poids [env. kg]
		Corps Bronze rouge	Boîtier Acier inoxydable										
		Fonctionnement tout ou rien*	Fonctionnement tout ou rien	Fonctionnement normal									
G1/4"	8	-	40	16	60	12	258	306	20	30	8,5	26	2,3
G1/2"	15	16	40	16	65	15	263	310	25	30	9	27	2,4
G3/4"	20	16	20	16	75	16,3	270	310	31	30	14	32	2,6
G1"	25	12	12	12	90	19,1	275	314	39	30	18	54	2,8
G1"1/4	32	7	7	7	110	21,4	291	330	48	30	21	63	3,2
G1"1/2	40	4,8	4,8	4,8	120	21,1	295	334	55	30	22	66	3,5
G2"	50	2,8	2,8	2,8	150	25,7	311	341	68	32	22	66	4,1

*Vannes à siège incliné avec cône de régulation uniquement livrable avec corps en acier inoxydable

+43 512 52076
austria@stasto.eu

© STASTO Automation KG

Données moteur

Fonction	Tension nominale	Entrée de consigne	Charge [Ω]	Retour de position	externe charge [Ω]	Fin de course	Puissance de commutation max.	Puissance [W]	Temps de commutation [s/mm]	Type d'actionneur
Ouvert-Fermé	24V AC/DC	3 points	-	disponible en option	-	disponible en option	250V AC/DC 1A	13	3	CA24
Ouvert-Fermé	90-260V AC	3 points	-	disponible en option	-	disponible en option	250V AC/DC 1A	12	3	CA260
Régulation	24V AC/DC	(0)4-20mA (0)2-10V*	500 95k	(0)4-20mA (0)2-10V*	500 >5k	2x	24V AC/DC 200mA	13	2	CA24C
Régulation	90-260V AC	(0)4-20mA (0)2-10V'	500 95k	(0)4-20mA (0)2-10V*	500 >5k	2x	24V AC/DC 200mA	12	2	CA260C

*(0)2-10V (Commutation au moyen d'un interrupteur sur la carte électronique)

Raccordement électrique

Actionneurs tout ou rien

Actionneur CA24

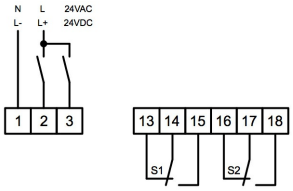

Actionneur CA260

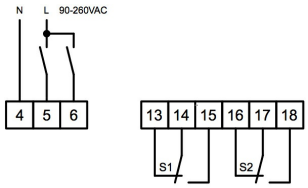

Actionneurs de régulation

Actionneur CA24C

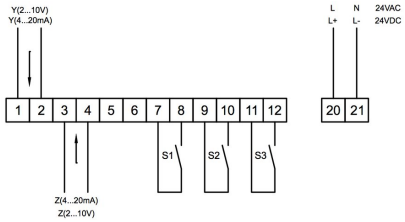

Actionneur CA260C

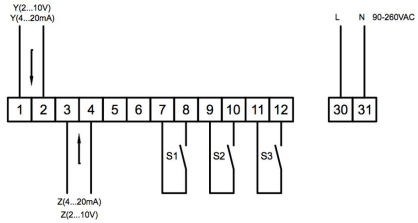

Position	Description	Remarque
S1	Fin de course inférieur	Standard pour actionneurs de régulation - en option pour actionneurs tout-ou-rien (ouvert/fermé)
S2	Fin de course supérieur	Standard pour actionneurs de régulation - en option pour actionneurs tout-ou-rien (ouvert/fermé)
S3	Message de défaut	Standard pour actionneurs de régulation - max. 0,2A/24V AC/DC
Y	Entrée de consigne	Standard 4-20mA 2-10V (Commutation au moyen d'un interrupteur sur la carte électronique)
Z	Retour de position	Standard 4-20mA 2-10V (Commutation au moyen d'un interrupteur sur la carte électronique)

Illustrations sans engagement
Sous réserve de modifications de conception, de dimensions et de matériaux

+43 512 52076
austria@stasto.eu
© STASTO Automation KG