Partnership. With Guarantee.

Istukkaventtiili sis. sähkötoimilaitteella
Sarja SEC04, SE14



Rakenne	Istukkaventtiili tai vastaavasti Istukkasäätöventtiili sis. sähkötoimilaitteella, automaattisella ylikuormitussuojalla ja Pääteasentokatkaisu
Liitäntä	G1/4"...G2" ISO228:n mukaan pyynnöstä: NPT-kierre, Hitsauspäät, Tri-Clamp Liitäntä
Materiaalit	Runko Punametalli G1/2"...G2" Runko ruostumaton teräs 1.4408 G1/4"...G2" Vakioventtiilin istukkatiiviste PTFE
Käyttöalue	kaasumaiset ja nestemäiset aineet (myös lievästi likaantuneet), jotka eivät syövytä käytettyjä materiaaleja
Väliaineen viskositeetti	maks. 600mm²/s (600cSt)
Aineen lämpötila	-30...+200°C
Ympäristön lämpötila	-10...+60°C
Käyttöpaine	Tyhjiö enintään 0,001bar absoluuttinen, katso taulukko
Kiinnitystapa	Asennus jäykkään putkistojärjestelmään
Asennusasento	mielivaltainen, paitsi alaspäin riippuva asento

Sähköiset tiedot:

Jännitelaji	Vaihto- ja tasajännite
Vakiojännite	katso taulukko "Moottoritiedot"
Sähköinen Liitäntä	yli kaapelin sisäänvientiholkki M20x1,5 tai vastaavasti M12x1,5
Pääteasentokatkaisu	yli sisäinen elektroniikka
Käyttöaste	100 % Käyttöaste (jatkuva käyttö)
Suojausluokka	IP65 standardin EN 60529 mukaan asianmukaisesti asennetulla kaapeliläpiviennillä (suojaus pölyn tunkeutumista ja roiskevettä vastaan)
Ohjaus	3-pisteohjaus, (0)4...20mA tai vastaavasti (0)2...10V
Erikoisversio	Säätötoimilaite turva-asennolla, 2-pisteohjaus, muut kytkentäajat
Lisävarusteet	Toimilämmitys, Rajakytkin, Asennon takaisinkytkentä, Palaute potentiometrin kautta

+43 512 52076
austria@stasto.eu
© STASTO Automation KG

Kvs-arvot [m³/h Vesi]

Käyrästö	lineaarinen					tasaprosenttinen						Auki-Kiinni
Nimellishalkaisija DN [mm]	100%	40%	25%	15%	10%	100%	40%	25%	15%	10%	7,5%	
8	0,6	0,24	0,15	-	-	0,6	-	-	-	-	-	0,95
15	3,8	1,5	0,93	-	0,4	3	1,2	0,8	0,46	-	0,23	3,8
20	8,8	3,5	2,2	-	-	6	2,4	1,5	-	-	-	9
25	14	5,8	3,6	-	-	10	4	2,6	-	-	-	17
32	20	8	-	-	-	16	6	-	-	-	-	28
40	27	11	-	-	-	25	10	-	-	-	-	35
50	37	-	-	-	-	-	-	-	-	-	-	45

Tyyppikoodi

		Istukkasäätöventtiili SEC04 Istukkaventtiili SE14	-	N	112	-	R	T	E04	-	01
Tyyppi											
Liitäntätyyppi	ei mitään Merkintä, jos sisäkierre ISO228/1										
	Hitsauspäät DIN:n mukaan			D							
	Hitsauspäät ISO:n mukaan			I							
	NPT-kierre			N							
Liitäntä	DN8-1/4", vain yhdessä istukkatiivisteellä PEEK				14						
	DN15-1/2"				12						
	DN20-3/4"				34						
	DN25-1"				10						
	DN32-11/4"				114						
	DN40-11/2"				112						
	DN50-2"				20						
Materiaalit	punametalli (DN15 - DN50)						R				
	Ruostumaton teräs 1.4408 (DN8 - DN50)						S				
Istukkatiiviste	EPDM							E			
	PEEK							P			
	NBR							N			
	PTFE							T			
	FKM							V			
Toimilaite	Säätötoimilaite CA260C								EC6		
	Säätötoimilaite CA24C								EC7		
	Auki-kiinni-toimilaite CA24								E04		
	Auki-kiinni-toimilaite CA260								E05		
Erikoisversio	kuvattu tuotekuvauksessa										01,02,03....

+43 512 52076
austria@stasto.eu
© STASTO Automation KG

Mitat

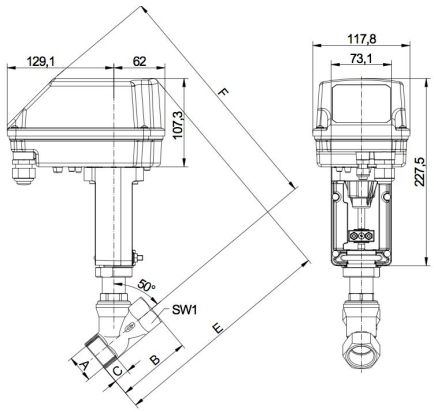

Liitäntä A	Nimellishalkaisija DN [mm]	maks. käyttöpaine [bar]			B	C	E	F	SW1	SW2	Isku	Kytkentäaika Auki-Kiinni [sekuntia]	Paino [noin kg]
		Runko Punametalli	Runko Ruostumaton teräs										
		Auki-kiinni-käyttö*	Auki-kiinni-käyttö	Normaalikäyttö									
G1/4"	8	-	40	16	60	12	258	306	20	30	8,5	26	2,3
G1/2"	15	16	40	16	65	15	263	310	25	30	9	27	2,4
G3/4"	20	16	20	16	75	16,3	270	310	31	30	14	32	2,6
G1"	25	12	12	12	90	19,1	275	314	39	30	18	54	2,8
G1"1/4	32	7	7	7	110	21,4	291	330	48	30	21	63	3,2
G1"1/2	40	4,8	4,8	4,8	120	21,1	295	334	55	30	22	66	3,5
G2"	50	2,8	2,8	2,8	150	25,7	311	341	68	32	22	66	4,1

*Kulmaventtiilit kanssa säätökartio saatavana vain ruostumattomasta teräksestä valmistetulla rungolla

Moottoritiedot

Toiminto	Nimellisjännite	Asetusarvon tulosignaali	Kuorma-impedanssi [Ω]	Asennon takaisinkytkentä	ulkoinen kuorma [Ω]	Rajakytkin	maks. kytkentäteho	Teho [W]	Kytkentäaika [s/mm]	Toimilaitetyyppi
Auki-Kiinni	24V AC/DC	3-pistekiinnitys	-	valinnaisesti saatavana	-	valinnaisesti saatavana	250V AC/DC 1A	13	3	CA24
Auki-Kiinni	90-260V AC	3-pistekiinnitys	-	valinnaisesti saatavana	-	valinnaisesti saatavana	250V AC/DC 1A	12	3	CA260
Säätö	24V AC/DC	(0)4-20mA (0)2-10V*	500 95k	(0)4-20mA (0)2-10V*	500 >5k	2x	24V AC/DC 200mA	13	2	CA24C
Säätö	90-260V AC	(0)4-20mA (0)2-10V'	500 95k	(0)4-20mA (0)2-10V*	500 >5k	2x	24V AC/DC 200mA	12	2	CA260C
*(0)2-10V (Vaihto piirilevyllä olevan kytkimen avulla)										

Sähköliitäntä

Auki-kiinni-toimilaitteet

Toimilaite CA24

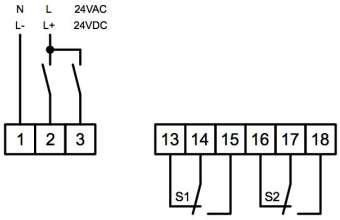

Toimilaite CA260

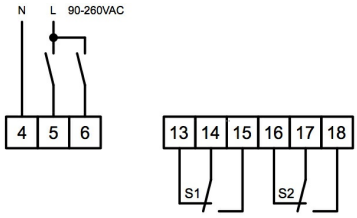

Säätötoimilaitteet

Toimilaite CA24C

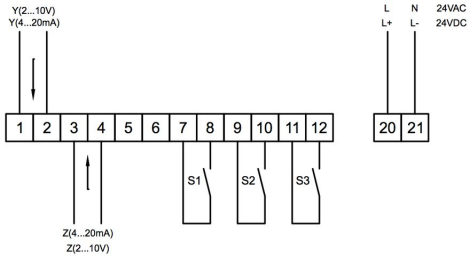

Toimilaite CA260C

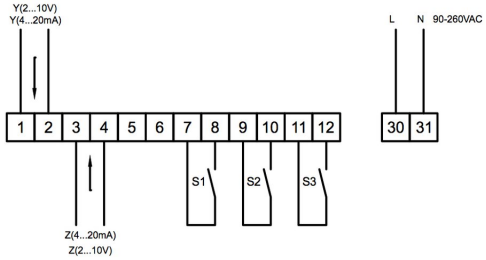

Asento	Kuvaus	Huomautus
S1	Alarajakytkin alhaalla	Vakio säätötoimilaitteissa - valinnainen auki-kiinni-toimilaitteissa
S2	Ylärajakytkin	Vakio säätötoimilaitteissa - valinnainen auki-kiinni-toimilaitteissa
S3	Häiriöilmoitus	Vakio säätötoimilaitteissa - maks. 0,2A/24V AC/DC
Y	Asetusarvon tulosignaali	Vakio 4-20mA 2-10V (Vaihto piirilevyllä olevan kytkimen avulla)
Z	Asennon takaisinkytkentä	Vakio 4-20mA 2-10V (Vaihto piirilevyllä olevan kytkimen avulla)

Kuvat ei-sitova
Oikeus rakenne-, mitta- ja materiaalimuutoksiin pidätetään

+43 512 52076
austria@stasto.eu
© STASTO Automation KG