Válvula de asiento con accionamiento eléctrico Serie SEC04, SE14



Tipo de construcción	Válvula de asiento o bien Válvula reguladora de asiento con accionamiento eléctrico, protección automática contra sobrecarga y Desconexión de fin de carrera
Conexión	G1/4"...G2" según ISO228 bajo pedido: Rosca NPT, Extremos para soldar, Tri-Clamp Conexión
Materiales	Carcasa Bronce rojo G1/2"...G2" Cuerpo de acero inoxidable 1.4408 G1/4"...G2" Junta de asiento estándar PTFE
Campo de aplicación	medios gaseosos y líquidos (también ligeramente contaminados), que no ataquen los materiales utilizados
Viscosidad del medio	máx. 600mm²/s (600cSt)
Temperatura del medio	-30...+200°C
Temperatura ambiente	-10...+60°C
Presión de funcionamiento	Vacío hasta 0,001bar absoluto, ver tabla
Tipo de fijación	Montaje en sistema de tuberías rígido
Posición de montaje	cualquiera, excepto colgando hacia abajo

Datos eléctricos:

Tipo de tensión	Tensión alterna y continua
Tensión estándar	ver tabla "Datos del motor"
Eléctrico Conexión	sobre prensaestopas de entrada de cable M20x1,5 o bien M12x1,5
Desconexión de fin de carrera	sobre electrónica interna
Ciclo de trabajo	100% Ciclo de trabajo (funcionamiento continuo)
Grado de protección	IP65 según EN 60529 con entrada de cable montada correctamente (protección contra la entrada de polvo y salpicaduras de agua)
Accionamiento	Mando de 3 puntos, (0)4...20mA o bien (0)2...10V
Versión especial	Accionamiento de regulación con posición de seguridad, Control de 2 puntos, otros tiempos de conmutación
Accesorios	Calefacción del actuador, Interruptor de fin de carrera, Realimentación de posición, Realimentación mediante potenciómetro

+43 512 52076
austria@stasto.eu
© STASTO Automation KG

Valores Kvs [m^3/h Agua]

Curva característica	lineal					igual porcentaje						Abierto-Cerrado
Diámetro nominal DN [mm]	100%	40%	25%	15%	10%	100%	40%	25%	15%	10%	7,5%	
8	0,6	0,24	0,15	-	-	0,6	-	-	-	-	-	0,95
15	3,8	1,5	0,93	-	0,4	3	1,2	0,8	0,46	-	0,23	3,8
20	8,8	3,5	2,2	-	-	6	2,4	1,5	-	-	-	9
25	14	5,8	3,6	-	-	10	4	2,6	-	-	-	17
32	20	8	-	-	-	16	6	-	-	-	-	28
40	27	11	-	-	-	25	10	-	-	-	-	35
50	37	-	-	-	-	-	-	-	-	-	-	45

Código de tipo

		Válvula reguladora de asiento SEC04 Válvula de asiento SE14	-	N	112	-	R	T	E04	-	01
Tipo											
Tipo de conexión	ninguna indicación, si rosca hembra interior ISO228/1										
	Extremos para soldar según DIN			D							
	Extremos para soldar según ISO			I							
	Rosca NPT			N							
Conexión	DN8-1/4", solo con junta de asiento PEEK				14						
	DN15-1/2"				12						
	DN20-3/4"				34						
	DN25-1"				10						
	DN32-11/4"				114						
	DN40-11/2"				112						
	DN50-2"				20						
Materiales	Bronce rojo (DN15 - DN50)						R				
	Acero inoxidable 1.4408 (DN8 - DN50)						S				
Junta de asiento	EPDM							E			
	PEEK							P			
	NBR							N			
	PTFE							T			
	FKM							V			
Accionamiento	Accionamiento regulador CA260C								EC6		
	Accionamiento regulador CA24C								EC7		
	Actuador de apertura/cierre CA24								E04		
	Actuador de apertura/cierre CA260								E05		
Versión especial	descrito en el texto del artículo										01,02,03....

Dimensiones

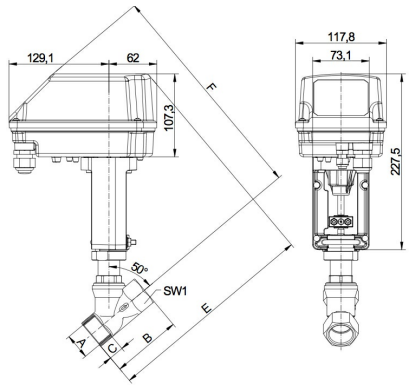

Conexión A	Diámetro nominal DN [mm]	máx. presión de funcionamiento [bar]			B	C	E	F	SW1	SW2	Carrera	Tiempo de ajuste Abierto-Cerrado [Segundos]	Peso [aprox. kg]
		Carcasa Bronce rojo	Carcasa Acero inoxidable										
		Funcionamiento apertura/cierre*	Funcionamiento apertura/cierre	Funcionamiento continuo									
G1/4"	8	-	40	16	60	12	258	306	20	30	8,5	26	2,3
G1/2"	15	16	40	16	65	15	263	310	25	30	9	27	2,4
G3/4"	20	16	20	16	75	16,3	270	310	31	30	14	32	2,6
G1"	25	12	12	12	90	19,1	275	314	39	30	18	54	2,8
G1"1/4	32	7	7	7	110	21,4	291	330	48	30	21	63	3,2
G1"1/2	40	4,8	4,8	4,8	120	21,1	295	334	55	30	22	66	3,5
G2"	50	2,8	2,8	2,8	150	25,7	311	341	68	32	22	66	4,1

*Válvulas de asiento inclinado con cono de regulación disponible solo con cuerpo de acero inoxidable

Datos del motor

Función	Tensión nominal	Entrada de valor nominal	Carga (VA) [Ω]	Realimentación de posición	externa carga eléctrica [Ω]	Final de carrera	máx. potencia de conmutación	Potencia [W]	Tiempo de ajuste [s/mm]	Tipo de accionamiento
Abierto-Cerrado	24V AC/DC	3 puntos	-	opcionalmente disponible	-	opcionalmente disponible	250V AC/DC 1A	13	3	CA24
Abierto-Cerrado	90-260V AC	3 puntos	-	opcionalmente disponible	-	opcionalmente disponible	250V AC/DC 1A	12	3	CA260
Regulación	24V AC/DC	(0)4-20mA (0)2-10V*	500 95k	(0)4-20mA (0)2-10V*	500 >5k	2x	24V AC/DC 200mA	13	2	CA24C
Regulación	90-260V AC	(0)4-20mA (0)2-10V'	500 95k	(0)4-20mA (0)2-10V*	500 >5k	2x	24V AC/DC 200mA	12	2	CA260C

*(0)2-10V (Conmutación mediante un interruptor en la placa de circuito impreso)

Conexión eléctrica

Actuadores de apertura/cierre

Accionamiento CA24	Accionamiento CA260
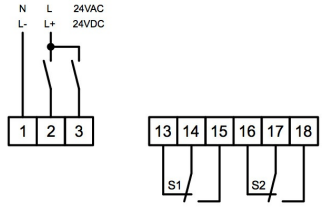	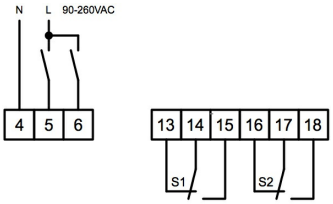

Accionamientos de regulación

Accionamiento CA24C	Accionamiento CA260C
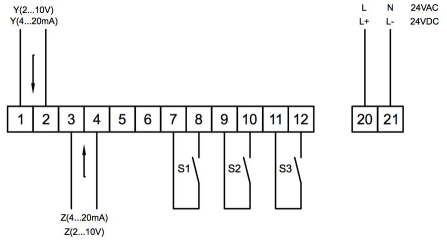	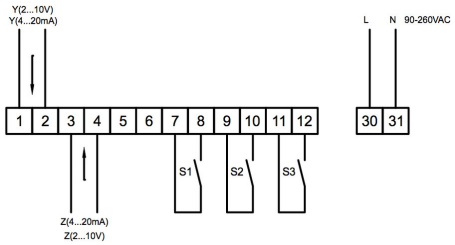

Posición	Descripción	Nota
S1	Final de carrera inferior	Estándar en actuadores de control - opcional para actuadores de apertura/cierre
S2	Final de carrera superior	Estándar en actuadores de control - opcional para actuadores de apertura/cierre
S3	Mensaje de avería	Estándar en actuadores de control - máx. 0,2A/24V AC/DC
Y	Entrada de valor nominal	Estándar 4-20mA 2-10V (Conmutación mediante un interruptor en la placa de circuito impreso)
Z	Realimentación de posición	Estándar 4-20mA 2-10V (Conmutación mediante un interruptor en la placa de circuito impreso)

Ilustraciones no vinculantes
Reservados los cambios de diseño, dimensiones y materiales