Partnership. With Guarantee.

Sædeventil med elektrisk aktuator
Serie SEC04, SE14



Konstruktionstype	Sædeventil hhv. Sæde-reguleringsventil med elektrisk aktuator, automatisk overbelastningsbeskyttelse og Endestopafbrydelse
Tilslutning	G1/4"...G2" i henhold til ISO228 på forespørgsel: NPT-gevind, Svejseender, Tri-Clamp Tilslutning
Materialer	Hus Rødgods G1/2"...G2" Hus rustfrit stål 1.4408 G1/4"...G2" Standard sædetætning PTFE
Anvendelsesområde	gasformige og flydende medier (også let forurenede), som ikke angriber de anvendte materialer
Viskositet for mediet	maks. 600mm²/s (600cSt)
Medietemperatur	-30...+200°C
Omgivelsestemperatur	-10...+60°C
Driftstryk	Vakuum til 0,001bar absolut, se tabel
Monteringstype	Montering i stift rørsystem
Monteringsposition	vilkårlig, undtagen nedadhængende

Elektriske data:

Spændingstype	Veksel- og jævnspænding
Standardspænding	se tabel "Motordata"
Elektrisk Tilslutning	over kabelforskruning til kabelindgang M20x1,5 hhv. M12x1,5
Endestopafbrydelse	over intern elektronik
Indkoblingsvarighed	100% Indkoblingsvarighed (kontinuerlig drift)
Kapslingsklasse	IP65 i henhold til EN 60529 ved korrekt monteret kabelindføring (beskyttelse mod støvindtrængning og sprøjtevand)
Aktivering	3-punktsstyring, (0)4...20mA hhv. (0)2...10V
Specialudførelse	Reguleringsdrev med sikkerhedsposition, 2-punktsstyring, andre omskiftningstider
Tilbehør	Drevvarmelegeme, Endestopkontakt, Positionsfeedback, Tilbagemelding via potentiometer

+43 512 52076
austria@stasto.eu
© STASTO Automation KG

Kvs-værdier [m^3/h Vand]

Karakteristikkurve	lineær					ligprocentlig						Åben-lukket
Nominel diameter DN [mm]	100%	40%	25%	15%	10%	100%	40%	25%	15%	10%	7,5%	
8	0,6	0,24	0,15	-	-	0,6	-	-	-	-	-	0,95
15	3,8	1,5	0,93	-	0,4	3	1,2	0,8	0,46	-	0,23	3,8
20	8,8	3,5	2,2	-	-	6	2,4	1,5	-	-	-	9
25	14	5,8	3,6	-	-	10	4	2,6	-	-	-	17
32	20	8	-	-	-	16	6	-	-	-	-	28
40	27	11	-	-	-	25	10	-	-	-	-	35
50	37	-	-	-	-	-	-	-	-	-	-	45

Typekode

		Sæde-reguleringsventil SEC04 Sædeventil SE14	-	N	112	-	R	T	E04	-	01
Type											
Tilslutningstype	ingen angivelse, hvis indvendigt gevind ISO228/1										
	Svejsender i henhold til DIN			D							
	Svejsender i henhold til ISO			I							
	NPT-gevind			N							
Tilslutning	DN8-1/4", kun med sædetætning PEEK				14						
	DN15-1/2"				12						
	DN20-3/4"				34						
	DN25-1"				10						
	DN32-11/4"				114						
	DN40-11/2"				112						
	DN50-2"				20						
Materialer	Rødgods (DN15 - DN50)						R				
	Rustfrit stål 1.4408 (DN8 - DN50)						S				
Sædetætning	EPDM							E			
	PEEK							P			
	NBR							N			
	PTFE							T			
	FKM							V			
Aktuator	Reguleringsdrev CA260C								EC6		
	Reguleringsdrev CA24C								EC7		
	Åbn-luk-aktuator CA24								E04		
	Åbn-luk-aktuator CA260								E05		
Specialudførelse	beskrevet i artikelteksten										01,02,03....

+43 512 52076
austria@stasto.eu
© STASTO Automation KG

Dimensioner

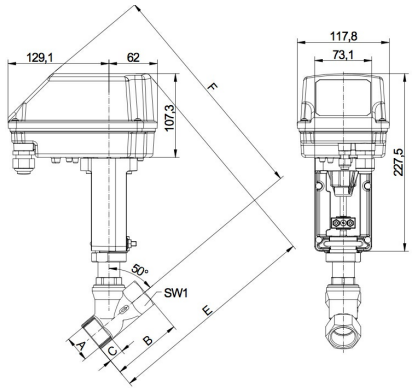

Tilslutning A	Nominel diameter DN [mm]	maks. driftstryk [bar]			B	C	E	F	SW1	SW2	Slaglængde	Omskiftningstid Åben-lukket [Sekunder]	Vægt [ca. kg]
		Hus Rødgods	Hus Rustfrit stål										
		Åben-luk-drift*	Åben-luk-drift	Normal drift									
G1/4"	8	-	40	16	60	12	258	306	20	30	8,5	26	2,3
G1/2"	15	16	40	16	65	15	263	310	25	30	9	27	2,4
G3/4"	20	16	20	16	75	16,3	270	310	31	30	14	32	2,6
G1"	25	12	12	12	90	19,1	275	314	39	30	18	54	2,8
G1"1/4	32	7	7	7	110	21,4	291	330	48	30	21	63	3,2
G1"1/2	40	4,8	4,8	4,8	120	21,1	295	334	55	30	22	66	3,5
G2"	50	2,8	2,8	2,8	150	25,7	311	341	68	32	22	66	4,1

*Vinkelsædeventiler med reguleringskegle kun leverbar med hus i rustfrit stål

Motordata

Funktion	Nominel spænding	Setpunktsindgang	Belastning [Ω]	Positionsfeedback	ekstern belastning [Ω]	Endestopkontakt	maks. Koblingseffekt	Effekt [W]	Omskiftningstid [s/mm]	Aktuatortype
Åben-lukket	24V AC/DC	3-punkt	-	valgfrit tilgængelig	-	valgfrit tilgængelig	250V AC/DC 1A	13	3	CA24
Åben-lukket	90-260V AC	3-punkt	-	valgfrit tilgængelig	-	valgfrit tilgængelig	250V AC/DC 1A	12	3	CA260
Regulering	24V AC/DC	(0)4-20mA (0)2-10V*	500 95k	(0)4-20mA (0)2-10V*	500 >5k	2x	24V AC/DC 200mA	13	2	CA24C
Regulering	90-260V AC	(0)4-20mA (0)2-10V'	500 95k	(0)4-20mA (0)2-10V*	500 >5k	2x	24V AC/DC 200mA	12	2	CA260C
*(0)2-10V (Omskiftning ved hjælp af en kontakt på printpladen)										

Elektrisk tilslutning

Åbn-luk-aktuatorer

Aktuator CA24	Aktuator CA260
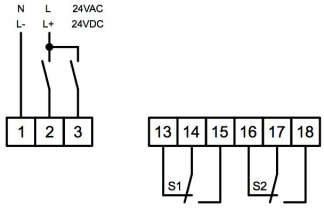	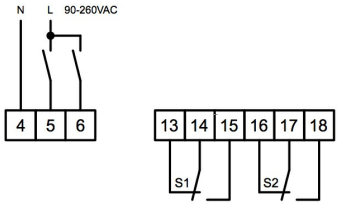

Regulatorer til aktuatorer

Aktuator CA24C	Aktuator CA260C
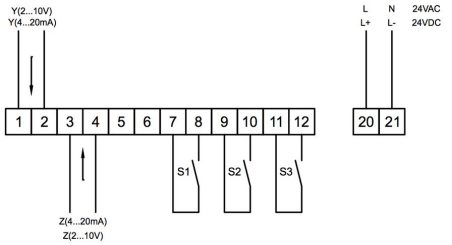	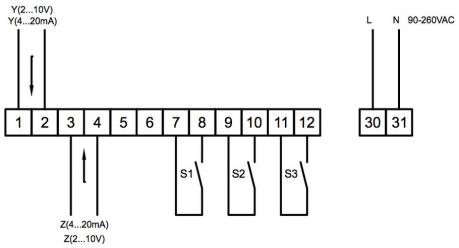

Position	Beskrivelse	Bemærk
S1	Endestop nederst	Standard for reguleringsaktuatorer - valgfrit ved åben-luk-aktuatorer
S2	Endestopkontakt øverst	Standard for reguleringsaktuatorer - valgfrit ved åben-luk-aktuatorer
S3	Fejlmelding	Standard for reguleringsaktuatorer - maks. 0,2A/24V AC/DC
Y	Setpunktsindgang	Standard 4-20mA 2-10V (Omskiftning ved hjælp af en kontakt på printpladen)
Z	Positionsfeedback	Standard 4-20mA 2-10V (Omskiftning ved hjælp af en kontakt på printpladen)

Illustrationer ikke bindende
Konstruktions-, mål- og materialændringer forbeholdes

+43 512 52076
austria@stasto.eu
© STASTO Automation KG