Partnership. With Guarantee.

Kulventiler av rostfritt stål
Serie BA527

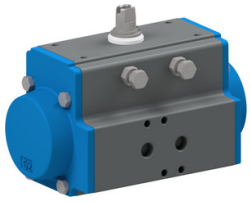

Konstruktionstyp	Kolvdrift med 2 motgående kolvar, elastisk tätning, drift i alla detaljer enligt ISO 5211 respektive enligt NAMUR-rekommendationer, Ändlägen på båda sidor inställbara +/-5°, Kolvdimension 52...330mm
Funktion	tillgänglig i dubbelverkande 0...90° eller enkelverkande Utförande 0...90°
Manövrering	pneumatisk
Anslutning	Invändig gänga enligt ISO7/1, NAMUR-ventil direkt flänsmonterbart
Material Standardutförande	Aluminium hårdanodiserad, Kugghjul stål förnicklat, Kolvstyrning POM, Tätningar NBR
Medietemperatur	-20...+80°C
Omgivningstemperatur	-20...+80°C
Arbetstryckområde	1...8bar
Styrmedium	filtrerad och oljad eller ooljad tryckluft
Ändlägesdämpning	inga, drivdonet kan inte fånga upp massan
Monteringssätt	över flänsbild efter ISO 5211, F03...F25
Monteringsläge	valfri
Godkännanden	ATEX II 2G Ex h IIC T6...T3 Gb / II 2D Ex h IIIC T85°C...T200°C Db, SIL3 (52-270)
Specialutförande	Kugghjul i rostfritt stål, Drivning PTFE-belagd, Förnicklad drivning, Medietemperaturer och Omgivningstemperaturer från -40...+80°C, respektive -20...+150°C
Tillbehör	monterad manuell, pneumatiskt eller elektriskt styrventil elektrisk ändlägesåterkoppling, Lägesregulator i I/P resp. P/P Utförande Reglering av omkopplingshastigheten
Beställningsinformation	Ange vid beställning även styrtryck och driftstemperatur.

+43 512 52076
austria@stasto.eu
© STASTO Automation KG



SKH
SKH

Größen: DN04 bis DN50
Gehäuse: S355
Kugel + Schaltwelle: Automatenstahl, Edelstahl (1.4571/316Ti)
Dichtungen: Kunststoff, Metall

Anschlüsse:
Zölliges Gewinde, NPT Gewinde, Schneidringverschraubung leichte und schwere Reihe, UNC/UNF-Einschraubgewinde

Druckstufen:
bis PN500 (Maßtabelle beachten)

Einsatzbereiche:
Hydraulik, Mobilhydraulik, Lackieranlagen, Dampf,
Thermoöl, Industrieanlagen, Schiffsbau, Papierindustrie
(Dichtungs- und Gehäusewerkstoffe zum Teil angepasst an den Anwendungsfall!)

Betriebstemperatur:
Standard: -20°C bis +80°C

Oberflächen:
Brüniert, verzinkt , Zink Nickel

Sonderausführungen auf Anfrage!
- Abschließvorrichtungen
- Antriebe
- Endschalter
- Rasterungen
- Sonderwerkstoffe

Dimensions: DN04 to DN50
body: S355
ball + stem: free cutting steel, stainless steel (1.4571/316Ti)
sealing: plastics, metal

Adapter:
BSP thread, NPT thread, compression fitting light and heavy series, UNC/UNF female thread

Pressure range:
up to PN500 (note table of dimensions)

Field of application:
hydraulics, paint industries, steam, thermo oil, industrial plants, ship building, paper industry
(Coating seals and body materials adapted to application!)

Temperature range:
standard: -20°C to +80°C (-4 to +176°F)

Surface:
black oxide finishing, zinc-layer, zinc nickel

Special equipment on request!
- locking device
- actuators
- position switches
- detent kits
- special materials



SKH mit Abschließvorrichtung
SKH with locking device



SKH mit Endschalter
SKH with position switch

Gehäusemaße ohne Deckel
Body dimensions without cover

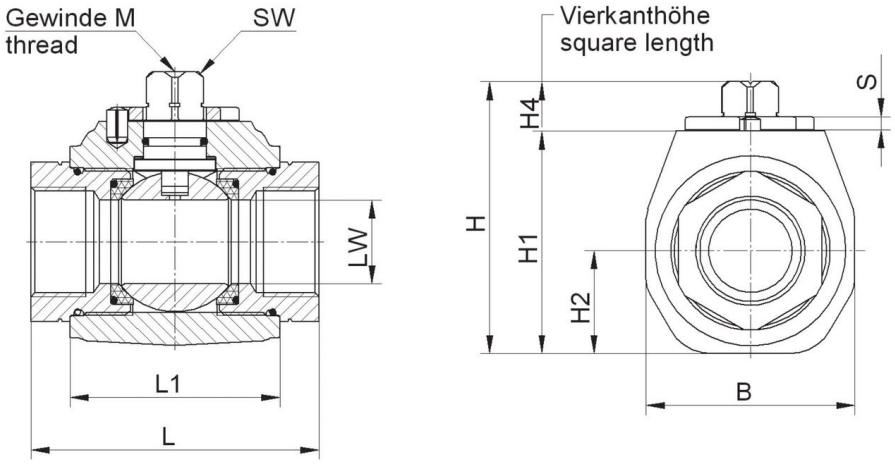

DN [2] mm	LW mm	PN [1],[3] bar	L1 mm	B mm	H mm	H1 mm	H2 mm	H4 mm	SW mm	M	S mm
4	Ø 5	500	35	33	49,4	38	18,8	11	9	M5	3
6	Ø 6	500	35	33	49,4	38	18,8	11	9	M5	3
8	Ø 8	500	35	33	49,4	38	18,8	11	9	M5	3
10	Ø 10	400	42	35	49,2	38	16,3	10,9	9	M5	3
13	Ø 13	400	47	38	51,2	40	17,3	10,9	9	M5	3
16	Ø 15	400	48,2	50 [2]	62,5	46,3	19	15,5	12	M6	3,5
20	Ø 20	400	61	63 [2]	77,2	60,8	28,5	16	14	M6	4
25	Ø 24	400	66,2	68 [2]	80,7	64,3	29,5	16	14	M6	4
32	Ø 32	400	80	80	104,4	85,4	39,5	18,5	17	M8	5
40	Ø 38 [3]	400	85	84	111,4	92,4	42	18,5	17	M8	5
50	Ø 47,5	400	100	104	129	110	52	18,5	17	M8	5

[1] Max. zul. PN und Anzugsdrehmoment sind den Angaben der Rohrverschraubungshersteller zu entnehmen. • Druckabschläge entspr. Einsatzbereich/Werkstoffen sind zu beachten. • Maßänderungen vorbehalten.
For PN max. and tightening torque see data of the compression fitting manufacturer. • Reduced press. rating must be taken into consideration acc. to application and materials. • Dimensions subject to change without notice.

[2] Gehäuse in Rundausführung möglich.
Round body possible.

Bestellbeispiel
Order example

Serie 050	Anschluss [4]	Nennweite	Werkstoff [5]	Zubehör / Sonder [5] s. Rubrik Zubehör
Series 050	Connection [4]	Nominal size	Material [5]	Equipment / specials [5] see category equipement
SKH	28L	25	3123 1	

[4] Anschlüsse der linken und rechten Seite beliebig kombinierbar
left and right side connectors can be used in any combination

[5] Gerne helfen wir ihnen bei der Auswahl der geeigneten Werkstoffe und Sonderausstattungen weiter.
We would be glad helping you to choose proper material and equipment.

+43 512 52076
austria@stasto.eu

© STASTO Automation KG

Schraubstutzen für SKH
Screw sockets for SKH

Anschlußart
Connection

Rohrgewinde
DIN/ISO 228

BSP female thread
DIN/ISO 228

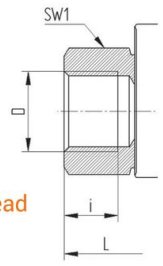

DN	LW	Gewindegröße • Screw size Bestellschlüssel • Order code	Gewindegröße bei DIN2353 • Screw size for DIN2353	L	i	SW1	Gewicht • Weight
mm	mm		mm	mm	mm	mm	kg
4	Ø 5	G 1/8	–	69	8	22	0,35
6	Ø 6	G 1/4	–	69	12	22	0,35
10	Ø 8	G 3/8	–	69	12	22	0,35
10	Ø 10	G 3/8	–	73	12	27	0,5
13	Ø 13	G 1/2	–	85	14	30	0,65
20	Ø 20	G 3/4	–	96	16	41	1,5
25	Ø 24	G 1	–	113	18	46	2
32	Ø 24	G 5/4	–	121	20	50	2,1
40	Ø 24	G 3/2	–	124	22	55	2,1
32	Ø 32	G 5/4	–	110	20	60	3,2
40	Ø 32	G 3/2	–	135	22	60	3,2
40	Ø 38	G 3/2	–	120	22	70	4
50	Ø 38	G 2	–	147	24	75	4,7
50	Ø 48	G 2	–	140	24	85	5,9

Rohrverschraubung, leichte Reihe
DIN 2353 L

For compression fitting ,light series
DIN 2353 L

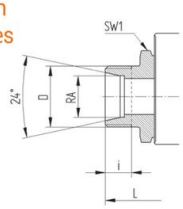

4	Ø 5	6L	M 12x1,5	67	7,5	22	0,3
6	Ø 6	8L	M 14x1,5	67	7,5	22	0,3
8	Ø 8	10L	M 16x1,5	71	8,5	22	0,3
10	Ø 8	12L	M 18x1,5	71	8,5	22	0,3
10	Ø 10	12L	M 18x1,5	75	8,5	27	0,5
13	Ø 10	15L	M 22x1,5	77	9,5	27	0,5
13	Ø 13	15L	M 22x1,5	84	9,5	30	0,6
16	Ø 13	18L	M 26x1,5	84	9,5	30	0,6
20	Ø 20	22L	M 30x2	102	12	41	1,5
25	Ø 24	28L	M 36x2	108	12	46	2
32	Ø 24	35L	M 45x2	114	13,5	50	2,1
40	Ø 24	42L	M 52x2	114	13,5	55	2,2
32	Ø 32	35L	M 45x2	128	13,5	60	3
40	Ø 32	42L	M 52x2	128	13,5	60	3
40	Ø 38	42L	M 52x2	133	13,5	70	3,8

Rohrverschraubung, schwere Reihe
DIN 2353 S

For compression fitting,heavy series
DIN 2353 S

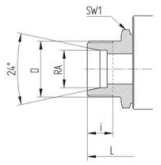

4	Ø 5	8S	M 16x1,5	73	9,5	22	0,35
6	Ø 6	10S	M 18x1,5	73	9,5	22	0,35
8	Ø 8	12S	M 20x1,5	77	9,5	22	0,35
10	Ø 10	14S	M 22x1,5	84	11,5	27	0,5
13	Ø 13	16S	M 24x1,5	87	11,5	30	0,6
16	Ø 13	20S	M 30x2	91	13,5	30	0,65
20	Ø 20	25S	M 36x2	110	15	41	1,5
25	Ø 24	30S	M 42x2	120	17	46	2,1
32	Ø 24	38S	M 52x2	125	19	55	2,3
32	Ø 32	38S	M 52x2	140	19	60	3,1

NPT-Innengewinde
ANSI B 1.20.1

NPT female thread
ANSI B 1.20.1

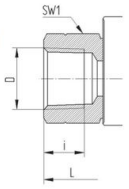

4	Ø 5	1/8 NPT	–	69	8	22	0,35
6	Ø 6	1/4 NPT	–	69	11,5	22	0,35
10	Ø 10	3/8 NPT	–	73	12	27	0,5
13	Ø 13	1/2 NPT	–	92	15,5	30	0,65
20	Ø 20	3/4 NPT	–	97	16	41	1,5
25	Ø 24	1 NPT	–	113	19	46	2
32	Ø 24	5/4 NPT	–	131	19,5	50	2,1
40	Ø 24	3/2 NPT	–	139	19,5	55	2,3
32	Ø 32	5/4 NPT	–	115	19,5	60	3,2
40	Ø 38	3/2 NPT	–	135	19,5	70	4
50	Ø 48	2 NPT	–	140	20	85	5,9

UN/UNF-Einschraub-gewinde
SAE J514

UN/UNF female thread
SAE J514

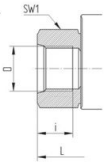

6	Ø 6	7 16 - 20 UNF-2B	–	69	11,5	22	0,35
10	Ø 9	9 16 - 18 UNF-2B	–	75	12,7	27	0,5
13	Ø 11,5	3/4 -16 UNF-2B	–	85	14,3	30	0,65
20	Ø 18	1 1 16 - 12 UN-2B	–	96	19	41	1,5
25	Ø 22	1 5 16 - 12 UN-2B	–	114	19	46	2
32	Ø 30	1 5/8 - 12 UN-2B	–	122	19	50	2,2
40	Ø 35	1 7/8 - 12 UN-2B	–	128	19	60	2,4
50	Ø 44	2 1/2 - 12 UN-2B	–	140	19	80	5,9

Sonderstutzen mit zölligem Außengewinde, metrischem Innen- oder Außengewinde sowie Schottverschraubungen auf Anfrage!
Special connections with imperial male thread, metric female or male threads, as well as bulkhead connections on request!

+43 512 52076
austria@stasto.eu

© STASTO Automation KG

Gehäusemaße mit Deckel für Antriebsaufbau (DfA) oder Griff (DfG)
Body dimensions with cover for actuator (DfA) or handle mounting (DfG)

Deckel für Griff (DfG)
Cover for handle mounting (DfG)

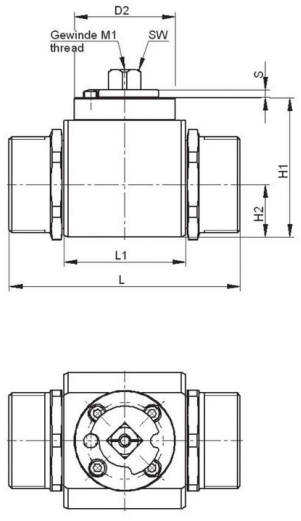

Deckel für Antriebsaufbau (DfA)
Cover for actuator mounting (DfA)

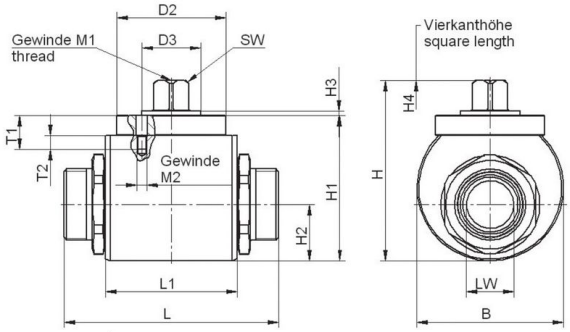

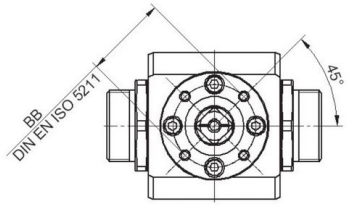

DN [2] mm	LW mm	PN [1] bar	L1 mm	B mm	H mm	H1 mm	H2 mm	H4 mm	SW mm	M1	D2 mm	T1 mm	T2 mm	M2	BB ISO	BB mm	D3 mm	H3 mm	S mm
10	Ø 10	400	43,2	49,5	56,2	45,5	17,3	10,3	9	M5	Ø 49	12	6	M5	F03	Ø 36	Ø 25	2	3
13	Ø 13	400	48,2	54	60	49,3	20	10,3	9	M5	Ø 49	12	6	M5	F03	Ø 36	Ø 25	2	3
16	Ø 15	400	48,2	59	67,6	54,8	21	12,3	12	M6	Ø 49	13	6,5	M5	F03	Ø 36	Ø 25	2	3,5
20	Ø 20	400	62,2	69	86,8	69,3	26,5	15	14	M6	Ø 55	17,3	7	M5	F04	Ø 42	Ø 30	2	4
25	Ø 24	400	66,2	74	91,1	73,6	28,5	15	14	M6	Ø 55	17,3	7	M5	F04	Ø 42	Ø 30	2	4
32	Ø 32	400	80	80	119,3	98,3	39,5	18,5	17	M8	Ø 64,5	20,6	8	M6	F05	Ø 50	Ø 35	2	5
40	Ø 38	400	85	84	126,3	105,3	42	18,5	17	M8	Ø 64,5	20,6	8	M6	F05	Ø 50	Ø 35	2	5
50	Ø 47.5	400	100	104	143,8	122,8	52	18,5	17	M8	Ø 64,5	20,6	8	M6	F05	Ø 50	Ø 35	2	5

[1] Max. zul. PN und Anzugsdrehmoment sind den Angaben der Rohrverschraubungshersteller zu entnehmen. · Druckabschläge entspr. Einsatzbereich/Werkstoffen sind zu beachten. · Maßänderungen vorbehalten.

For PN max. and tightening torque see data of the compression fitting manufacturer. · Reduced press. rating must be taken into consideration acc. to application and materials. · Dimensions subject to change without notice.

[2] Gehäuse in Rundausführung möglich.
Round body possible.

Für Medium Hydrauliköl: Antriebsaufbau ohne Deckel!
For hydraulic oil: actuator mounting without cover!

Bestellbeispiel
Order example

Serie 050	Anschluss [4]	Nennweite	Werkstoff [5]	Zubehör / Sonder [5] s. Rubrik Zubehör
Series 050	Connection [4]	Nominal size	Material [5]	Equipment / specials [5] see category equipement
SKH	28L	25	3123 1	DFG (Deckel für Griff · for handle mounting)
SKH	28L	25	3123 1	DFA (Deckel für Antrieb · for actuator mounting)

Pneumatisk vriddon enligt ISO 5211
Typ PAD075, PAS1155

Mått PAD och PAS

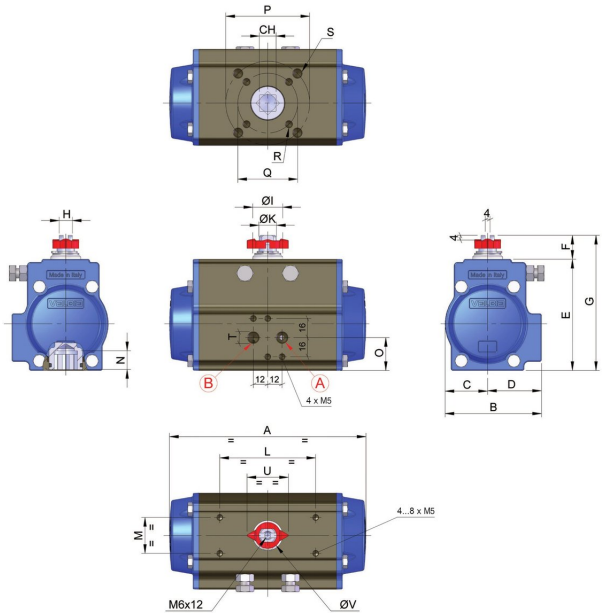

Ⓐ
= Rotationsriktning moturs
Ⓑ
= Rotationsriktning medurs

CH	A	B	C	D	E	F	G	H	ØI	J	ØK	L	M	N	Typ enkelverkande	Typ dubbelverkande
17	210	94,5	42	52,5	111	20	131	13	29	8	19	80	30	19	-	PAD075
22	333	137	64	73	162,5	30	192,5	22	49	14	32	80/130	30	24	PAS1155	-

O	P	Q	R	S	T ISO 7/1	Vikt [ca. kg]		Fläns ISO 5211	Typ enkelverkande	Typ dubbelverkande
						PAD	PAS			
35	70	50	M6x8	M8x12	G1/8"	2,8	3,4	F05/F07	-	PAD075
50	102	70	M8x12	M10x15	G1/4"	8,9	11,5	F07/F10	PAS1155	-

+43 512 52076
austria@stasto.eu

© STASTO Automation KG

Vridmoment för dubbelverkande vriddon vid olika styrtryck

Typ	Vridmoment i Newtonmeter [Nm]							
	2,5 bar	3 bar	4 bar	5 bar	5,5 bar	6 bar	7 bar	8 bar
PAD075	29	35	47,5	60	66	72	84,5	97

Vridmoment för enkelverkande vriddon vid olika styrtryck

Typ	Vridmoment i Newtonmeter [Nm]									
	3 bar	Fjädersats	4 bar	Fjädersats	5,5 bar	Fjädersats	6 bar	Fjädersats	7 bar	Fjädersats
PAS115	41	01	54,7	03	71,1	05	90,4	05	90,4	05
Typbeteckningen måste kompletteras med fjädersats-nr. (se Beställningskod). De angivna momenten är minimimoment. Stängnings- resp. öppningsmomentet är olika.										

Luftförbrukning i Nl/slag

Typ	Kolvdimension [mm]	
	75	115
Vänstergång PAD/PAS	0,36	1,29
Högerrotation PAD	0,44	-
För att bestämma luftförbrukningen måste luftförbrukningen multipliceras med absoluttrycket och antalet slag per minut.		

Omställningstid ca. [s]

Typ	Kolvdimension [mm]	
	75	115
Vänstergång PAD	0,18	-
Högerrotation PAD	0,15	-
Vänstergång PAS	-	0,92
Högerrotation PAS	-	0,75
Omkopplingstid vid 6bar styrtryck och utan monterad pilotventil.		

Illustrationer ej bindande
Rätt till konstruktions-, mått- och materialändringar förbehålles

Illustrationer ej bindande
Rätt till konstruktions-, mått- och materialändringar förbehålles

+43 512 52076
austria@stasto.eu
© STASTO Automation KG