Partnership. With Guarantee.

# Ruostumattomasta teräksestä valmistetut palloventtiilit
# Sarja BA527

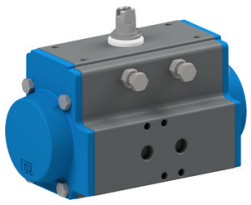

| | |
|---|---|
| Rakenne | Mäntätoimilaite 2 vastakkaissuuntaisella männällä, elastinen tiivistys, toimilaite kaikilta yksityiskohdiltaan ISO 5211:n mukainen tai NAMUR-suositusten mukaan, Päätyasennot molemmin puolin säädettävissä +/-5°, Männän halkaisija 52...330mm |
| Toiminto | saatavilla sisään kaksitoiminen 0...90° tai yksitoiminen Versio 0...90° |
| Käyttötoiminto | pneumaattinen |
| Liitäntä | Sisäkierre mukaan ISO7/1, NAMUR-venttiili suoraan laippakiinnitettävä |
| Materiaalit<br>Vakioasennus | Alumiini kovaanodisoitu, Hammaspyörä teräs nikkelöity, Männän ohjaus POM, Tiivisteet NBR |
| Aineen lämpötila | -20...+80°C |
| Ympäristön lämpötila | -20...+80°C |
| Käyttöpainealue | 1...8bar |
| Ohjausväliaine | suodatettu ja öljytty tai öljytön paineilma |
| Päätyvaimennus | ei, toimilaite ei pysty pysäyttämään massaa |
| Kiinnitystapa | yli laippakuva jälkeen ISO 5211, F03...F25 |
| Asennusasento | mielivaltainen |
| Hyväksynnät | ATEX II 2G Ex h IIC T6...T3 Gb / II 2D Ex h IIIC T85°C...T200°C Db, SIL3 (52-270) |
| Erikoisversio | Hammaspyörä ruostumattomasta teräksestä, Toimilaite PTFE-pinnoitettu, Toimilaite nikkelöity, Väliaineen lämpötilat ja Ympäristön lämpötilat -stä lähtien -40...+80°C, tai vastaavasti -20...+150°C |
| Lisävarusteet | koottu käsikäyttöinen, pneumaattinen tai sähköinen ohjausventtiili<br>sähköinen pääteasentopalaute, Asennonsäädin I/P tai P/P Versio<br>Kytkentänopeuden säätö |
| Tilausohje | Ilmoittakaa tilauksen yhteydessä lisäksi ohjauspaine ja käyttölämpötila. |



+43 512 52076
austria@stasto.eu
© STASTO Automation KG



SKH
SKH

**Größen: DN04 bis DN50**
Gehäuse: S355
Kugel + Schaltwelle: Automatenstahl, Edelstahl (1.4571/316Ti)
Dichtungen: Kunststoff, Metall

**Anschlüsse:**
Zölliges Gewinde, NPT Gewinde, Schneidringverschraubung leichte und schwere Reihe, UNC/UNF-Einschraubgewinde

**Druckstufen:**
bis PN500 (Maßtabelle beachten)

**Einsatzbereiche:**
Hydraulik, Mobilhydraulik, Lackieranlagen, Dampf,
Thermoöl, Industrieanlagen, Schiffsbau, Papierindustrie
**(Dichtungs- und Gehäusewerkstoffe zum Teil angepasst an den Anwendungsfall!)**

**Betriebstemperatur:**
Standard: -20°C bis +80°C

**Oberflächen:**
Brüniert, verzinkt , Zink Nickel

**Sonderausführungen auf Anfrage!**
- Abschließvorrichtungen
- Antriebe
- Endschalter
- Rasterungen
- Sonderwerkstoffe

**Dimensions: DN04 to DN50**
body: S355
ball + stem: free cutting steel, stainless steel (1.4571/316Ti)
sealing: plastics, metal

**Adapter:**
BSP thread, NPT thread, compression fitting light and heavy series, UNC/UNF female thread

**Pressure range:**
up to PN500 (note table of dimensions)

**Field of application:**
hydraulics, paint industries, steam, thermo oil, industrial plants, ship building, paper industry
**(Coating seals and body materials adapted to application!)**

**Temperature range:**
standard: -20°C to +80°C (-4 to +176°F)

**Surface:**
black oxide finishing, zinc-layer, zinc nickel

**Special equipment on request!**
- locking device
- actuators
- position switches
- detent kits
- special materials



SKH mit Abschließvorrichtung
SKH with locking device



SKH mit Endschalter
SKH with position switch


© STASTO Automation KG

# Gehäusemaße ohne Deckel
# Body dimensions without cover

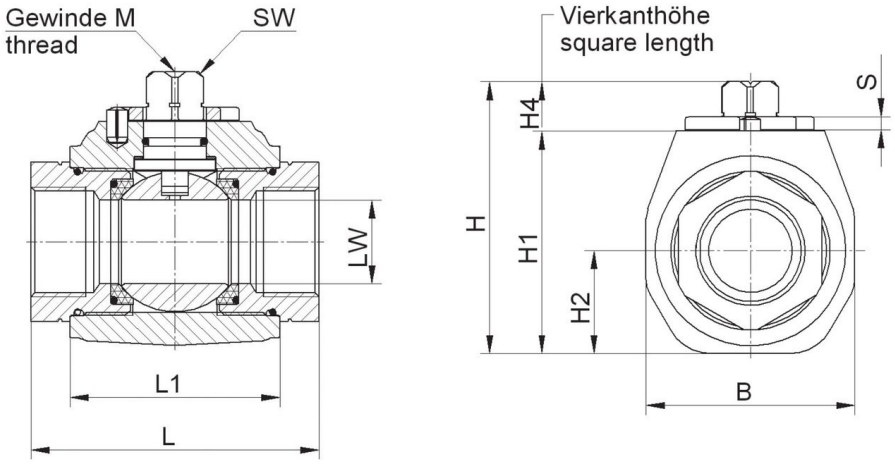


| DN [2] mm | LW mm | PN [1],] bar | L1 mm | B mm | H mm | H1 mm | H2 mm | H4 mm | SW mm | M | S mm |
|---|---|---|---|---|---|---|---|---|---|---|---|
| 4 | Ø 5 | 500 | 35 | 33 | 49,4 | 38 | 18,8 | 11 | 9 | M5 | 3 |
| 6 | Ø 6 | 500 | 35 | 33 | 49,4 | 38 | 18,8 | 11 | 9 | M5 | 3 |
| 8 | Ø 8 | 500 | 35 | 33 | 49,4 | 38 | 18,8 | 11 | 9 | M5 | 3 |
| 10 | Ø 10 | 400 | 42 | 35 | 49,2 | 38 | 16,3 | 10,9 | 9 | M5 | 3 |
| 13 | Ø 13 | 400 | 47 | 38 | 51,2 | 40 | 17,3 | 10,9 | 9 | M5 | 3 |
| 16 | Ø 15 | 400 | 48,2 | 50 [2] | 62,5 | 46,3 | 19 | 15,5 | 12 | M6 | 3,5 |
| 20 | Ø 20 | 400 | 61 | 63 [2] | 77,2 | 60,8 | 28,5 | 16 | 14 | M6 | 4 |
| 25 | Ø 24 | 400 | 66,2 | 68 [2] | 80,7 | 64,3 | 29,5 | 16 | 14 | M6 | 4 |
| 32 | Ø 32 | 400 | 80 | 80 | 104,4 | 85,4 | 39,5 | 18,5 | 17 | M8 | 5 |
| 40 | Ø 38 [3] | 400 | 85 | 84 | 111,4 | 92,4 | 42 | 18,5 | 17 | M8 | 5 |
| 50 | Ø 47,5 | 400 | 100 | 104 | 129 | 110 | 52 | 18,5 | 17 | M8 | 5 |

[1] Max. zul. PN und Anzugsdrehmoment sind den Angaben der Rohrverschraubungshersteller zu entnehmen. • Druckabschläge entspr. Einsatzbereich/Werkstoffen sind zu beachten. • Maßänderungen vorbehalten.
For PN max. and tightening torque see data of the compression fitting manufacturer. • Reduced press. rating must be taken into consideration acc. to application and materials. • Dimensions subject to change without notice.

[2] Gehäuse in Rundausführung möglich.
Round body possible.

## Bestellbeispiel
## Order example

| Serie 050 | Anschluss [4] | Nennweite | Werkstoff [5] | Zubehör / Sonder [5] s. Rubrik Zubehör |
|---|---|---|---|---|
| Series 050 | Connection [4] | Nominal size | Material [5] | Equipment / specials [5] see category equipement |
| SKH | 28L | 25 | 3123 1 | |

[4] Anschlüsse der linken und rechten Seite beliebig kombinierbar
left and right side connectors can be used in any combination

[5] Gerne helfen wir ihnen bei der Auswahl der geeigneten Werkstoffe und Sonderausstattungen weiter.
We would be glad helping you to choose proper material and equipment.

# Schraubstutzen für SKH
# Screw sockets for SKH

## Anschlußart
## Connection

### Rohrgewinde
DIN/ISO 228

### BSP female thread
DIN/ISO 228

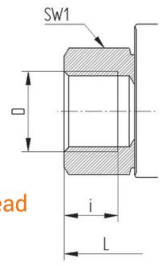


| DN | LW | Gewindegröße • Screw size Bestellschlüssel • Order code | Gewindegröße bei DIN2353 • Screw size for DIN2353 | L | i | SW1 | Gewicht • Weight |
|---|---|---|---|---|---|---|---|
| mm | mm | | mm | mm | mm | mm | kg |
| 4 | Ø 5 | G 1/8 | – | 69 | 8 | 22 | 0,35 |
| 6 | Ø 6 | G 1/4 | – | 69 | 12 | 22 | 0,35 |
| 10 | Ø 8 | G 3/8 | – | 69 | 12 | 22 | 0,35 |
| 10 | Ø 10 | G 3/8 | – | 73 | 12 | 27 | 0,5 |
| 13 | Ø 13 | G 1/2 | – | 85 | 14 | 30 | 0,65 |
| 20 | Ø 20 | G 3/4 | – | 96 | 16 | 41 | 1,5 |
| 25 | Ø 24 | G 1 | – | 113 | 18 | 46 | 2 |
| 32 | Ø 24 | G 5/4 | – | 121 | 20 | 50 | 2,1 |
| 40 | Ø 24 | G 3/2 | – | 124 | 22 | 55 | 2,1 |
| 32 | Ø 32 | G 5/4 | – | 110 | 20 | 60 | 3,2 |
| 40 | Ø 32 | G 3/2 | – | 135 | 22 | 60 | 3,2 |
| 40 | Ø 38 | G 3/2 | – | 120 | 22 | 70 | 4 |
| 50 | Ø 38 | G 2 | – | 147 | 24 | 75 | 4,7 |
| 50 | Ø 48 | G 2 | – | 140 | 24 | 85 | 5,9 |

### Rohrverschraubung, leichte Reihe
DIN 2353 L

### For compression fitting ,light series
DIN 2353 L

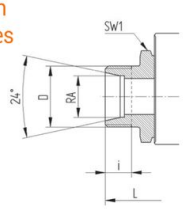


| | | | | | | | |
|---|---|---|---|---|---|---|---|
| 4 | Ø 5 | 6L | M 12x1,5 | 67 | 7,5 | 22 | 0,3 |
| 6 | Ø 6 | 8L | M 14x1,5 | 67 | 7,5 | 22 | 0,3 |
| 8 | Ø 8 | 10L | M 16x1,5 | 71 | 8,5 | 22 | 0,3 |
| 10 | Ø 8 | 12L | M 18x1,5 | 71 | 8,5 | 22 | 0,3 |
| 10 | Ø 10 | 12L | M 18x1,5 | 75 | 8,5 | 27 | 0,5 |
| 13 | Ø 10 | 15L | M 22x1,5 | 77 | 9,5 | 27 | 0,5 |
| 13 | Ø 13 | 15L | M 22x1,5 | 84 | 9,5 | 30 | 0,6 |
| 16 | Ø 13 | 18L | M 26x1,5 | 84 | 9,5 | 30 | 0,6 |
| 20 | Ø 20 | 22L | M 30x2 | 102 | 12 | 41 | 1,5 |
| 25 | Ø 24 | 28L | M 36x2 | 108 | 12 | 46 | 2 |
| 32 | Ø 24 | 35L | M 45x2 | 114 | 13,5 | 50 | 2,1 |
| 40 | Ø 24 | 42L | M 52x2 | 114 | 13,5 | 55 | 2,2 |
| 32 | Ø 32 | 35L | M 45x2 | 128 | 13,5 | 60 | 3 |
| 40 | Ø 32 | 42L | M 52x2 | 128 | 13,5 | 60 | 3 |
| 40 | Ø 38 | 42L | M 52x2 | 133 | 13,5 | 70 | 3,8 |

### Rohrverschraubung, schwere Reihe
DIN 2353 S

### For compression fitting,heavy series
DIN 2353 S

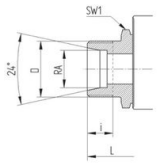


| | | | | | | | |
|---|---|---|---|---|---|---|---|
| 4 | Ø 5 | 8S | M 16x1,5 | 73 | 9,5 | 22 | 0,35 |
| 6 | Ø 6 | 10S | M 18x1,5 | 73 | 9,5 | 22 | 0,35 |
| 8 | Ø 8 | 12S | M 20x1,5 | 77 | 9,5 | 22 | 0,35 |
| 10 | Ø 10 | 14S | M 22x1,5 | 84 | 11,5 | 27 | 0,5 |
| 13 | Ø 13 | 16S | M 24x1,5 | 87 | 11,5 | 30 | 0,6 |
| 16 | Ø 13 | 20S | M 30x2 | 91 | 13,5 | 30 | 0,65 |
| 20 | Ø 20 | 25S | M 36x2 | 110 | 15 | 41 | 1,5 |
| 25 | Ø 24 | 30S | M 42x2 | 120 | 17 | 46 | 2,1 |
| 32 | Ø 24 | 38S | M 52x2 | 125 | 19 | 55 | 2,3 |
| 32 | Ø 32 | 38S | M 52x2 | 140 | 19 | 60 | 3,1 |

### NPT-Innengewinde
ANSI B 1.20.1

### NPT female thread
ANSI B 1.20.1

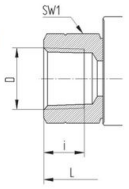


| | | | | | | | |
|---|---|---|---|---|---|---|---|
| 4 | Ø 5 | 1/8 NPT | – | 69 | 8 | 22 | 0,35 |
| 6 | Ø 6 | 1/4 NPT | – | 69 | 11,5 | 22 | 0,35 |
| 10 | Ø 10 | 3/8 NPT | – | 73 | 12 | 27 | 0,5 |
| 13 | Ø 13 | 1/2 NPT | – | 92 | 15,5 | 30 | 0,65 |
| 20 | Ø 20 | 3/4 NPT | – | 97 | 16 | 41 | 1,5 |
| 25 | Ø 24 | 1 NPT | – | 113 | 19 | 46 | 2 |
| 32 | Ø 24 | 5/4 NPT | – | 131 | 19,5 | 50 | 2,1 |
| 40 | Ø 24 | 3/2 NPT | – | 139 | 19,5 | 55 | 2,3 |
| 32 | Ø 32 | 5/4 NPT | – | 115 | 19,5 | 60 | 3,2 |
| 40 | Ø 38 | 3/2 NPT | – | 135 | 19,5 | 70 | 4 |
| 50 | Ø 48 | 2 NPT | – | 140 | 20 | 85 | 5,9 |

### UN/UNF-Einschraub-gewinde
SAE J514

### UN/UNF female thread
SAE J514

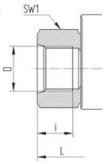


| | | | | | | | |
|---|---|---|---|---|---|---|---|
| 6 | Ø 6 | 7 16 - 20 UNF-2B | – | 69 | 11,5 | 22 | 0,35 |
| 10 | Ø 9 | 9 16 - 18 UNF-2B | – | 75 | 12,7 | 27 | 0,5 |
| 13 | Ø 11,5 | 3/4 -16 UNF-2B | – | 85 | 14,3 | 30 | 0,65 |
| 20 | Ø 18 | 1 1 16 - 12 UN-2B | – | 96 | 19 | 41 | 1,5 |
| 25 | Ø 22 | 1 5 16 - 12 UN-2B | – | 114 | 19 | 46 | 2 |
| 32 | Ø 30 | 1 5/8 - 12 UN-2B | – | 122 | 19 | 50 | 2,2 |
| 40 | Ø 35 | 1 7/8 - 12 UN-2B | – | 128 | 19 | 60 | 2,4 |
| 50 | Ø 44 | 2 1/2 - 12 UN-2B | – | 140 | 19 | 80 | 5,9 |

Sonderstutzen mit zölligem Außengewinde, metrischem Innen- oder Außengewinde sowie Schottverschraubungen auf Anfrage!
Special connections with imperial male thread, metric female or male threads, as well as bulkhead connections on request!



+43 512 52076
austria@stasto.eu


© STASTO Automation KG

# Gehäusemaße mit Deckel für Antriebsaufbau (DfA) oder Griff (DfG)
# Body dimensions with cover for actuator (DfA) or handle mounting (DfG)

Deckel für Griff (DfG)
Cover for handle mounting (DfG)

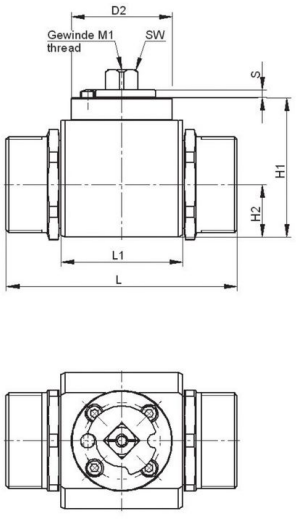


Deckel für Antriebsaufbau (DfA)
Cover for actuator mounting (DfA)

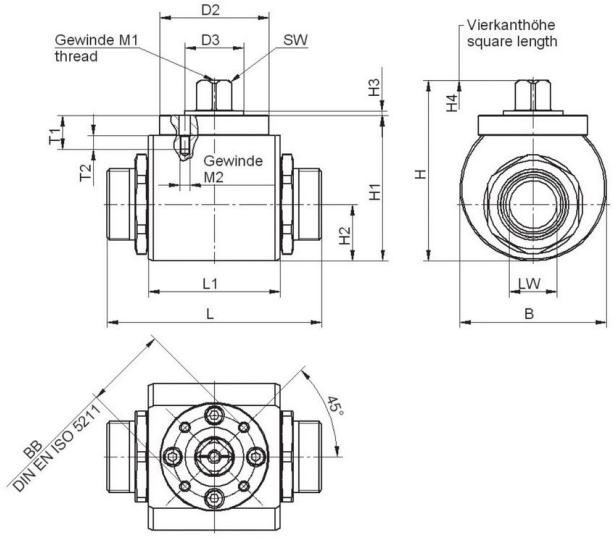







| DN [2] mm | LW mm | PN [1] bar | L1 mm | B mm | H mm | H1 mm | H2 mm | H4 mm | SW mm | M1 | D2 mm | T1 mm | T2 mm | M2 | BB ISO | BB mm | D3 mm | H3 mm | S mm |
|---|---|---|---|---|---|---|---|---|---|---|---|---|---|---|---|---|---|---|---|
| 10 | Ø 10 | 400 | 43,2 | 49,5 | 56,2 | 45,5 | 17,3 | 10,3 | 9 | M5 | Ø 49 | 12 | 6 | M5 | F03 | Ø 36 | Ø 25 | 2 | 3 |
| 13 | Ø 13 | 400 | 48,2 | 54 | 60 | 49,3 | 20 | 10,3 | 9 | M5 | Ø 49 | 12 | 6 | M5 | F03 | Ø 36 | Ø 25 | 2 | 3 |
| 16 | Ø 15 | 400 | 48,2 | 59 | 67,6 | 54,8 | 21 | 12,3 | 12 | M6 | Ø 49 | 13 | 6,5 | M5 | F03 | Ø 36 | Ø 25 | 2 | 3,5 |
| 20 | Ø 20 | 400 | 62,2 | 69 | 86,8 | 69,3 | 26,5 | 15 | 14 | M6 | Ø 55 | 17,3 | 7 | M5 | F04 | Ø 42 | Ø 30 | 2 | 4 |
| 25 | Ø 24 | 400 | 66,2 | 74 | 91,1 | 73,6 | 28,5 | 15 | 14 | M6 | Ø 55 | 17,3 | 7 | M5 | F04 | Ø 42 | Ø 30 | 2 | 4 |
| 32 | Ø 32 | 400 | 80 | 80 | 119,3 | 98,3 | 39,5 | 18,5 | 17 | M8 | Ø 64,5 | 20,6 | 8 | M6 | F05 | Ø 50 | Ø 35 | 2 | 5 |
| 40 | Ø 38 | 400 | 85 | 84 | 126,3 | 105,3 | 42 | 18,5 | 17 | M8 | Ø 64,5 | 20,6 | 8 | M6 | F05 | Ø 50 | Ø 35 | 2 | 5 |
| 50 | Ø 47.5 | 400 | 100 | 104 | 143,8 | 122,8 | 52 | 18,5 | 17 | M8 | Ø 64,5 | 20,6 | 8 | M6 | F05 | Ø 50 | Ø 35 | 2 | 5 |

[1] Max. zul. PN und Anzugsdrehmoment sind den Angaben der Rohrverschraubungshersteller zu entnehmen. · Druckabschläge entspr. Einsatzbereich/Werkstoffen sind zu beachten. · Maßänderungen vorbehalten.

For PN max. and tightening torque see data of the compression fitting manufacturer. · Reduced press. rating must be taken into consideration acc. to application and materials. · Dimensions subject to change without notice.

[2] Gehäuse in Rundausführung möglich.
Round body possible.

**Für Medium Hydrauliköl: Antriebsaufbau ohne Deckel!**
**For hydraulic oil: actuator mounting without cover!**

Bestellbeispiel
Order example

| Serie 050 | Anschluss [4] | Nennweite | Werkstoff [5] | Zubehör / Sonder [5] s. Rubrik Zubehör |
|---|---|---|---|---|
| Series 050 | Connection [4] | Nominal size | Material [5] | Equipment / specials [5] see category equipement |
| SKH | 28L | 25 | 3123 1 | DFG (Deckel für Griff · for handle mounting) |
| SKH | 28L | 25 | 3123 1 | DFA (Deckel für Antrieb · for actuator mounting) |

# Pneumaattinen kääntötoimilaite mukaisesti ISO 5211
# Tyyppi PAD075, PAS1155

## Mitat PAD ja PAS

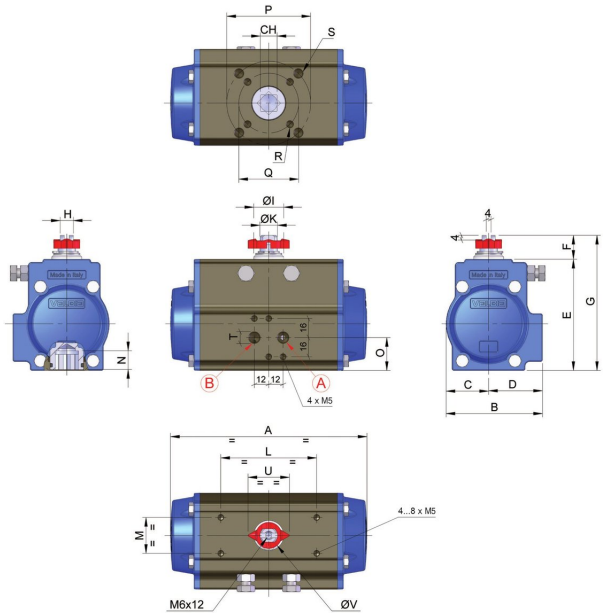


Ⓐ
= Pyörimissuunta vastapäivään
Ⓑ
= Pyörimissuunta myötäpäivään

| CH | A | B | C | D | E | F | G | H | ØI | J | ØK | L | M | N | Tyyppi yksitoiminen | Tyyppi kaksitoiminen |
|---|---|---|---|---|---|---|---|---|---|---|---|---|---|---|---|---|
| 17 | 210 | 94,5 | 42 | 52,5 | 111 | 20 | 131 | 13 | 29 | 8 | 19 | 80 | 30 | 19 | - | PAD075 |
| 22 | 333 | 137 | 64 | 73 | 162,5 | 30 | 192,5 | 22 | 49 | 14 | 32 | 80/130 | 30 | 24 | PAS1155 | - |

| O | P | Q | R | S | T ISO 7/1 | Paino [noin kg] | | Laippa ISO 5211 | Tyyppi yksitoiminen | Tyyppi kaksitoiminen |
|---|---|---|---|---|---|---|---|---|---|---|
| | | | | | | PAD | PAS | | | |
| 35 | 70 | 50 | M6x8 | M8x12 | G1/8" | 2,8 | 3,4 | F05/F07 | - | PAD075 |
| 50 | 102 | 70 | M8x12 | M10x15 | G1/4" | 8,9 | 11,5 | F07/F10 | PAS1155 | - |



+43 512 52076
austria@stasto.eu


© STASTO Automation KG

## Vääntömomentit kaksitoimisille kääntötoimilaitteille eri ohjauspaineilla

| Tyyppi | Vääntömomentti yksikkönä newtonmetriä [Nm] | | | | | | | |
|---|---|---|---|---|---|---|---|---|
| | 2,5 bar | 3 bar | 4 bar | 5 bar | 5,5 bar | 6 bar | 7 bar | 8 bar |
| PAD075 | 29 | 35 | 47,5 | 60 | 66 | 72 | 84,5 | 97 |

## Vääntömomentit yksitoimisille kääntötoimilaitteille eri ohjauspaineilla

| Tyyppi | Vääntömomentti yksikkönä newtonmetriä [Nm] | | | | | | | | | |
|---|---|---|---|---|---|---|---|---|---|---|
| | 3 bar | jousisarja | 4 bar | jousisarja | 5,5 bar | jousisarja | 6 bar | jousisarja | 7 bar | jousisarja |
| PAS115 | 41 | 01 | 54,7 | 03 | 71,1 | 05 | 90,4 | 05 | 90,4 | 05 |
| Tyyppimerkintää on täydennettävä jousisarjan numerolla. (katso Tilausavain). Ilmoitetut momentit ovat minimimomentteja. Sulkemis- ja avaamismomentti ovat erilaiset. | | | | | | | | | | |

## Ilmankulutus Nl/isku

| Tyyppi | Männän halkaisija [mm] | |
|---|---|---|
| | 75 | 115 |
| Vastapäivään pyöriminen PAD/PAS | 0,36 | 1,29 |
| Pyörimissuunta myötäpäivään PAD | 0,44 | - |
| Ilmankulutuksen määrittämiseksi ilmankulutus on kerrottava absoluuttisella paineella ja iskujen lukumäärällä minuutissa. | | |

## Kytkentäaika noin [s]

| Tyyppi | Männän halkaisija [mm] | |
|---|---|---|
| | 75 | 115 |
| Vastapäivään pyöriminen PAD | 0,18 | - |
| Pyörimissuunta myötäpäivään PAD | 0,15 | - |
| Vastapäivään pyöriminen PAS | - | 0,92 |
| Pyörimissuunta myötäpäivään PAS | - | 0,75 |
| Kytkentäaika 6 bar ohjauspaineella ja ilman asennettua ohjausventtiiliä. | | |

Kuvat ei-sitova
Oikeus rakenne-, mitta- ja materiaalimuutoksiin pidätetään

Kuvat ei-sitova
Oikeus rakenne-, mitta- ja materiaalimuutoksiin pidätetään



+43 512 52076
austria@stasto.eu
© STASTO Automation KG