Partnership. With Guarantee.

Prirubnički kuglasti ventili od sivog lijeva s pneumatskim zakretnim pogonom
Serija BA040



Izvedba	Pogon: Klipni pogon s 2 suprotno gibajuća klipa, elastično brtvljenje, pogon u svim detaljima sukladno ISO 5211 odnosno prema NAMUR preporukama, Krajnji položaji obostrano podesivi +/-5°
Funkcija	dostupno u dvosmjerni ili jednostrukog djelovanja Izvedba
Priključak	Prirubnice DN25...DN200 prema EN1092-1, PN16
Ugradbena duljina	DN25...DN150 prema EN558-1R14, DN200 prema EN558-1R27
Materijali Standardna izvedba	Pogon: Tvrdo eloksirani aluminij, Zupčanik čelik niklaný, Vođenje klipa POM, Brtve NBR Kuglasti ventil: Kućište od sivog lijeva EN-GJL-250, Kugla od nehrđajućeg čelika 1.4301, Brtve PTFE/NBR
Područje primjene	plinoviti i tekući mediji koji ne napadaju upotrijebljene materijale
Temperatura medija	-10...+120°C
Temperatura okoline	-20...+85°C
Radni tlak	Vakuum maks. 10^{-3} Torr do Radni tlak prema tablici i dijagramu tlak–temperatura
Upravljački medij	filtrirani i podmazani ili nepodmazani komprimirani zrak
Upravljački tlak	5,5...8bar, Prilagodba na niže upravljačke tlakove moguća na upit
Način pričvršćivanja	Ugradnja u kruti cjevovodni sustav
Položaj ugradnje	proizvoljno
Specijalna izvedba	Kuglasti ventil: ATEX EX II 2G Ex h IIC T6...T1 Gb / II 2D Ex h IIIC T85°C...T450°C Db, Pogon: ATEX II 2G Ex h IIC T6...T3 Gb / II 2D Ex h IIIC T85°C...T200°C Db Zupčanik od nehrđajućeg čelika, Temperature okoline -40...+85°C, odnosno -20...+150°C
Pribor	montirani ručni, pneumatski ili električni upravljački ventil električna povratna informacija o krajnjim položajima, Regulator položaja u I/P odnosno P/P Izvedba Regulacija brzine preklapanja
Napomena za narudžbu	Molimo navedite pri narudžbi dodatno upravljački tlak, radni medij, radni tlak i radnu temperaturu.
Napomena za primjenu	Navedene vrijednosti tlaka i temperature su maksimalne vrijednosti za normalne uvjete, za medije s podmazujućim svojstvima ili medije koji ne odmašćuju. Posebno mediji koji odmašćuju smanjuju navedene vrijednosti i povećavaju potreban okretni moment. Za ove posebne slučajeve preporučujemo prethodni upit. Pri odabiru armature treba uzeti u obzir najniži upravljački tlak koji se pojavljuje u postrojenju.

+381 11 2399521
balkan@stasto.eu
© STASTO Automatizacija d.o.o.

Dimenzije

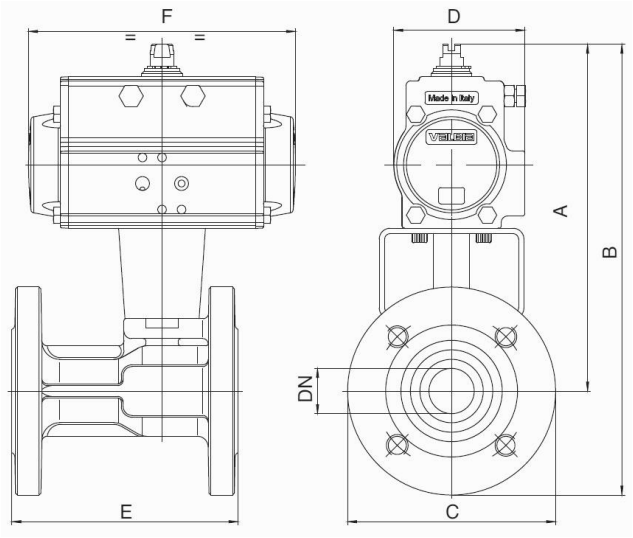

Kuglasti ventili s dvodjelujućim zakretnim pogonom

Nazivni promjer DN[mm]	maks. radni tlak [bar] do 85°C	A	B	C	D	E	F	Tip pogona	KV-vrijednost [m^3/h]	Težina [cca. kg]	Tip
25	16	191	249	115	71	125	141	PAD052	65	4,6	BA040-025-D0
32	16	198	268	140	71	130	141	PAD052	104	6,1	BA040-032-D0
40	16	227	302	150	81	140	164	PAD063	174	8,6	BA040-040-D0
50	16	252	335	165	95	150	210	PAD075	301	11,3	BA040-050-D0
65	16	280	373	185	106	170	241	PAD085	546	16,0	BA040-065-D0
80	16	291	391	200	106	180	241	PAD085	873	18,1	BA040-080-D0
100	16	343	453	220	123	190	275	PAD100	1363	27,0	BA040-100-D0
125	16	400	525	250	137	200	333	PAD115	2360	44,1	BA040-125-D0
150	16	435	578	285	148	210	372	PAD125	3671	57,2	BA040-150-D0
200	16	523	693	340	186	400	500	PAD160	6817	125,7	BA040-200-D0

Kuglasti ventili s jednostrano djelujućim zakretnim pogonom

Nazivni promjer DN[mm]	maks. radni tlak [bar] do 85°C	A	B	C	D	E	F	Tip pogona	KV-vrijednost [m^3/h]	Težina [cca. kg]	Tip
25	16	203	261	115	81	125	164	PAS0635	65	5,4	BA040-025-S0
32	16	209	279	140	106	130	241	PAS0855	104	9,8	BA040-032-S0
40	16	259	334	150	106	140	241	PAS0855	174	11,8	BA040-040-S0
50	16	279	362	165	123	150	275	PAS1005	301	15,5	BA040-050-S0
65	16	348	441	185	106	170	333	PAS1155	546	24,3	BA040-065-S0
80	16	371	471	200	148	180	372	PAS1255	873	29,0	BA040-080-S0
100	16	389	499	220	148	190	372	PAS1255	1363	35,6	BA040-100-S0
125	16	458	583	250	186	200	500	PAS1605	2360	65,0	BA040-125-S0
150	16	538	681	285	217	210	579	PAS2005	3671	102,1	BA040-150-S0
200	16	580	750	340	217	400	579	PAS2005	6817	161,6	BA040-200-S0

Jednostrano djelujući pogoni se, ako nije drugačije naručeno, isporučuju s oprugom za zatvaranje (NC).

+381 11 2399521
balkan@stasto.eu
© STASTO Automatizacija d.o.o.

Dijagram tlak-temperatura

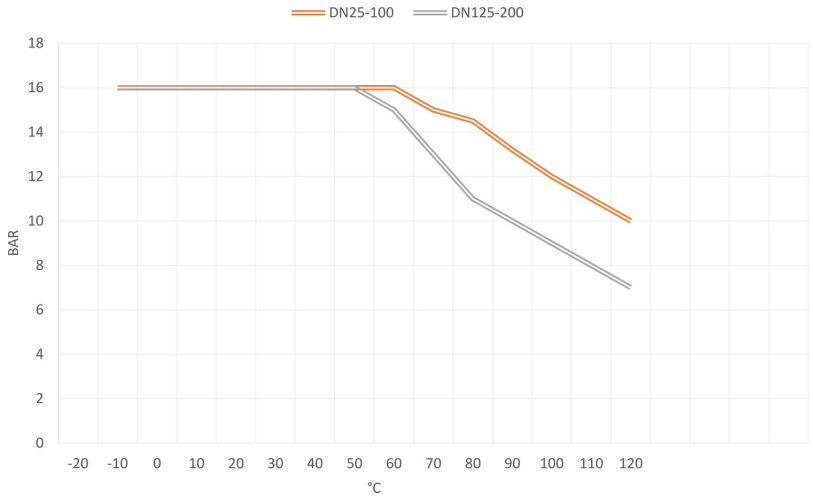

Ilustracije neobvezujuće
Zadržavamo pravo na konstrukcijske, dimenzijske i promjene materijala.

+381 11 2399521
balkan@stasto.eu
© STASTO Automatizacija d.o.o.