Partnership. With Guarantee.

Laippakuulaventtiilit harmaavaluraudasta kanssa paineilmatoiminen kääntötoimilaite Sarja BA040



Rakenne	Toimilaite: Mäntätoimilaite, jossa 2 vastakkaissuuntaista mäntää, elastinen tiivistys, toimilaite kaikilta yksityiskohdiltaan ISO 5211:n mukainen tai NAMUR-suositusten mukainen, Päätyasennot molemmin puolin säädettävissä +/-5°
Toiminto	saatavilla sisään kaksitoiminen tai yksitoiminen Versio
Liitäntä	Laipat DN25...DN200 EN1092-1:n mukaan, PN16
Asennuspituus	DN25...DN150 EN558-1R14:n mukaisesti, DN200 mukaisesti EN558-1R27
Materiaalit Vakioasennus	Toimilaite: Kovaanodisoitu alumiini, Hammaspyörä teräs nikkelöitynä, Männän ohjaus POM, Tiivisteet NBR Palloventtiili: Runko harmaavalurauta EN-GJL-250, Kuula ruostumaton teräs 1.4301, Tiivisteet PTFE/NBR
Käyttöalue	kaasumaiset ja nestemäiset aineet, jotka eivät syövytä käytettyjä materiaaleja
Aineen lämpötila	-10...+120°C
Ympäristön lämpötila	-20...+85°C
Käyttöpaine	Tyhjiö maks. 10^{-3} Torr enintään Käyttöpaine taulukon ja paine-lämpötiladiagrammin mukaan
Ohjausväliaine	suodatettu ja öljytty tai öljytön paineilma
Ohjauspaine	5,5...8bar, Mukautus alhaisempiin ohjauspaineisiin mahdollista pyynnöstä
Kiinnitystapa	Asennus jäykkään putkistojärjestelmään
Asennusasento	mielivaltainen
Erikoisversio	Palloventtiili: ATEX EX II 2G Ex h IIC T6...T1 Gb / II 2D Ex h IIIC T85°C...T450°C Db, Toimilaite: ATEX II 2G Ex h IIC T6...T3 Gb / II 2D Ex h IIIC T85°C...T200°C Db Ruostumattomasta teräksestä valmistettu hammaspyörä, Ympäristön lämpötilat -40...+85°C, tai vastaavasti -20...+150°C
Lisävarusteet	koottu käsikäyttöinen, pneumaattinen tai sähköinen ohjausventtiili sähköinen pääteasentopalaute, Asennonsäädin I/P tai P/P Versio Kytkentänopeuden säätö
Tilausohje	Ilmoittakaa tilauksen yhteydessä lisäksi ohjauspaine, käyttöaine, käyttöpaine ja käyttölämpötila.
Käyttöohje	Paine- ja lämpötila-arvot ovat enimmäisarvoja normaaleissa olosuhteissa, voiteleville tai ei-rasvanpoistaville aineille. Erityisesti rasvanpoistavat aineet pienentävät ilmoitettuja arvoja ja lisäävät tarvittavaa vääntömomenttia. Näissä erikoistapauksissa suosittelemme ennakkokyselyä. Venttiiliä valittaessa on lähtökohtana käytettävä järjestelmässä esiintyvää alinta ohjauspainetta.

+43 512 52076
austria@stasto.eu
© STASTO Automation KG

Mitat

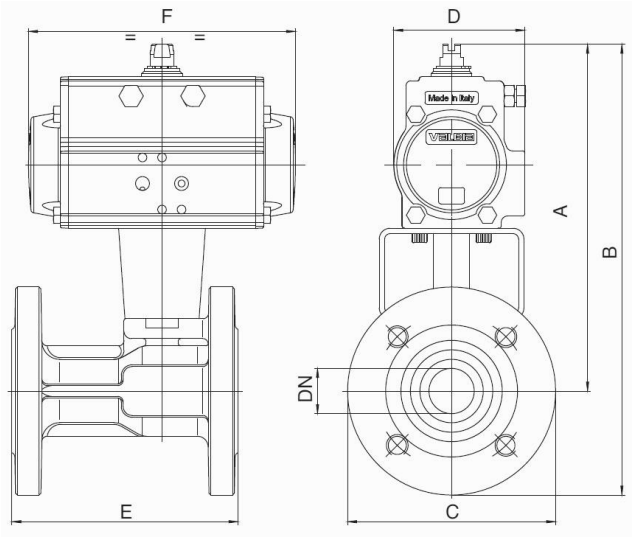

Palloventtiilit kaksitoimisella kääntötoimilaitteella

Nimellishalkaisija DN[mm]	maks. käyttöpaine [bar] enintään 85°C	A	B	C	D	E	F	Toimilaitetyyppi	KV-arvo [m^3/h]	Paino [noin kg]	Tyyppi
25	16	191	249	115	71	125	141	PAD052	65	4,6	BA040-025-D0
32	16	198	268	140	71	130	141	PAD052	104	6,1	BA040-032-D0
40	16	227	302	150	81	140	164	PAD063	174	8,6	BA040-040-D0
50	16	252	335	165	95	150	210	PAD075	301	11,3	BA040-050-D0
65	16	280	373	185	106	170	241	PAD085	546	16,0	BA040-065-D0
80	16	291	391	200	106	180	241	PAD085	873	18,1	BA040-080-D0
100	16	343	453	220	123	190	275	PAD100	1363	27,0	BA040-100-D0
125	16	400	525	250	137	200	333	PAD115	2360	44,1	BA040-125-D0
150	16	435	578	285	148	210	372	PAD125	3671	57,2	BA040-150-D0
200	16	523	693	340	186	400	500	PAD160	6817	125,7	BA040-200-D0

Palloventtiilit yksitoimisella kääntötoimilaitteella

Nimellishalkaisija DN[mm]	maks. käyttöpaine [bar] enintään 85°C	A	B	C	D	E	F	Toimilaitetyyppi	KV-arvo [m^3/h]	Paino [noin kg]	Tyyppi
25	16	203	261	115	81	125	164	PAS0635	65	5,4	BA040-025-S0
32	16	209	279	140	106	130	241	PAS0855	104	9,8	BA040-032-S0
40	16	259	334	150	106	140	241	PAS0855	174	11,8	BA040-040-S0
50	16	279	362	165	123	150	275	PAS1005	301	15,5	BA040-050-S0
65	16	348	441	185	106	170	333	PAS1155	546	24,3	BA040-065-S0
80	16	371	471	200	148	180	372	PAS1255	873	29,0	BA040-080-S0
100	16	389	499	220	148	190	372	PAS1255	1363	35,6	BA040-100-S0
125	16	458	583	250	186	200	500	PAS1605	2360	65,0	BA040-125-S0
150	16	538	681	285	217	210	579	PAS2005	3671	102,1	BA040-150-S0
200	16	580	750	340	217	400	579	PAS2005	6817	161,6	BA040-200-S0

Yksitoimiset toimilaitteet toimitetaan, ellei toisin tilata, jousivoimalla sulkeutuvina (NC).

+43 512 52076
austria@stasto.eu
© STASTO Automation KG

Paine-lämpötiladiagrammi

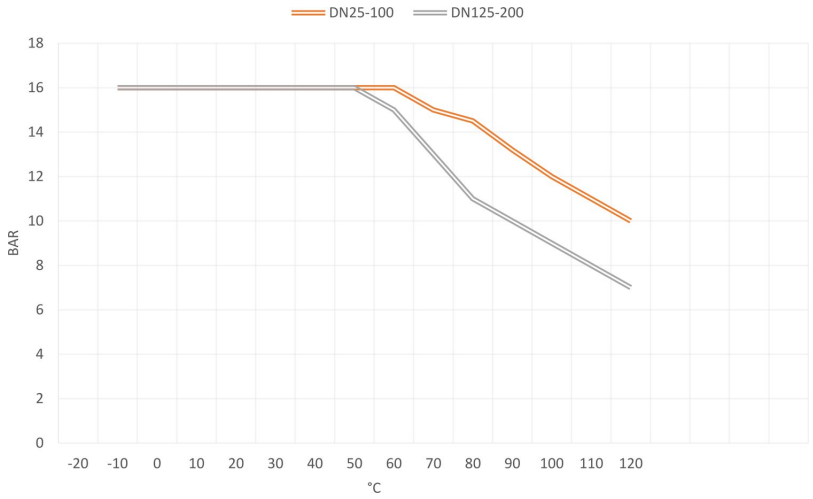

Kuvat ei-sitova
Oikeus rakenne-, mitta- ja materiaalimuutoksiin pidätetään

+43 512 52076
austria@stasto.eu
© STASTO Automation KG