Partnership. With Guarantee.

3/2 - Potni magnetni ventil - neposredno krmiljen
Serija 31A

Priključek "0"

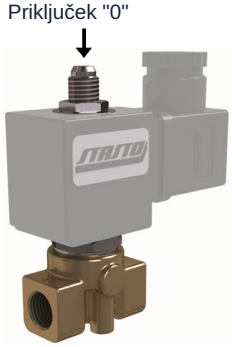

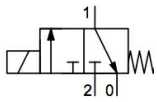

brez napajanja zaprto

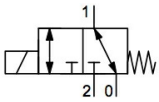

Univerzalni ventil
(Tlačni priključek poljuben)

Konstrukcija	3/2-potni magnetni ventil z elastičnim tesnjenjem, neposredno krmiljen, normalno zaprt brez napajanja ali Univerzalni ventil (Tlačni priključek poljuben)
Priključek	G1/8"...G1/4" po ISO228/1
Materiali	Telo Medenina, Vodilna cev Nerjavno jeklo, Notranji deli iz nerjavnega jekla podobno 1.4104, Tesnilo FKM ali Rubin
Način pritrditve	Montaža v togi cevni sistem oziroma preko pritrdilnega navoja
Položaj vgradnje	poljubno
Področje uporabe	plinasti in tekoči mediji, ki ne napadajo uporabljenih materialov
Viskoznost	maks. 12mm^2/s (cst)
Preklopni čas	10...30ms
Temperatura medija	odvisno od tesnilnega materiala in Magnetna tuljava
Temperatura okolice	glej tabelo "Magnetne tuljave"

Električni podatki:

Tip tuljave	Tip BDA, širina konektorja 32mm (Standardna tuljava) Tip BDV, širina konektorja 32mm (Tuljava za vlažno okolje)
Električni priključek	Vtičnica naprave po EN175301-803-oblika A (glejte lasten podatkovni list)
Vrsta napetosti	Izmenična in enosmerna napetost
Standardna napetost	230V/50-60Hz, 24V/50-60Hz, 24VDC
Posebne napetosti	12...380V/50Hz ali 60Hz, 12...220VDC
Dovoljena napetostna nihanja	AC +10%/-15% DC +10%/-5%
Poraba moči	glej tabelo "Poraba moči magnetnih tuljav"
Delovni cikel	100% delovni cikel (neprekinjeno obratovanje)
Stopnja zaščite	IP65 v skladu z EN 60529 pri pravilno montirani napravi vtičnice (zaščita pred vdorom prahu in brizgajočo vodo)
Navodilo za uporabo	Pri naročilu navedite napetost in vrsto toka. Priporočamo, da vedno predhodno vgradite lovilec nečistoč, da pri onesnaženju medija ne pride do motenj delovanja.. Ti ventili se lahko uporabljajo tudi za grobi vakuum.. ATEX: Ventili se smejo uporabljati samo za medije, ki niso eksplozivni..

+43 512 52076
austria@stasto.eu
© STASTO Automation KG

Tipski ključ

		31A	3	A	V	25	-	U	-	M	-	BDA	-	230V/50-60Hz
		G1/8"	3											
	Priključek	G1/4"	2											
		2,5mm		A										
	Nazivni premer Vodilna cev	1,5mm		F										
		FKM			V									
	Tesnilo	Rubin			R									
		1,5mm				15								
		2,0mm				20								
	Nazivni premer	2,5mm				25								
		brez napajanja zaprto (Pustite prazno)												
	Funkcija	Univerzalni ventil						U						
		brez ročno upravljanje (Pustite prazno)												
	Ročna zasilna aktivacija	mehansko ročno upravljanje (samo nazivna širina 2 mm in 2,5 mm)								M				
		BDA Standardna tuljava - Odobritev CE										BDA		
		BDV Tuljava za vlažno okolje - Odobritev CE-CSA-UL-VDE										BDV		
		Y1 Tuljava za ATEX Območja s 3m kablom										Y1		
	Tuljava	Y2 Tuljava za ATEX Območja s 3m kablom										Y2		
		230V/50-60Hz												230V/50-60Hz
		24V/50-60Hz												24V/50-60Hz
		24VDC												24VDC
		12...380V/50Hz ali 60Hz												
	Napetost	12...220VDC												

Možnosti uporabe posameznih tesnilnih materialov

Material	Temperatura medija	Primeri uporabe
RUBIN*	-40...+180°C	kurilno olje težko, agresivni mediji
FKM	-10...+140°C	bencin, Dizel, Zrak, Olja, Voda, nevtralni plini in tekočine

*Pri trdih tesnilnih materialih, kot je rubin, lahko pride do normalnega, rahlega puščanja 2cm³/min pri tlaku 1bar.

Magnetne tuljave

Tip	Stopnja zaščite	Vložek	Temperatura okolice	Odobritve
BDA	IP65	Temperatura medija do maks. 120°C	-10...+40°C	CE
BDV	IP65	Temperatura medija do maks. 180°C, visoka vlažnost zraka	-20...+60°C	CE-CSA-UL-VDE
Y1/Y2	Ex II 2G Ex mb IIC T4 Ex II 2D Ex mb tb IIIC T130°C	v eksplozijsko ogroženem območju, cone 1/2/21/22, vžigalna skupina T4, maks. 80°C temperatura medija	-20...+50°C	ATEX

© STASTO Automation KG

Poraba moči magnetnih tuljav

Napetost	Zatezna moč (Izmenični tok) VA	Zadrževalna moč (Izmenični tok) VA	Zadrževalna moč (enosmerni tok) obratovalno topel W	Tip
220-230V/50-60Hz	25	14,5	-	BDA08223DS
24V/50-60Hz	25	14,5	-	BDA08024DS
24VDC	-	-	8	BDA08024CS
380V/50-60Hz	25	14,5	-	BDA08380DS
110V/50-60Hz	25	14,5	-	BDA08110DS
48V/50Hz	25	14,5	-	BDA08048AS
42V/50Hz	25	14,5	-	BDA08042AS
110VDC	-	-	8	BDA08110CS
12VDC	-	-	8	BDA08012CS
230V/50Hz 240V/60Hz	25	16	-	BDV08230AY
24V/50-60Hz	25	17	-	BDV08024DY
24VDC	-	-	11	BDV08024CY
110V/50Hz 120V/60Hz	25	15	-	BDV08110AY
220-240V/50-60Hz	-	maks. 9,2	-	Y1220-240V/50-60Hz
24VDC	-	-	10,1	Y124VDC
220-240V/50-60Hz	-	maks. 9,2	-	Y2220-240V/50-60Hz
24VDC	-	-	10,1	Y224VDC

Dovoljena tlačna območja v bar in Kv-vrednost

Nazivni premer Sedež DN[mm]	Nazivni premer Vodilna cev DN[mm]	dovoljeni tlak				Kv-vrednost [m^3/h Voda]	Tip
		Tuljava BD.		Tuljava Y1/Y2			
		AC	DC	AC	DC		
1,5	2,5	0 - 15	0 - 15	0 - 15	0 - 15	0,08	31A.A.15
2	2,5	0 - 10	0 - 10	0 - 10	0 - 10	0,12	31A.A.20
2,5	2,5	0 - 6	0 - 6	0 - 6	0 - 6	0,20	31A.A.25
1,5	1,5	0 - 10	0 - 10	0 - 10	0 - 10	0,08	31A.F.15-U
2,5	2,5	0 - 4	0 - 4	0 - 4	0 - 4	0,20	31A.A.25-U

Dimenzije

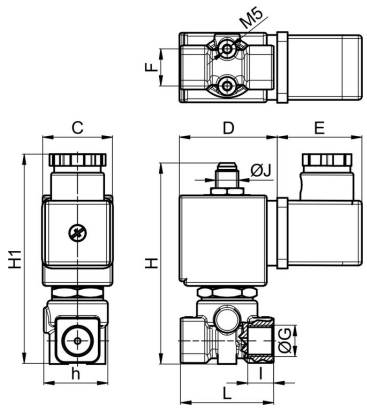

Priključek G	B	C	D	E	F	H	H1	L	I	J Priključek "0"	Teža [pribl. kg]	Tuljava	Tip
G1/8"	28	30	42	36	16	88	91	41	7	G1/8"	0,32	BD.	31A3.
G1/8"	28	36	43	36	16	88	114	41	7	G1/8"	0,44	Y1/Y2	31A3.
G1/4"	28	30	42	36	16	88	92	41	7	G1/8"	0,32	BD.	31A2.
G1/4"	28	36	43	36	16	88	114	41	7	G1/8"	0,44	Y1/Y2	31A2.

Ilustracije nezavezujoče

+43 512 52076
austria@stasto.eu

© STASTO Automation KG

+43 512 52076
austria@stasto.eu
© STASTO Automation KG