Partnership. With Guarantee.

2/2 - Putni elektromagnetski ventil - prisilno upravljan Serija SL049



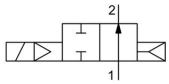

bez napona otvoreno

Izvedba	2/2-putni elektromagnetski ventil s membranskim zatvaranjem, prisilno upravljan, bez napona otvoren
Priključak	G3/8"...G3/4" prema ISO228/1
Materijali	Tijelo Mjed, Unutarnji dijelovi Mesing i nehrđajući čelik slično 1.4104, Brtve NBR ili FKM
Način pričvršćivanja	Ugradnja u kruti cjevovodni sustav
Položaj ugradnje	po mogućnosti sa stojećim električnim dijelom
Područje primjene	plinoviti i tekući mediji, koji ne nagrizaju upotrijebljene materijale
Viskoznost	maks. 12mm^2/s (cst)
Vrijeme preklapanja	ovisno o radnom tlaku i mediju
Temperatura medija	ovisno o materijalu brtve i Zavojnica elektromagneta
Temperatura okoline	vidi tablicu "Magnetska zavojnica"

Električni podaci:

Tip zavojnice	Tip BDA, Širina utikača 32mm (Standardna zavojnica) Tip BDV, Širina utikača 32mm (Zavojnica za vlažno okruženje)
Električni priključak	Utičnica uređaja prema EN175301-803-obliku A (vidi vlastiti podatkovni list)
Vrsta napona	Izmjenični i istosmjerni napon
Standardni napon	230V/50-60Hz, 24V/50-60Hz, 24VDC
Posebni naponi	12...380V/50Hz ili 60Hz, 12...220VDC
Dopušteno odstupanje napona	AC +10%/-15%, DC +10%/-5%
Potrošnja energije	vidi tablicu Potrošnja snage magnetskih zavojnica
Radni ciklus	100% Radni ciklus (kontinuirani rad)
Stupanj zaštite	IP65 prema EN 60529 pri pravilno montiranoj uređajnoj utičnici (zaštita od prodora prašine i mlazne vode)
Napomena za primjenu	Prilikom narudžbe navedite napon i vrstu struje. Preporučujemo uvijek ugraditi filtar nečistoća uzvodno kako pri onečišćenju medija ne bi došlo do smetnji u radu.. Ovi ventili mogu se koristiti i za grubi vakuum.
Specijalna izvedba	ATEX II 3G nA IIC T3 Gc / II 3D tc IIIC T200°C Dc IP65

+381 11 2399521
balkan@stasto.eu
© STASTO Automatizacija d.o.o.

Ključ tipa

		SL049	-	38	-	V	-	A	S	01	-	01	
	Priključak	G3/8"		18									
		G1/2"		12									
		G3/4"		34									
	Brtva	Standardna brtva NBR - Ostaviti prazno											
		FKM				V							
	Zavojnica	bez zavojnice - Ostaviti prazno											
		BDA Standardna zavojnica - Odobrenje CE						A					
		BDV Zavojnica za vlažno okruženje - Odobrenje CE-CSA-UL-VDE						C					
	Utični konektor uređaja	bez utikač uređaja - Ostaviti prazno											
		Standardno							S				
		s ugrađenom LED-žutom i VDR							L				
		s ubrizganim PVC-kabelom (2 m)							M				
	Napon	220-230V/50-60Hz								01			
		230V/50-240V/60Hz								02			
		24VDC								03			
		24V/50-60Hz								04			
		12VDC								05			
		48VDC								06			
		110VDC								07			
		220VDC								08			
		42V/50Hz								10			
		48V/50Hz								11			
		110V/50-60Hz								13			
		110V/50-120V/60Hz								14			
		115V/60Hz								15			
		380V/50-60Hz								16			
	Specijalna izvedba	opisano u Tekst artikla										01	

Mogućnosti primjene pojedinih brtvenih materijala

Materijal	Temperatura medija	Primjeri primjene
NBR	-10...90°C	Zrak, Voda, neutralni plinovi i tekućine
FKM	-10...140°C	Ulja, Benzin, Dizel

Zavojnice elektromagneta

Tip	Stupanj zaštite	Umetak	Temperatura okoline	Odobrenja
BDA	IP65	Temperatura medija do maks. 120°C	-10...+40°C	CE
BDV	IP65	Temperatura medija do maks. 180°C, visoka vlažnost zraka	-20...+60°C	CE-CSA-UL-VDE

+381 11 2399521
balkan@stasto.eu
© STASTO Automatizacija d.o.o.

Potrošnja snage elektromagnetskih zavojnica

Napon	Snaga zatezanja (Izmjenična struja) VA	Sila držanja (Izmjenična struja) VA	Sila držanja (Istosmjerna struja) radne temperature W	Tip
24V/50-60Hz	25	14,5	-	BDA08024DS
42V/50Hz	25	14,5	-	BDA08042AS
48V/50Hz	25	14,5	-	BDA08048AS
110V/50-60Hz	25	14,5	-	BDA08110DS
115V/60Hz	25	14,5	-	BDA08115BS
220-230V/50-60Hz	25	14,5	-	BDA08223DS
380V/50-60Hz	25	14,5	-	BDA08380DS
12VDC	-	-	8	BDA08012CS
24VDC	-	-	8	BDA08024CS
110VDC	-	-	8	BDA08110CS
24V/50-60Hz	25	17	-	BDV08024DY
230V/50Hz 240V/60Hz	25	16	-	BDV08230AY
110V/50Hz 120V/60Hz	25	15	-	BDV08110AY
24VDC	-	-	11	BDV08024CY

Dimenzije

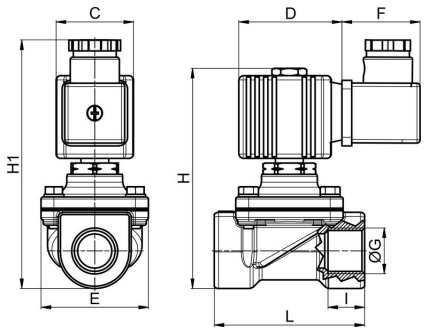

Priključak G	Nazivni promjer DN[mm]	Raspon tlaka [bar] AC/DC	C	D	E	F	H	H1	I	L	KV-vrijednost [m^3/h Voda]	Težina [cca. kg]	Zavojnica	Tip
G3/8"	11	0...10	30	42	50	36	101	114	12	56	1,2	0,7	BD.	SL049-38
G1/2"	16	0...10	30	42	50	36	112	125	14	70	2,4	1,1	BD.	SL049-12
G3/4"	16	0...10	30	42	50	36	112	125	16	70	2,4	0,8	BD.	SL049-34

Ilustracije neobvezujuće
Zadržavamo pravo na konstrukcijske, dimenzijske i promjene materijala.

+381 11 2399521
balkan@stasto.eu
© STASTO Automatizacija d.o.o.