Partnership. With Guarantee.

Precisions-tryckregulator G1/4"
Serie RE19



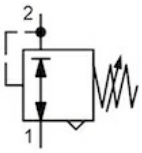

Konstruktionstyp	Membrantryckregulator med sekundäravluftning utan egenluftförbrukning
Anslutning	G1/4" enligt ISO228/1
Material	Hus och fjäderhuv Zinkgjutgods, Membran och Ventilkägla FKM, O-ring NBR
Funktion	Reglering av sekundärtrycket
Monteringssätt	Montering i rörsystem, Panelmontering eller Väggmontering med hjälp av hållvinkel
Monteringsläge	valfri
Medium	5µm filtrerad tryckluft
Medietemperatur	0...+60°C, (med motsvarande beredd tryckluft -10..+60°C)
Omgivningstemperatur	-10...+60°C
Inloppstryck	max. 16bar
Reglerområden	0,1...1bar, 0,1...3bar, 0,2...6bar och 0,5...10bar
Noggrannhet	+/- 15 mbar
Flödesriktning	markeras med en pil

+43 512 52076
austria@stasto.eu
© STASTO Automation KG

Måttskiss

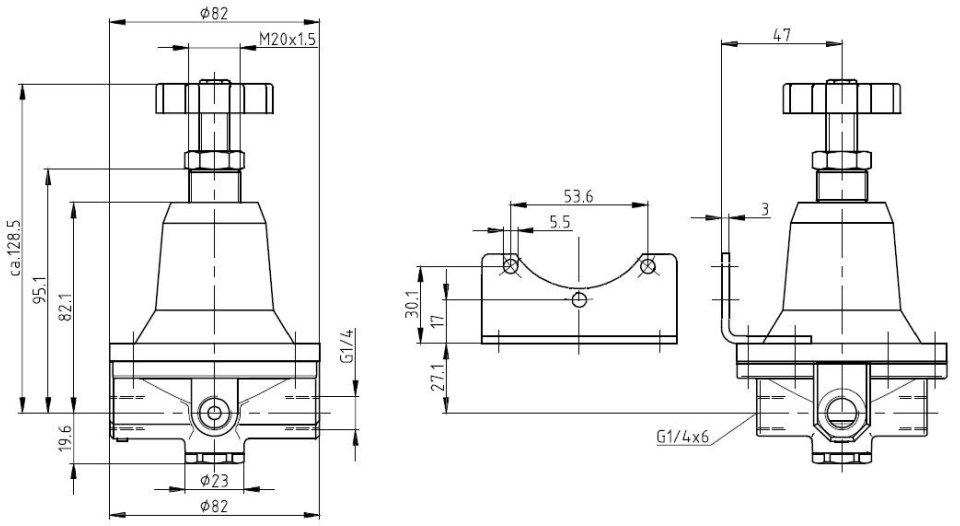

Anslutning	Flöde [Nl/min]	max. Ingångstryck p1 [bar]	Tryckområde [bar]	Typ
G1/4"	550	16	0,1...1,0	RE19-14-0,1/1
G1/4"	550	16	0,1...3,0	RE19-14-0,1/3
G1/4"	550	16	0,2...6,0	RE19-14-0,2/6
G1/4"	550	16	0,5...10,0	RE19-14-0,5/10

Flödesdiagram

Regleromåde 0,1...1bar

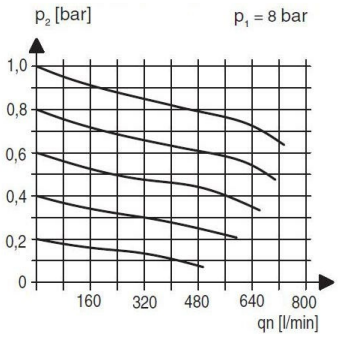

Regleromåde 0,5...6bar

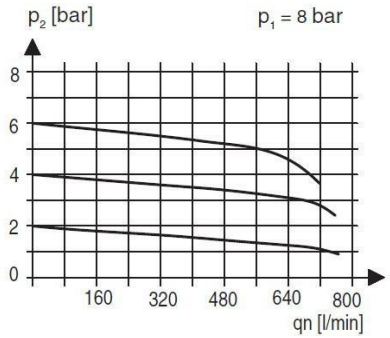

Tillbehör

Beteckning	Typ
Hållvinkel	MMB19-14

Illustrationer ej bindande
Rätt till konstruktions-, mått- och materialändringar förbehålles

+43 512 52076
austria@stasto.eu
© STASTO Automation KG