Presisjonstrykkregulator G1/4"
Serie RE19



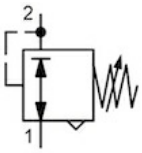

Konstruksjonstype	Membrantrykkregulator med sekundær avlufting uten egenluftforbruk
Tilkobling	G1/4" i henhold til ISO228/1
Materialer	Hus og fjærhette Sinkstøpegods, Membran og Ventilkjegle FKM, O-ring NBR
Funksjon	Regulering av sekundærtrykket
Monteringstype	Montering i rørsystem, Panelmontering eller Veggfeste ved hjelp av festebrakett
Monteringsposisjon	valgfri
Medium	5µm filtrert trykkluft
Mediatemperatur	0...+60°C, (med tilsvarende behandlet trykkluft -10..+60°C)
Omgivelsestemperatur	-10...+60°C
Inngangstrykk	maks. 16bar
Reguleringsområder	0,1...1bar, 0,1...3bar, 0,2...6bar og 0,5...10bar
Nøyaktighet	+/- 15 mbar
Strømningsretning	er merket med en pil

+43 512 52076
austria@stasto.eu
© STASTO Automation KG

Måltegning

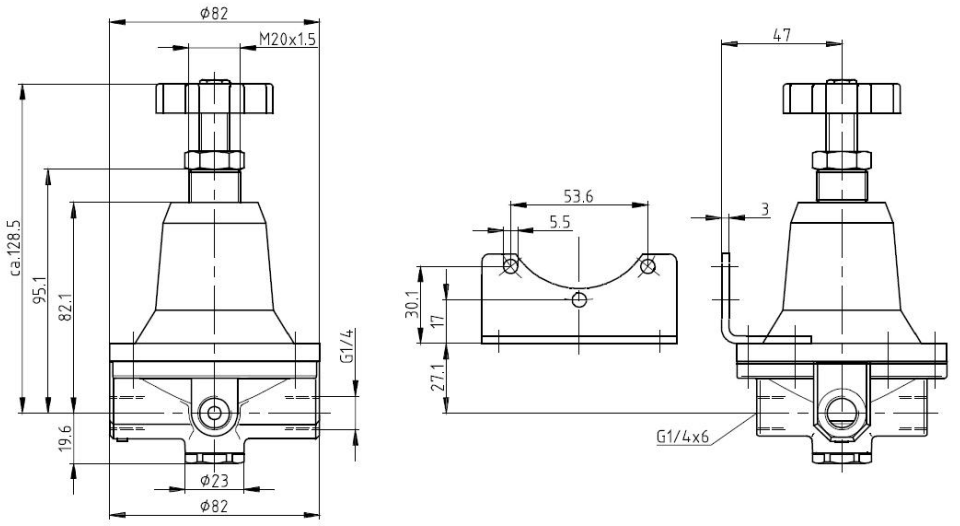

Tilkobling	Gjennomstrømning [Nl/min]	maks. innløpstrykk p1 [bar]	Trykkområde [bar]	Type
G1/4"	550	16	0,1...1,0	RE19-14-0,1/1
G1/4"	550	16	0,1...3,0	RE19-14-0,1/3
G1/4"	550	16	0,2...6,0	RE19-14-0,2/6
G1/4"	550	16	0,5...10,0	RE19-14-0,5/10

Strømningsdiagrammer

Reguleringsområde 0,1...1bar

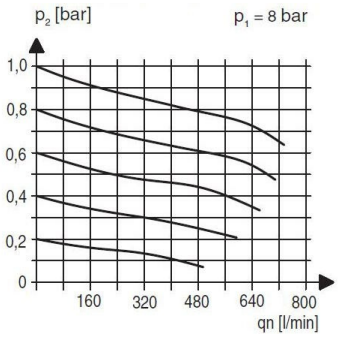

Reguleringsområde 0,5...6bar

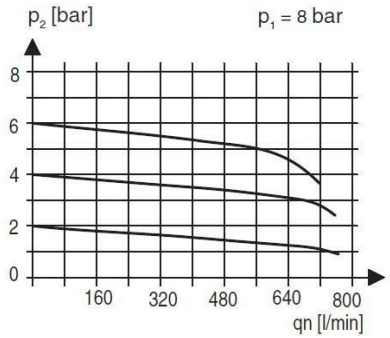

Tilbehør

Betegnelse	Type
Holdevinkel	MMB19-14

Illustrasjoner ikke bindende
Konstruksjons-, mål- og materialendringer forbeholdes