Partnership. With Guarantee.

Regolatore di pressione di precisione G1/4" Serie RE19



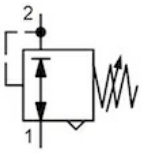

Tipo di costruzione	Regolatore di pressione a membrana con scarico secondario senza consumo d'aria proprio
Connessione	G1/4" secondo ISO228/1
Materiali	Corpo e cappellotto molla Pressofusione di zinco, Membrana e Otturatore a cono valvola FKM, O-ring NBR
Funzione	Regolazione della pressione secondaria
Tipo di fissaggio	Installazione nel sistema di tubazioni, Montaggio a pannello frontale oppure Fissaggio a parete mediante staffa di fissaggio
Posizione di montaggio	a piacere
Fluido	5µm aria compressa filtrata
Temperatura del fluido	0...+60°C, (con aria compressa adeguatamente trattata -10..+60°C)
Temperatura ambiente	-10...+60°C
Pressione di ingresso	max. 16bar
Campi di regolazione	0,1...1bar, 0,1...3bar, 0,2...6bar e 0,5...10bar
Precisione	+/- 15 mbar
Direzione del flusso	è contrassegnato da una freccia

+43 512 52076
austria@stasto.eu
© STASTO Automation KG

Disegno quotato

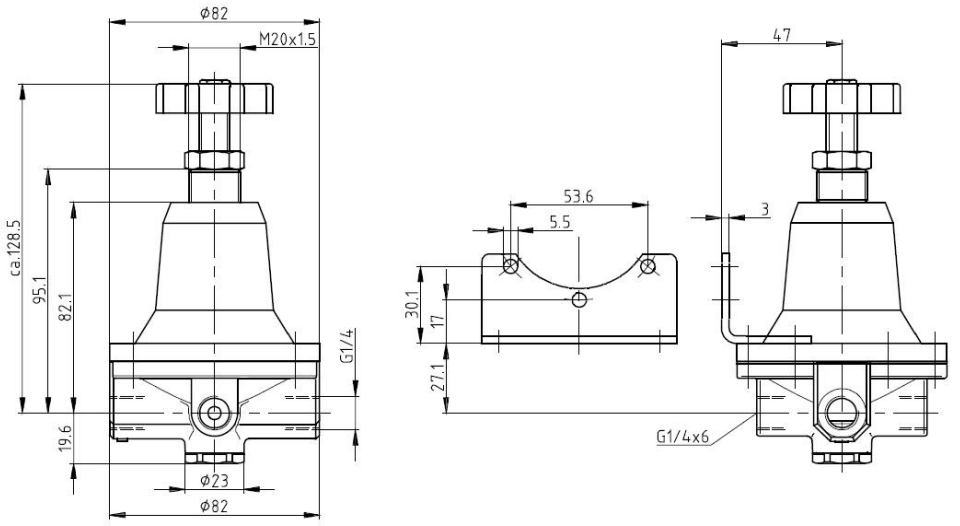

Connessione	Portata [Nl/min]	max. Pressione di ingresso p1 [bar]	Campo di pressione [bar]	Tipo
G1/4"	550	16	0,1...1,0	RE19-14-0,1/1
G1/4"	550	16	0,1...3,0	RE19-14-0,1/3
G1/4"	550	16	0,2...6,0	RE19-14-0,2/6
G1/4"	550	16	0,5...10,0	RE19-14-0,5/10

Diagrammi di portata

Campo di regolazione 0,1...1bar

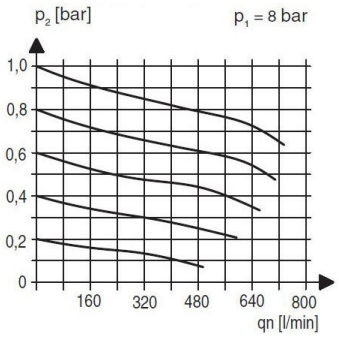

Campo di regolazione 0,5...6bar

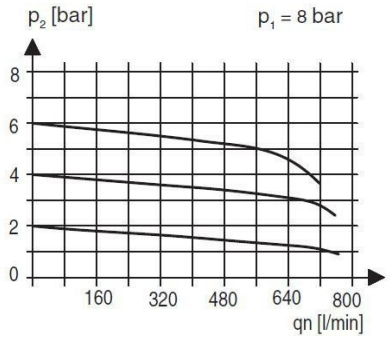

Accessori

Denominazione	Tipo
Angolo di mantenimento	MMB19-14

Illustrazioni non vincolanti
Con riserva di modifiche costruttive, dimensionali e dei materiali