Partnership. With Guarantee.

Tarkkuuspaineensäädin G1/4"
Sarja RE19



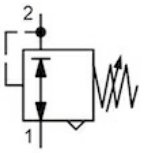

Rakenne	Kalvopaineensäädin sekundaarisella poistoilmauksella ilman omaa ilman kulutusta
Liitäntä	G1/4" mukaan ISO228/1
Materiaalit	Kotelo ja jousikupu Sinkkivalu, Kalvo ja Venttiilikartio FKM, O-rengas NBR
Toiminto	Toisiopaineen säätö
Kiinnitystapa	Asennus putkistojärjestelmään, Paneeliasennus tai Seinäkiinnitys kiinnityskulman avulla
Asennusasento	mielivaltainen
Aineväliaine	5µm suodatettu paineilma
Aineen lämpötila	0...+60°C, (kanssa asianmukaisesti valmistellulla paineilmalla -10..+60°C)
Ympäristön lämpötila	-10...+60°C
Syöttöpaine	maks. 16bar
Säätöalueet	0,1...1bar, 0,1...3bar, 0,2...6bar ja 0,5...10bar
Tarkkuus	+/- 15 mbar
Virtaussuunta	on merkitty nuolella

+43 512 52076
austria@stasto.eu
© STASTO Automation KG

Mittapiirros

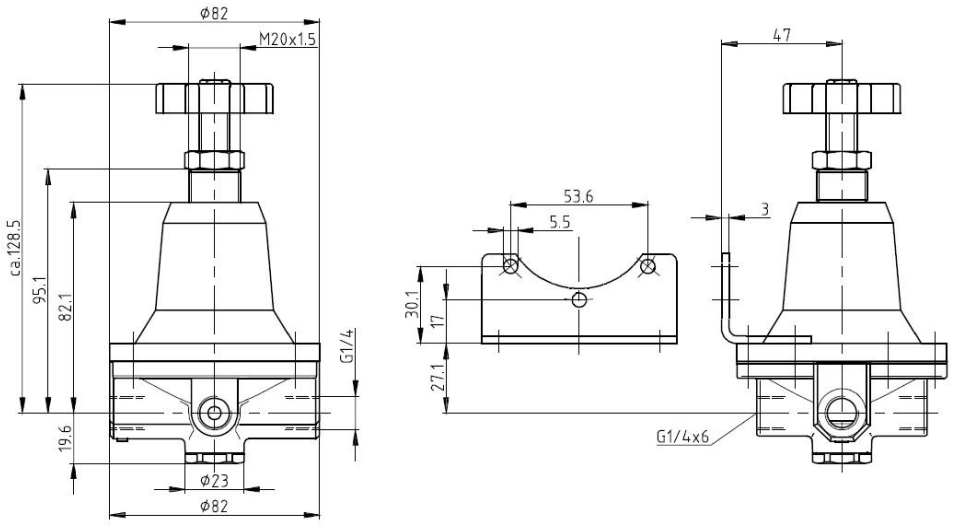

Liitäntä	Virtaus [Nl/min]	maks. tulopaine p1 [bar]	Painealue [bar]	Tyyppi
G1/4"	550	16	0,1...1,0	RE19-14-0,1/1
G1/4"	550	16	0,1...3,0	RE19-14-0,1/3
G1/4"	550	16	0,2...6,0	RE19-14-0,2/6
G1/4"	550	16	0,5...10,0	RE19-14-0,5/10

Virtauskaaviot

Säätöalue 0,1...1bar

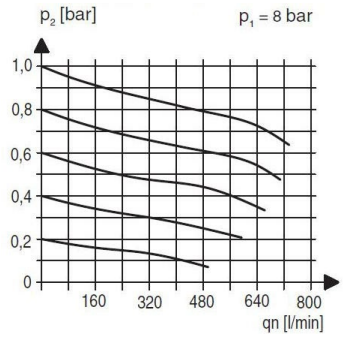

Säätöalue 0,5...6bar

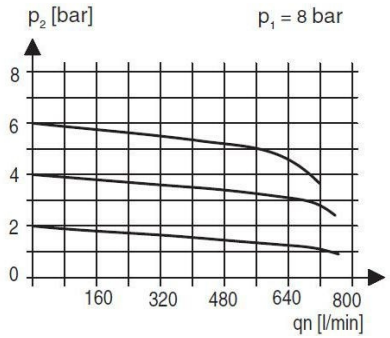

Lisävarusteet

Nimike	Tyyppi
Pitokulma	MMB19-14

Kuvat ei-sitova
Oikeus rakenne-, mitta- ja materiaalimuutoksiin pidätetään

+43 512 52076
austria@stasto.eu
© STASTO Automation KG