Partnership. With Guarantee.

Filtre fin
Série FI04



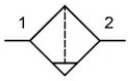

Type de construction	Filtre fin, Élément filtrant borosilicate-aluminium Version Réservoir en plastique ou plutôt avec cage de protection - purgeur semi-automatique ou plutôt purgeur automatique Version Réservoir métallique - Soupape de purge manuelle ou plutôt purgeur automatique
Fonction	Filtration de l'air comprimé, pour la séparation des plus fines particules d'huile
Élément filtrant	0,01µm, Teneur résiduelle en huile 0,01ppm, Rendement 99,9999%
Raccordement	G1/4"...G1" selon ISO228/1
Matériaux	Boîtier Zinc moulé sous pression, Réservoir de condensats Polycarbonate ou Métal, Joint d'étanchéité NBR
Fluide	Air comprimé
Température du fluide	avec réservoir en plastique 0...+60°C, avec réservoir métallique 0...+60°C (avec air comprimé préparé en conséquence -10...+60°C)
Température ambiante	avec réservoir en plastique 0...60°C, avec réservoir métallique -10...60°C
Pression d'entrée	1,5...16bar ou plutôt 1,5...25bar bruyant tableau, avec purge automatique par soupape de vidange 4...12bar
Sens d'écoulement	est indiqué par une flèche marqué par une flèche
Type de fixation	Montage dans le système de tuyauterie ou Fixation murale au moyen d'une équerre de fixation
Position de montage	verticale, Vis de purge en bas
Indication d'application	Pour protéger les éléments filtrants, un filtre standard ou un préfiltre doit être monté en amont.. Lors de la mise en service de l'installation, la pression doit être augmentée lentement afin de ne pas endommager les éléments filtrants.. Remplacement recommandé de l'élément filtrant en cas de chute de pression = 0,35bar

+43 512 52076
austria@stasto.eu
© STASTO Automation KG

Code de commande

	FI04-	38	H	-	P	-	F0,01	-	A
	G1/4"	14							
	G3/8"	38							
	G1/2"	12							
	G3/4"	34							
Raccordement	G1"	10							
	Standard (Laisser vide)								
Débit	débit élevé		H						
	Réservoir en plastique (Laisser vide)								
	Réservoir en plastique avec cage de protection				P				
Réservoir	Réservoir métallique				M				
Élément filtrant	0,01µm						F0,01		
	purgeur semi-automatique ou plutôt Soupape de purge manuelle (Laisser vide)								
Soupape de purge	purgeur automatique								A

Dessin coté

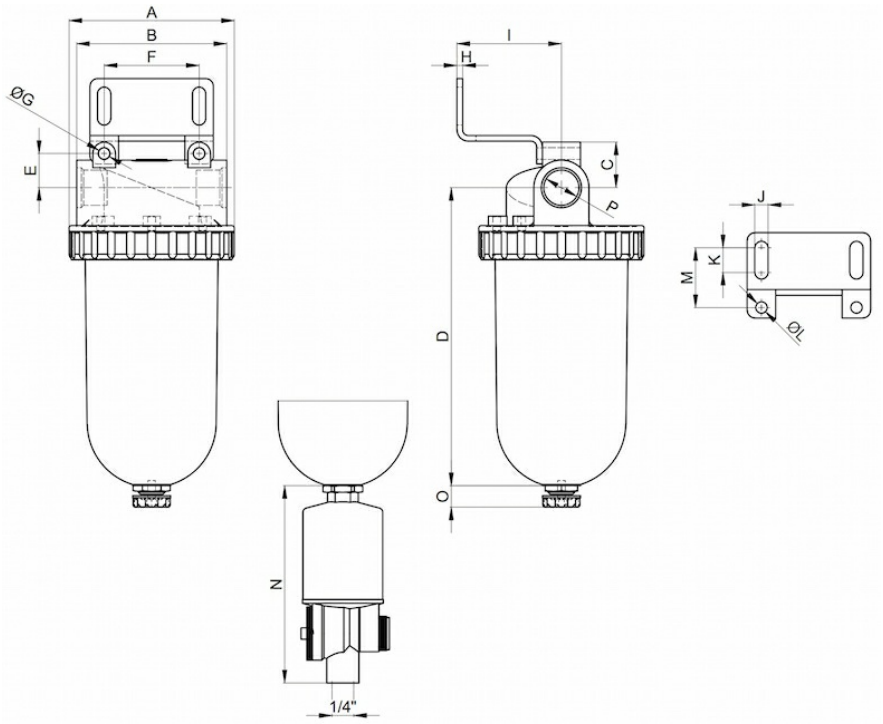

Raccordement P	A	B	C	D	E	F	G	H	I	J	K	L	M	N	O	Type
G1/4"	57	55	19	120	14	38	5,3	3	40	5,4	8	M5	24	104	11,5	FI04-14
G3/8"	57	48	19	120	14	38	5,3	3	40	5,4	8	M5	24	104	11,5	FI04-38
G3/8"	76	70	22	134	16	50	6,2	3	53	7	13	M6	31,5	104	11,5	FI04-38H
G1/2"	87	79	24	157	18	50	6,2	3	55	7	13	M6	31,5	104	11,5	FI04-12
G3/4"	133	133	36	204	29	97	8,4	3	74	8,4	16	M8	35,5	104	11,5	FI04-34
G1"	133	121	36	204	29	97	8,4	3	74	8,4	16	M8	35,5	104	11,5	FI04-10

+43 512 52076
austria@stasto.eu

© STASTO Automation KG

Raccordement	Débit à 6 bar* [Nl/min]	max. Pression d'entrée [bar]	Poids [kg]	Type
G1/4"	380	16	0,40	FI04-14-F0,01
G1/4"	380	16	0,45	FI04-14-P-F0,01
G1/4"	380	25	0,46	FI04-14-M-F0,01
G3/8"	380	16	0,37	FI04-38-F0,01
G3/8"	380	16	0,42	FI04-38-P-F0,01
G3/8"	380	25	0,43	FI04-38-M-F0,01
G3/8"	380	16	0,6	FI04-38H-F0,01
G3/8"	380	16	0,7	FI04-38H-P-F0,01
G3/8"	380	25	0,7	FI04-38H-M-F0,01
G1/2"	850	16	0,9	FI04-12-F0,01
G1/2"	850	16	1,1	FI04-12-P-F0,01
G1/2"	850	25	1,1	FI04-12-M-F0,01
G3/4"	4000	16	2,0	FI04-34-F0,01
G3/4"	4000	25	2,7	FI04-34-M-F0,01
G1"	4000	16	1,8	FI04-10-F0,01
G1"	4000	25	2,5	FI04-10-M-F0,01
*Débit à une pression d'entrée de 6bar et une chute de pression de 0,2bar - 6bar/Δp=0,2bar				

Accessoires

Désignation	Type
Angle de maintien (complet) pour G1/4" et G3/8" (Type FI04-38)	MMB04-14/38-F0,01
Angle de maintien (complet) pour G3/8" (Type FI04-38H) et G1/2	MMB04-38H/12-F0,01
Angle de maintien (complet) pour G3/4" et G1"	MMB04-34/10-F0,01

Illustrations sans engagement
Sous réserve de modifications de conception, de dimensions et de matériaux

+43 512 52076
austria@stasto.eu
© STASTO Automation KG