Partnership. With Guarantee.

Regolatore di alta pressione
Serie PR16







Tipo di costruzione	Regolatore di pressione a pistone con scarico secondario aria
Connessione	G1/4"...G1" secondo ISO228/1
Materiali	Corpo alloggiamento Ottone, Guarnizioni NBR
Funzione	Regolazione della pressione secondaria
Posizione di montaggio	a piacere
Fluido	aria compressa filtrata
Temperatura del fluido	+10...+90°C
Temperatura ambiente	-20...+90°C
Pressione di ingresso	massimo 60bar
Campi di regolazione	0,5...12/1...20/2...35/3...50bar
Direzione del flusso	è contrassegnato da una freccia
Fornitura inclusa	incluso manometro

+43 512 52076
austria@stasto.eu
© STASTO Automation KG

Disegno quotato

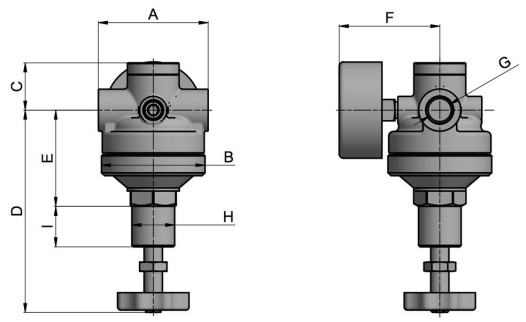

G1/4-G1/2"

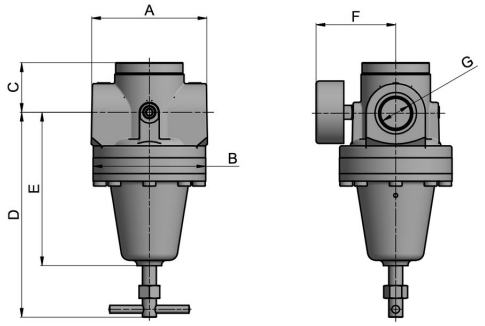

G1"

Connessione G	Portata* [Nl/min]	A	B	C	D	E	F	H	I	Peso [kg]
G1/4"	2170	72	68	35	133	63	66	M28x1,5	26	1,5
G3/8"	2720	72	68	35	133	63	66	M28x1,5	26	1,5
G1/2"	3810	72	72	35	121	45	75	M28x1,5	31	2,0
G1"	5440	118	114	51	206	155	80	-	-	7,1
*Dati di portata con pressione di ingresso di 20bar, pressione di uscita di 10bar e 4bar Caduta di pressione										

Connessione	Campo di pressione [bar]	Tipo
G1/4"	0,5...12	PR16-14-0,5/12-MA
G1/4"	1...20	PR16-14-1/20-MA
G1/4"	2...35	PR16-14-2/35-MA
G1/4"	3...50	PR16-14-3/50-MA
G3/8"	0,5...12	PR16-38-0,5/12-MA
G3/8"	1...20	PR16-38-1/20-MA
G3/8"	2...35	PR16-38-2/35-MA
G3/8"	3...50	PR16-38-3/50-MA
G1/2"	0,5...12	PR16-12-0,5/12-MA
G1/2"	1...20	PR16-12-1/20-MA
G1/2"	2...35	PR16-12-2/35-MA
G1/2"	3...50	PR16-12-3/50-MA
G1"	0,5...12	PR16-10-0,5/12-MA
G1"	1...20	PR16-10-1/20-MA
G1"	2...35	PR16-10-2/35-MA
G1"	3...50	PR16-10-3/50-MA

Accessori

Denominazione	Tipo
Kit di montaggio per supporto G1/4"-G1/2"	MMB16-14/38
Kit di montaggio per supporto G1"	MMB16-12/10

Illustrazioni non vincolanti
Con riserva di modifiche costruttive, dimensionali e dei materiali

Versione 8
139066 / Generato 2026/41 IT
PRODOTTO IN EUROPA

+43 512 52076
austria@stasto.eu
© STASTO Automation KG